BRIXTON®

GASBARBECUE-GRILL

AANWIJZINGEN MONTAGE, GEBRUIK EN ONDERHOUD

BQ-6355YB

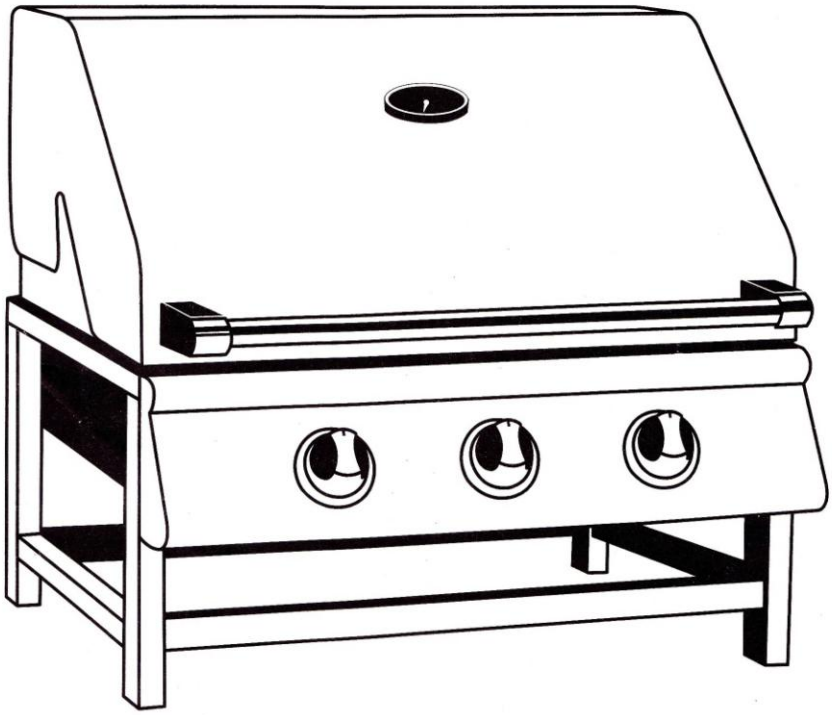

LIBO Technical Services

helpdesk

+31 50-5020043
info@liboairco.nl

Lees voor gebruik deze handleiding!

BUTAGAZ

Tristar Europe BV – Emma Goldmanweg 10 – 5032MN TILBURG – Netherlands - +31-135940300

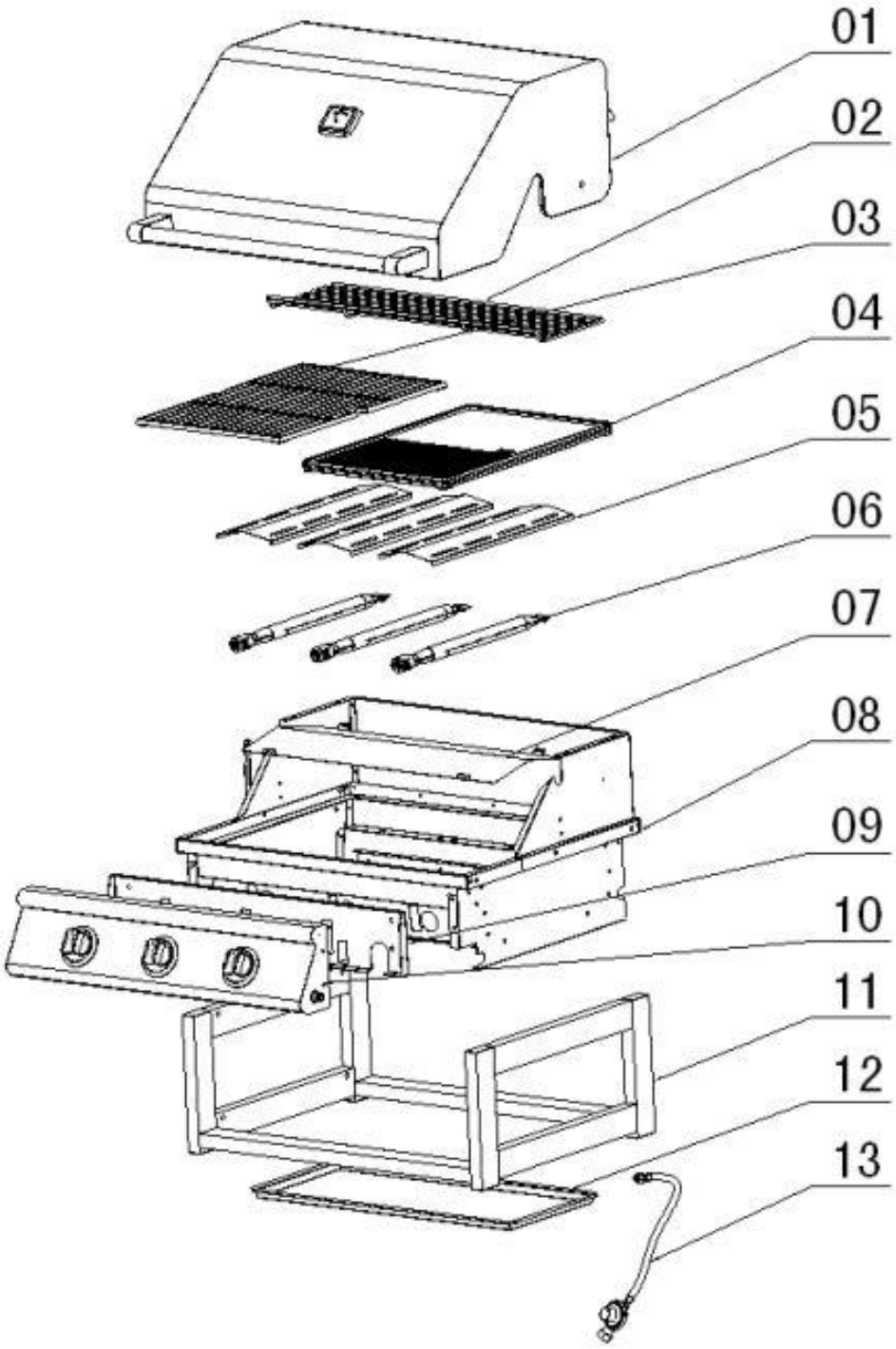
01
02
03
04
05
06
07
08
09
10
11
12
13

VEILIGHEIDSWAARSCHUWINGEN

GEVAAR:

- Wanneer u gas ruikt
  1. Sluit het gas naar de barbecue af.
  2. Doof eventuele vlammen.
  3. Open het deksel.
  4. Wanneer de gaslucht niet verdwijnt, bewaar dan afstand tot de barbecue en neem direct contact op met de gasleverancier of de brandweer.
- Lekkend gas kan brand of explosie veroorzaken, met ernstig of fataal lichamelijk letsel of beschadigingen van eigendommen tot gevolg.
- Gebruik deze barbecue alleen als alle onderdelen correct zijn gemonteerd volgens de instructies in de “installatiehandleiding”. Een onjuiste installatie kan gevaarlijk zijn. Volg daarom de instructies in deze handleiding zorgvuldig op.
- Het niet opvolgen van de waarschuwingen en voorzorgsmaatregelen in deze gebruikershandleiding, kan leiden tot ernstig of fataal lichamelijk letsel, of tot brand of explosie met schade aan eigendommen als gevolg.
- Het wijzigen van het toestel kan gevaarlijk zijn!

WAARSCHUWINGEN:

- Bewaar of gebruik geen benzine of andere ontvlambare dampen of vloeistoffen in de buurt van deze of andere barbecues.
- Controleer de barbecue eerst zorgvuldig op lekkage aan de hand van de instructie in deze handleiding voordat u de barbecue gebruikt. Voer deze controles ook uit wanneer de barbecue bij de dealer gemonteerd is.
- Deze barbecue niet proberen aan te steken zonder het hoofdstuk “Aanwijzingen aansteken BBQ” in deze handleiding te hebben gelezen.
- Bewaar deze handleiding voor gebruik in de toekomst.
- Volg de instructies voor het aansluiten van de gasdrukregelaar voor uw BBQ op.
- Bewaar geen reserve gas cilinder of ontkoppelde cilinder in de opbergruimte onder de barbecue of in de buurt van deze barbecue.
- Leg geen barbecuehoezen of andere brandbare materialen op of in de opslagruimte van deze barbecue.
- Wanneer deze barbecue gedurende een langere periode niet gebruikt is, moet deze gecontroleerd worden op gas lekkage en op belemmeringen van de brander, voordat de barbecue weer wordt gebruikt. Raadpleeg de instructies in deze handleiding voor de juiste procedure.
- Zoek niet met een aansteker naar gaslekken.
- Gebruik uw barbecue niet wanneer er sprake is van een gaslek bij de aansluitingen.
- Houd brandbaar materiaal minimaal 100cm uit de buurt van de bovenzijde, onderzijde, achterzijde of zijkanten van de barbecue. Bewaar deze ook niet in de opbergruimte van de barbecue!
- Uw barbecue mag niet door kinderen worden gebruikt. De toegankelijke onderdelen van de barbecue kunnen erg heet zijn. Houd jongere kinderen uit de buurt van de barbecue wanneer u deze gebruikt.
- Wees voorzichtig als u uw barbecue gebruikt. Tijdens het gebruik of tijdens het schoonmaken kan de barbecue heet zijn. Blijf daarom altijd in de buurt van de barbecue en verplaats de barbecue niet tijdens het gebruik of wanneer deze nog heet is.
- Wanneer de branders tijdens het bereiden van de gerechten uitgaan, draai dan alle gas kleppen dicht, open de deksel en wacht vijf minuten voordat u de branders weer aansteekt. Neem daarbij de ontstekingsinstructies in acht.
- Gebruik geen houtskool, briketten of lava stenen in uw barbecue.

- Buig tijdens het bereiden van eten niet over de barbecue en leg uw handen of vingers niet op de voorste rand van de ketel.
- Wanneer het vuur plotseling opflakkert, haalt u het eten boven de vlammen vandaan tot het vuur weer normaal brandt.
- In geval van een vetbrand, draait u alle branders dicht en laat u de deksel gesloten tot het vuur is gedoofd.
- Maak tijdens het reinigen van de kleppen of branders de openingen of aansluitingen niet groter.
- Blijf uit de buurt van ontstekingsbronnen bij het verwisselen van de gas cilinder.
- Een gedeukte of roestige gas cilinder kan gevaarlijk zijn. Laat deze controleren door uw gasleverancier. Gebruik geen gas cilinder met een beschadigde klep.
- De gas cilinder kan ogenschijnlijk leeg zijn, maar toch nog wat gas bevatten. Hiermee dient rekening gehouden te worden bij het transporteren en opslaan van de cilinder.
- Ontkoppel de gasdrukregelaar of een willekeurige gas aansluiting nooit wanneer u de barbecue gebruikt.
- Draag tijdens het bedienen van de barbecue hittebestendige wanten of ovenhandschoenen.

NIET GESCHIKT VOOR COMMERCIEEL GEBRUIK !

VEILIGHEIDSINFORMATIE

⚠ WAARSCHUWING: Uw barbecue is ontworpen voor gebruik met alleen het gas dat wordt aangeduid op de kenplaat. Uw barbecue niet gebruiken met andere gassen! Het niet opvolgen van deze waarschuwing kan leiden tot brandgevaar en lichamelijk letsel. Tevens wordt de garantie ongeldig.

⚠ WAARSCHUWING: Bewaar geen reserve gascilinder onder of in de buurt van de barbecue en vul de cilinder nooit verder dan 80%. Indien dit niet nauwkeurig wordt opgevolgd, kan er brand optreden met overlijden of ernstig letsel tot gevolg.

⚠ WAARSCHUWING: Houd stroomkabels en de brandstofslang uit de buurt van warme oppervlakken.

⚠ WAARSCHUWING: Plaats de barbecue nooit onder een niet-hittebestendig afdak of zonnescherm.

⚠ WAARSCHUWING: Deze barbecue is niet bedoeld voor installatie of plaatsing in of op een boot, camper of caravan.

⚠ WAARSCHUWING: Bewaar of gebruik, voor uw eigen veiligheid, geen benzine of andere ontvlambare dampen of vloeistoffen in de buurt van deze of andere barbecues. Het niet opvolgen van deze waarschuwing kan leiden tot brand, explosie en lichamelijk letsel.

VERZORGING & ONDERHOUD

ONDERHOUD

- Houd de ruimte rond de barbecue vrij, en houd brandbare materialen, benzine en andere ontvlambare gassen en vloeistoffen uit de buurt.
- Zorg ervoor dat de gaten in de drie zijkanten van de standaard open blijven, zodat de luchttoevoer voor verbranding en ventilatie niet geblokkeerd wordt.

REINIGING

Deze barbecue dient regelmatig schoongemaakt te worden.
Zorg dat de barbecue droog en schoon is en vet de metalen delen regelmatig in met een olie of vaseline om eventuele roestvorming te voorkomen. En berg de barbecue na gebruik altijd droog op. Gebruik geen bijtende schoonmaakmiddelen en/of anti-roest middelen om het bedieningspaneel met de afbeeldingen te reinigen. Zulke sterke schoonmaakmiddelen kunnen de afbeeldingen verwijderen.

REINIGEN VAN HET GRILLOPPERVLAK

De makkelijkste manier om de barbecue schoon te maken is meteen na het gebruik en nadat u de vlam uitdraait. Gebruik een ovenwant om uw hand te beschermen tegen hitte en stoom. Doop een metalen barbecue borstel in kraanwater en schrob de hete grill. Doop de borstel regelmatig in het water. De stoom die ontstaat wanneer het water in contact komt met de hete grill helpt bij het schoonmaken door voedselresten te weken. De voedselresten vallen naar beneden en verbranden. Dompel nooit hete onderdelen onder in water.

REINIGEN VAN DE BRANDERS

- Zorg ervoor dat de gaskraan en de knoppen op de "UIT"-stand staan. Controleer of de barbecue koel is.
- Reinig de buitenkant van de brander met een borstel. Verwijder hardnekkig vuil met een metalen schraper. Open verstopte openingen met een rechtgebogen paperclip. Gebruik nooit een houten tandenstoker, deze kan afbreken en de opening verstoppen.
- Bel onze klantenservice-lijn moet als de gastoevoer door de brander geblokkeerd wordt door insecten of andere voorwerpen.

ZEER BELANGRIJK:

De opening van de gaskraan moet in het midden van de brander geplaatst worden nadat u deze afgenomen en gereinigd heeft. Anders kan deze ernstige lichamelijke verwondingen en schade aan eigendommen veroorzaken. Beweeg de brander licht heen en weer nadat u hem teruggezet heeft om te kijken of hij goed op zijn plaats zit.
Hoe vaak de brander schoongemaakt moet worden hangt af van hoe vaak u de barbecue gebruikt.

REINIGING VAN DE LEKBAK

De lekbak moet regelmatig geleegd en schoongeveegd worden en afgewassen met water en een mild afwasmiddel. U kunt een kleine hoeveelheid zand of kattengrit op de bodem van de lekbak leggen om het vet op te nemen.

- Sla de grill buitenshuis op in een droge, goed geventileerde plaats buiten bereik van kinderen wanneer de gasfles nog aan de barbecue bevestigd is.
- Sla de barbecue ALLEEN binnenshuis op nadat de gasfles dichtgedraaid en verwijderd is, de gasfles moet buitenshuis opgeslagen worden buiten bereik van kinderen, sla de fles NOOIT op in een gebouw, garage of andere gesloten ruimte.

AANSLUITING GAS

Controleer of uw barbecue goed is gemonteerd. In deze handleiding is een gedetailleerde montage-instructie opgenomen waarin specifieke montageprocedures worden vermeld. Volg deze instructies nauwgezet op om een juiste en veilige montage van de barbecue te waarborgen.

Voor een goede werking van de barbecue is het noodzakelijk dat de barbecue op een vlakke ondergrond staat.

Dit toestel is ontwikkeld om gebruikt te worden in combinatie met butagas- of propaangasflessen van 5kg tot 15kg, voorzien van een geschikte drukregelaar. Gebruik alleen de drukregelaar en de slang die bijgeleverd worden met deze barbecue.
Bij vervanging van de gasdrukregelaar of gasslang zie onderstaande tabel voor gas en druk:

Categorie	Gas en Druk	Landen	Injector
I3+ (28-30/37)	**Butaan 28mbar / Propaan 37mbar**	**GB. IE, BE. CH. ES. FR. GR. IT & PT**	**Brander: 0,97mm**
I3 B/P (30)	**Butaan / Propaan 30mbar**	**DK, FI, GR, LU, NL, NO & SE**	**Brander: 0,97mm**

⚠ De slang dient niet langer te zijn dan 1,5 meter. Slechts goedgekeurde aansluitingen gebruiken. De gasslang dient gewijzigd te worden indien de nationale omstandigheden dit vereisen. De gasslang dient op een dergelijke wijze geplaatst te worden, dat ze niet verwrongen kan worden.

Voor uw veiligheid:
Zorg ervoor dat de zwarte plastic doorvoerbuizen van de drukregelaar op hun plaats zitten, en dat de slang niet in contact komt met de hittebeschermer of met de barbecue zelf.

Sluit de drukregelaar aan op uw gasfles.

ZEER BELANGRIJK:

- De temperatuur van de regelaar mag niet boven de 60°C (140F) stijgen.
  De regelaar moet voorzien zijn van een veiligheidsklep of drukbeveiliging.
- De opening van de drukregelaar moet passen op de aansluiting van de gaskraan van de fles.
- Controleer dat de gaskraan van de tank helemaal dicht staat (draai met de klok mee totdat de knop stopt).
- Controleer of de gaskraan van de gasfles geschikte uitwendige schroefdraden heeft .
- Zorg ervoor dat alle branderknoppen op de uit-stand staan.
- Verwijder de beschermkap van de gaskraan van de gasfles. Gebruik altijd de bijgeleverde beschermkap met de gaskraan.
- Inspecteer de aansluiting van de gaskraan, drukregelaar en de slang. Controleer op beschadigingen of vuil, verwijder eventueel vuil. Controleer de slang op beschadigingen. Probeer nooit beschadigd of geblokkeerde uitrustingsstukken. Neem contact op met uw plaatselijke gas leverancier voor vervanging of reparatie.
- Bij het aansluiten van de drukregelaar aan de gaskraan draait u de moer handmatig met de klok mee totdat hij niet verder kan. Gebruik geen sleutel om de moer aan te draaien. Met het gebruik van een sleutel kunt u de snelkoppeling beschadigen, wat gevaarlijk kan zijn. (zoals aangegeven in onderstaande afbeelding).
- Draai de gaskraan van de fles helemaal open (tegen de klok in). Gebruik een water-en-zeep oplossing om alle aansluitingen te controleren op lekken voordat u de grill probeert aan te steken. Als u een lek vindt moet u de gaskraan dichtdraaien en de grill niet gebruiken totdat het lek gerepareerd is door uw dealer of gasleverancier.

DRAAIKNOP MET OVERVULBEVEILIGING

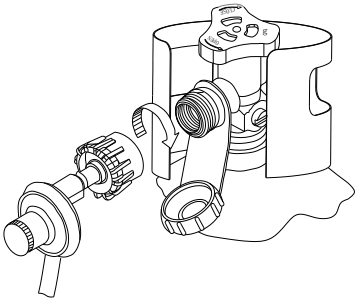

! ! ! WAARSCHUWING ! ! !
1. Probeer nooit voorwerpen in de opening van de gaskraan te duwen. Hierdoor kan de gaskraan beschadigd raken en gaan lekken. Lekkend gas kan brand, explosie, zware lichamelijke verwonding en zelfs dood veroorzaken. 2. Gebruik de barbecue niet totdat u op lekken getest heeft. 3. Als er een lekkage gevonden is, schakel dan ONMIDDELLIJK de gasfles uit (met de klok mee), ontkoppel de regelaar van de gasfles. Plaats de gasfles in een koele, goed geventileerde ruimte. Neem contact op met uw dealer of gasleverancier voor assistentie. 4. Als u een gaslek niet kunt stoppen bel dan meteen uw gasfles leverancier of de brandweer.

! ! ! GEVAAR ! ! !
1. Bewaar NOOIT een extra gasfles onder of vlakbij de barbecue of in een gesloten ruimte. 2. Vul de gasfles NOOIT voor meer dan 80%. Een overvolle extra gasfles is gevaarlijk, omdat er overtollig gas uit de veiligheidsklep kan lekken. Er kan gas ontsnappen uit de veiligheidsklep op de gasfles, wat brand kan veroorzaken. 3. Er moeten beschermkappen zitten op de aansluitingsopening van de extra gasfles. 4. Als u een gaslek vindt in de extra gasfles, ga er dan onmiddellijk uit de buurt en bel de brandweer.

ZEER BELANGRIJK: ONTKOPPEL DE GASFLES WANNEER DE BARBECUE NIET IN GEBRUIK IS.

Het ontkoppelen van de gasfles:

- Draai alle knoppen uit.
- Draai de gaskraan van de gasfles helemaal dicht (draai met de klok mee totdat de knop stopt).
- Haal de drukregelaar van de gaskraan af door de snelkoppelingsmoer tegen de klok in te draaien.
- Plaats de beschermkap terug op de gaskraan van de gasfles.

CONTROLE OP LEKKEN

ALGEMEEN

Alle gas aansluitingen van de barbecue worden getest op lekken in de fabriek voordat ze verzonden worden, maar bij montage moet het apparaat toch helemaal op gaslekken worden gecontroleerd, omdat er schade ontstaan kan zijn tijdens het verzenden, of het apparaat kan blootgesteld zijn aan extreme druk. Controleer het apparaat regelmatig op lekken, of controleer of u de geur van gas kunt waarnemen.

VOOR DE CONTROLE

- Zorg ervoor dat alle verpakkingsmateriaal van de barbecue verwijderd is, ook de riemen die de brander op zijn plaats houden.
- Rook niet terwijl u op lekken controleert.
- Controleer nooit op lekken met open vuur.
- Maak een water-en-zeepoplossing van één deel afwasmiddel en één deel water. Gebruik een spuitfles, borstel, of doek om de oplossing op de aansluitingen aan te brengen. Zorg dat de gasfles vol is voor de eerste lekcontrole.
- Het controleren op lekken moet buitenshuis gebeuren op een goed geventileerde plaats, uit de buurt van ontstekingsbronnen zoals gas- of elektrische apparaten, en brandbaar materiaal.
- Houd de grill uit de buurt van open vuur en/of vonken tijdens de controle.

HET CONTROLEREN

- Zorg ervoor dat alle regelknoppen in de “UIT”-stand staan.
- Zorg ervoor dat de drukregelaar goed aangesloten is op de gasfles.
- Open de gaskraan van de gasfles helemaal door de knop tegen de klok in te draaien. Als u een sissend geluid hoort, draai dan het gas ONMIDDELLIJK UIT; dit geeft een lek in de aansluiting aan. Bel uw gasleverancier of de brandweer.
- Controleer elke aansluiting van de gasfles tot en met de aansluiting van het kranengedeelte (de slang die naar de brander loopt) door de zeepoplossing op de aansluitingen te spuiten of te borstelen.
- Als er zeepbelletjes ontstaan is er een lek. Draai de gaskraan van de gasfles ONMIDDELLIJK dicht en kijk alle aansluitingen goed na. Open dan de gaskraan weer en controleer opnieuw.

Sluit altijd de gaskraan van de gasfles na de lekcontrole door de knop met de klok mee te draaien. Gebruik alleen door de fabrikant aanbevolen onderdelen met deze BBQ. Als u andere onderdelen gebruikt kan de garantie komen te vervallen. Gebruik de BBQ niet totdat alle aansluitingen nagekeken zijn en u er zeker van bent dat ze niet lekken.

VEILIGHEIDSTIPS

- Controleer altijd op lekken na elke keer dat u de gasfles verwisselt.
- Controleer altijd alle aansluitingen op lekken voor elk gebruik.
- Gebruik lang barbecuebestek om verbrandingen te voorkomen.
- Als er vet of hete voorwerpen van de barbecue afvallen op de gaskraan, drukregelaar, slang of een ander onderdeel dat gas bevat, sluit het gas dan onmiddellijk.
- Verwijder de lekbak niet als de barbecue nog niet helemaal afgekoeld is.
- Sluit alle regelknoppen en de gaskraan van de gasfles wanneer u de barbecue niet gebruikt.
- Duw de barbecue vooruit wanneer u hem verplaatst, trek er niet aan.
- Een ontkoppelde gasfles die opgeslagen is of vervoerd wordt moet voorzien zin van een beschermkap. Bewaar een gasfles niet in een gesloten ruimte zoals een carport, overdekte patio, veranda, garage of andere gebouwen.
- Laat nooit een gasfles achter in een voertuig of boot die oververhit kan raken door de zon.
- Bewaar de gasfles niet of vlakbij een plaats waar kinderen spelen.

LAATSTE CHECKLIST VOOR MONTAGE

- Er zit tenminste 100cm ruimte tussen brandbare stoffen en de zijkanten en achterkant van de grill.
- Er bevinden zich geen onbeschermde brandbare stoffen boven de grill.
- Alle interne verpakkingsmateriaal is verwijderd.
- De branders zitten goed op de openingen.
- De knoppen kunnen vrij draaien.
- U heeft de bijgeleverde drukregelaar & slang op uw barbecue aangesloten.
- Het apparaat is gecontroleerd en lekvrij.
- De gebruiker is op de hoogte van de locatie van de gaskraan.

AANWIJZINGEN AANSTEKEN BBQ

WAARSCHUWING: BELANGRIJK! VOOR HET AANSTEKEN:
Controleer de gastoevoerslang voordat u het gas “AAN” draait. Als er beschadigingen of scheuren te zien zijn moet de slang vervangen worden voor gebruik. De nieuwe gastoevoerslang moet voldoen aan de nationale eisen.
ZEER BELANGRIJK: KIJK ALTIJD DE SLANG NA VOOR ELK GEBRUIK VAN DEZE BARBECUE.

HET AANSTEKEN VAN DE HOOFDBRANDERS EN DE ZIJBRANDERS VAN DE BARBECUE:

1. Lees de aanwijzingen voordat u de branders aansteekt.
2. Draai alle knoppen op “UIT”, en open dan de gaskraan van de gasfles. Houd altijd uw gezicht en lichaam zo ver mogelijk van de barbecue af wanneer u deze aansteekt.
3. Open het deksel tijdens het aansteken.
4. Druk en draai de regelknoppen langzaam naar de stand. , De ingebouwde aansteker klikt en steekt tegelijkertijd de waakvlam en de brander aan. Draai de regelknop ONMIDDELLIJK op UIT als de brander niet binnen 5 seconden gaat branden, wacht 5 minuten tot al het gas verdwenen is, en herhaal de aansteekprocedure.

Controleer alle gasaansluitingen voor ieder gebruik. Ontsteek de BBQ niet als u een gasgeur waarneemt.

EIGENSCHAPPEN VAN DE VLAM:
Controleer of de eigenschappen van de vlam in orde zijn. Elke brander wordt voor het verzenden ingesteld, maar door variaties in de plaatselijke gastoevoer kunnen kleine aanpassingen nodig zijn.

De vlammen van de branders moeten blauw en stabiel zijn zonder gele uiteinden, lawaai, of oplaaien. Als de vlam geel is betekent dit dat er onvoldoende lucht aanwezig is. Als de vlam lawaai maakt en van de brander oplaait, betekent dit dat er teveel lucht aanwezig is.
OPMERKING: kleine gele uiteinden zijn in orde.

BEDIENINGSAANWIJZINGEN

! ! ! VOORZICHTIG ! ! !
Reinig de barbecue regelmatig, als de barbecue niet vaak genoeg schoongemaakt wordt kan het vet in de brand vliegen, wat de barbecue kan beschadigen. Laat de barbecue NOOIT zonder toezicht wanneer deze in gebruik is. Gebruik geen water om het vuur te doven als het vet in brand staat, dit kan verwondingen veroorzaken. Draai alle knoppen en de gasfles uit als het vet in brand vliegt. Het vuur kan niet gedoofd worden door het deksel te sluiten. Draai alle knoppen en de gasfles ONMIDDELLIJK uit als het vet in brand vliegt.

! ! ! WAARSCHUWING ! ! !
Voor een veilig gebruik van de barbecue: Laat de ruimte rondom de barbecue vrij en houd brandbaar materiaal uit de buurt. Laat kinderen NOOIT de barbecue bedienen of vlakbij de barbecue spelen. Deze barbecue is ALLEEN bedoeld voor gebruik buitenshuis. Gebruik de barbecue NOOIT in een gesloten ruimte zoals een carport, veranda, overdekte patio, garage, of onder brandbaar materiaal. Blokkeer de ventilatiegaten in de vier zijkanten van de barbecue niet, dit kan het brandvermogen van de brander beïnvloeden doordat er te weinig lucht bij komt. Plaats de barbecue tenminste 100cm van muren of andere oppervlakken vandaan. Plaats de barbecue tenminste 100 cm vandaan van voorwerpen die het gas in de brand kunnen steken, zoals elektrische apparaten, waakvlammen van geisers, enz. Gebruik deze barbecue niet op of onder houten balkonnen. Deze barbecue is alleen ontworpen voor gebruik met butaan/propaangas. Steek de brander NOOIT aan met gesloten deksel. Niet verbrand gas kan zich binnen de gesloten barbecue ophopen en een explosie veroorzaken. Controleer de vlammen van de branders regelmatig. Draai de gastoevoer uit wanneer u de barbecue niet gebruikt. Sluit de gasfles altijd helemaal en ontkoppel deze van de barbecue voordat u de barbecue verplaatst.

GEBRUIK VAN DE BARBECUE:

Voor grillen is een hoge temperatuur nodig, zodat het vlees dichtgeschroeid en goed bruin kan worden. De meeste etenswaren worden de hele tijd op de stand gegrild. Wanneer u grote stukken vlees of kip grilt, kan het echter nodig zijn om de temperatuur lager te zetten na de eerste bruining. Hierdoor kan het voedsel goed gaar worden zonder dat de buitenkant verbrandt. Etenswaren die lang gegrild worden of voedsel met een suikermarinade kan aan het einde van de griltijd een lagere temperatuur nodig hebben.

Zorg ervoor dat de barbecue gecontroleerd is op lekken en goed geplaatst is.
Verwijder alle verpakkingsmateriaal.
Steek de branders aan volgens de aanwijzingen in deze gebruiksaanwijzing.
Draai de regelknop op en verwarm de barbecue 15 minuten lang voor.
Opmerking: Het deksel van de barbecue moet gesloten worden terwijl het opwarmt.
Leg de etenswaren op de grill en grill ze totdat ze gaar zijn.

Instellen van de temperatuur.
De regelknop kan op elke stand tussen en gezet worden.

OPMERKING: De hete grill schroeit het voedsel dicht, zodat de sappen erin blijven. Hoe langer de barbecue voorverwarmd wordt, hoe sneller het vlees bruint.

GARANTIE

Gasbarbecue

Wij garanderen de originele klant/koper van elke Brixton Gas barbecue dat deze bij normaal huishoudelijk gebruik vrij is van materiaal- en fabrikagefouten gedurende de hieronder aangegeven periode. Grillen die verhuurd worden of commerciëel gebruikt worden zijn uitgesloten van deze garantie. Er wordt een prijs gerekend voor het verzenden en afleveren van de garantieonderdelen.

Onderdeel	Garantieperiode:
Branders	1 Jaar
Roestvrijstalen vlamverdeler:	1 Jaar
Grillroosters:	1 Jaar
Kranen:	1 Jaar
Frame, Behuizing, Kar, Bedieningspaneel, Aansteker en dergelijke onderdelen:	1 Jaar
Alle roestvrijstalen onderdelen:	1 Jaar

Onze verplichting onder deze garantie is beperkt tot reparatie of vervanging, naar ons oordeel, van het product tijdens de garantieperiode. Onze mate van aansprakelijkheid onder deze garantie is beperkt tot reparatie of vervanging. Deze garantie dekt geen normale slijtage van onderdelen, en schade veroorzaakt door het volgende: verwaarlozing of misbruik van het product, gebruik met ongeschikte brandstof/gastoevoer, gebruik in tegenstelling met de gebruiksaanwijzingen, of aanpassing door iemand anders dan het service centrum van onze fabriek. Indien de barbecue niet volgens de aanwijzingen in deze handleiding is onderhouden vervalt iedere aanspraak op garantie. De garantieperiode wordt niet verlengd door genoemde reparaties of vervangingen.

Veelgestelde vragen & de antwoorden

Waar kan ik een goedgekeurde en voor deze Brixton barbecue geschikte gasfles kopen?
Bij uw plaatselijke gasleverancier en bij iedere grote kampeervakhandel.

Kan de barbecue in weer en wind buiten blijven staan?
U kunt uw barbecue het beste na gebruik op een droge en goed geventileerde plaats opbergen. Koppel altijd de gasfles los, zoals beschreven in deze handleiding.
Tevens kunt u een beschermhoes aanschaffen. Deze zijn verkrijgbaar bij uw verkooppunt of bij LIBO Technical Services (T +31 50-5020043, info@liboairco.nl).

Er zijn barbecue onderdelen beschadigd of niet aanwezig na het openen van de verpakking, wat nu te doen?
Neem contact op met LIBO Technical Services (T +31 50-5020043, info@liboairco.nl) zij zullen u verder helpen.

Kunnen de grill en/of bakplaten in de afwasmachine?
Dit is mogelijk, echter het schoonmaken met een barbecue reinigingsmiddel of sopje volstaat ook.

Kan ik de barbecue ook als oven gebruiken?
Indien u de kap gesloten houdt tijdens het gebruik, fungeert de barbecue als een soort oven. Houd wel altijd de temperatuur op de ingebouwde temperatuurmeter nauwlettend in de gaten.
Indien deze te hoog oploopt, dient u het gas lager te zetten, dan wel de kap te openen. Neem altijd voldoende afstand als u de kap open doet !

Er lekt vet onder in de barbecue en/of op de ondergrond, wat nu te doen?
Reinig de barbecue en de ondergrond. Verplaats uw barbecue naar een vlakke en rechte ondergrond. Zorg er tevens voor dat u regelmatig de vetopvang bak leegt.

Kan de barbecue ingebouwd worden in een buitenkeuken?
Ja, dit model BBQ is geschikt voor inbouw. Echter nooit voor binnengebruik of onder een brandbare overkapping.

Is er een draaispit leverbaar voor deze barbecue?
Neem contact op met LIBO Technical Services (T +31 50-5020043, info@liboairco.nl). U wordt verder geholpen.

SAFETY INSTRUCTIONS

DANGER:

- When smelling gas:
  1. Shut off the gas supply to the barbecue.
  2. Extinguish any flames.
  3. Open the cover.
  4. If the gas smell doesn't disappear, keep your distance from the barbecue and contact your gas supplier or fire department straight away.
- Gas leaks can cause fire or explosions, which can lead to serious or fatal injuries or damage of properties.
- Only use this barbecue when all parts are mounted. The unit must be installed according to the instructions in the "Installation Manual". An incorrect installation can be dangerous, hence all instructions in this manual must be strictly followed.
- Not paying attention to the dangers, warnings and precautions in this user manual can lead to serious or fatal injuries, or to fire or explosions causing damage to property.
- Changing the appliance can be extremely dangerous.

WARNINGS:

- Never store or use gasoline or other flammable liquids near this or other barbecues.
- Check the Barbecue first for leakages according to the instructions in this manual before starting to use it. Perform these checks also when the barbecue was mounted at the dealer.
- Do not try to ignite this barbecue without first having read chapter "BBQ ignition instructions" in this manual.
- Keep this user manual for future reference.
- Follow the instructions for connecting the gas pressure regulator to your BBQ.
- Never store a backup gas cylinder or disconnected cylinder underneath or near this barbecue.
- Never put barbecue covers or other inflammable materials on top or in the storage space of the barbecue.
- After long periods in which the Brixton BBQ has not been used, it must be checked for gas leaks and obstructions of the burner. Refer to the instructions in this manual for the correct procedure.
- Never check for gas leaks using a lighter.
- Never use your Brixton BBQ in case of gas leaks at the joints.
- Keep inflammable materials at a minimum distance of 100cm from the sides or rear of the barbecue. Don't store these in the storage space of the barbecue!
- Your Brixton BBQ may not be used by children. The accessible components of the barbecue can become very hot. Keep young children away from the barbecue when in use.
- Be careful when using your Brixton BBQ. The barbecue can be hot while in use or when cleaning, so always stay near the barbecue and never move it while in use.
- If the burners turn off while preparing dishes, close all gas valves. Open the cover and wait five minutes before you re-ignite the burners, following all ignition instructions when doing so.
- Never use charcoal, brikets or lava stone in your Brixton BBQ.
- When preparing food, never lean over the barbecue or put your hands or fingers on the front edge of the gas cylinder.
- In case the flames suddenly rise up high, remove the food from above the flames until the fire settles down again.
- In case grease starts to burn, shot off all burners and leave the cover closed until the fire is extinguished.
- When cleaning the valves or burners, never enlarge the openings or connections.

- Keep your distance from ignition sources when replacing the gas cylinder.
- A dented or rusty gas cylinder can be dangerous. Have it checked by your gas supplier. Never use a gas cylinder with a damaged valve.
- The gas cylinder can seemingly be empty, but still contain some gas. Keep this in mind when moving or storing the cylinder.
- Never disconnect the pressure regulator or any gas connection while using the barbecue.
- Always wear heat-resistant oven gloves when using the barbecue.

NOT SUITABLE FOR COMMERCIAL USE !

SAFETY INFORMATION

⚠ WARNING: Your barbecue is designed for use with gas none other than that indicated on the type plate. Never use your barbecue with other gasses. Not heeding this warning can lead to fire hazards and personal injuries. Moreover, it will void the warranty.

⚠ WARNING: Never store backup gas cylinders underneath or nearby the barbecue. Do not fill the gas cylinder over 80 percent; and in case this information is not strictly observed, a fire can be the result which leads to fatal or serious injuries.

⚠ WARNING: Keep power cables and the fuel hose away from hot surfaces.

⚠ WARNING: Never place the Brixton BBQ under a heat-resistant shelter or sunscreen.

⚠ WARNING: This barbecue is not intended for installation or placement in a camper/caravan, nor is it intended for installation in or on a boat.

⚠ WARNING: For your own safety, never store or use gasoline or other combustible fumes or liquids near this or other barbecues. Non-observance of this warning can lead to fire, explosions and personal injuries.

CARE AND MAINTENANCE

MAINTENANCE

- Keep an open space around the BBQ, and keep inflammable materials, gasoline and other combustible gasses at a safe distance.
- Make sure that the holes in the three sides of the stand stay open to keep the air supply and ventilation from being blocked.

CLEANING

This barbecue needs to be cleaned regularly.
Make sure the barbecue is dry and clean and grease the metal parts with oil or vaseline to avoid rust.
Always store the barbecue after use.
Don't use abrasive cleaning agents and/or anti-corrosion products to clean the control panel with the pictures. Such aggressive cleaning materials can remove the pictures.

CLEANING THE GRILL SURFACE

The easiest way to clean the BBQ is directly after use, after you switch off the flame. Use oven gloves to protect your hands against heat and steam. Immerse a metal barbecue brush in tap water and scrub the hot grill. Regularly immerse the brush in water. The steam generated by the water coming into contact with the grill helps you with cleaning by soaking any residual food. The residue will fall down and burn. Never immerse hot parts into water.

CLEANING THE BURNERS

- Make sure that the gas tap and knobs are set to position "OFF". Check whether the BBQ is cooled down.
- Clean the exterior of the burner with a brush. Remove persisting debris with a metal scraper. Never use a wooden toothpick as it can break and obstruct the opening.
- Note that you must call our customer service line when the gas supply to the burner is being blocked by insects or other objects.

VERY IMPORTANT:

The opening of the gas tap must be placed in the center of the burner after you have removed and cleaned it. If not, this can lead to serious injuries or damage to properties. Lightly move the burner back and forth after replacing it to make sure it's in its place. How often the burner requires cleaning depends on how often you use the BBQ.

CLEANING THE DRIP TRAY

The drip tray must be emptied and cleaned regularly, and washed with water and a mild detergent. You could put a small amount of sand or cat litter in the bottom of the drip tray to absorb grease.

- Store the grill outdoors on a dry and well-ventilated spot, out of reach of children, when the gas cylinder is still connected to the BBQ
- ONLY store the BBQ indoors after closing and removing the gas cylinder. The gas cylinder must be stored outside, out of reach of children, NEVER store the cylinder in a building, garage or in other confined space.

GAS CONNECTION

Check whether your barbecue is installed correctly. This manual provides detailed mounting instructions which include specific mounting procedures. Strictly observe these instructions to ensure correct and safe installation of the barbecue.

For correct functioning of the barbecue, it is important to place the barbecue on an even surface.

This barbecue is set up to be used with butane or propane gas bottles from 5kg till 15kg, with appropiate gas pressure regulator.

For replacement of the gas pressure regulator and hose please see below table for correct specifications:

Category	Gas and pressure	Countries	Injector
I3+ (28-30/37)	**Butane 28mbar / Propane 37mbar**	**GB. IE, BE. CH. ES. FR. GR. IT & PT**	**Burner: 0,97mm**
I3 B/P (30)	**Butane / Propane 30mbar**	**DK, FI, GR, LU, NL, NO & SE**	**Burner: 0,97mm**

⚠ The gas hose must not be longer than 1.5 mtr. Only use approved connections. The gas hose needs to be adjusted if national circumstances require. The gas hose needs to be fitted in such a way that it can not be twisted.

For your safety:
Make sure all black plastic grommets of the pressure regulator are in place, and that the hose is not making contact with the heat protection of the BBQ itself.

Connect the pressure regulator to your gas cylinder.

VERY IMPORTANT:

- The temperature of the regulator may not exceed 60°C (140F).
  The regulator must be equipped with a safety valve or pressure limiter.
- The opening of the regulator must fit the connection of the gas tap of the cylinder.
- Check whether the gas tap of the tank is completely closed (turn clockwise until the knob stops).
- Check whether the gas tap of the gas cylinder is provided with suitable outer threads.
- Make sure that all burner knobs are set to position “off”.
- Remove the protective cover from the gas tap of the gas cylinder. Always use the protective cover supplied with the gas tap.
- Inspect the connection between the gas tap and the pressure regulator. Look for damage and dirt. Remove any debris. Check the hose for any damage. Never try using damaged or blocked equipment. Contact your local L.P. gas supplier for repairs.
- When connecting the pressure regulator to the gas tap, manually turn the nut clockwise until it doesn’tgo any further. Do not use a wrench to tighten the nut. Using a wrench can damage the joints, which can be dangerous (as illustrated in the picture below).
- Turn the gas tap of the cylinder fully open (counter-clockwise). Use a solution of water and soap to check for any leakage before trying to ignite the grill. If you encounter a leak, you must shut off the gas tap and only use the grill after the leak is repaired by a local L.P. gas supplier.

ROTARY KNOB WITH OVERFILL PROTECTION

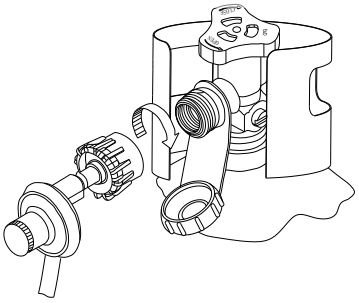

! ! ! WARNING ! ! !
1. Never try to insert objects into the opening of the gas tap. This can damage the gas tap causing it to start leaking. Leaking gas can cause fire, explosions, serious personal injuries and even death. 2. Do not use this BBQ before performing a leak test. 3. If you have found a gas leak, turn off the gas cylinder immediately. Dismount the gas pressure regulator from the gas cylinder. Place the gas cylinder in a cool, well ventilated area. Contact your dealer or gas supplier for further assistence. 4. If you can't stop the gas leak contact the fire department or supplier of the gas cylinder.

! ! ! DANGER ! ! !
1. NEVER store an extra gas cylinder under neath or close to the BBQ or in confined spaces.. 2. NEVER fill the gas cylinder over 80%. Overfilling a gas cylinder is dangerous, because excess gas can leak out of the safety valve. Gas can escape from the safety valve causing a fire. 3. The connection openings of the gas cylinder must be provided with protective covers. 4. In case you discover a gas leak in the extra gas cylinder, immediately keep your distance and call the fire department.

VERY IMPORTANT: DISCONNECT THE GAS CYLINDER WHEN THE BBQ IS NOT IN USE.

Disconnecting the gas cylinder:

- Turn off all knobs.
- Completely close the gas tap of the gas cylinder (turn clockwise until the knob stops).
- Remove the pressure regulator from the gas tap by turning the quick-connect nut counter-clockwise
- Replace the protective cover on the gas tap of the gas cylinder.

LEAK TEST

GENERAL

All gas connections of the grill are tested for leaks in the factory prior to shipment. Nevertheless, when mounting the device, it must be checked entirely for gas leaks, because of possible damages during transportation or due to exposure to extreme pressure. Regularly check the device for leakage, or check whether you can smell any gas.

BEFORE CHECKING

- Make sure to remove all packing materials from the BBQ, including the straps keeping the burner in its place.
- Do not smoke while checking for leakage.
- Never check for leakage with open fire.
- Prepare a solution of water and soap of one part detergent and one part water. Do not use a spray can, brush or cloth to apply the solution to the connections. Make sure the gas cylinder is full before the first leak test.
- Checking for leaks must be performed outdoors on a well-ventilated spot, away from ignition source such as gas or electrical devices and combustible materials.
- Keep the grill away from open fire and/or sparks during the test.

CHECKING

- Make sure all control knobs are set to position “OFF”.
- Make sure the pressure regulator is properly connected to the gas cylinder.
- Completely open the gas tap of the gas cylinder by turning the knob counter-clockwise. In case you hear a hissing sound, IMMEDIATELY turn off the gas; this indicates a serious leak in the connection. Contact your gas supplier or fire department.
- Check each connection of the gas cylinder all the way through to the taps part (the hose leading to the burner) by spraying or brushing the soap solution on the connections.
- There is a leak when soap bubbles appear. IMMEDIATELY close the gas tap of the gas cylinder and carefully check all connections. Open the gas tap again and perform a new check.

Always close the gas tap of the gas cylinder after the leak test by turning the knob clockwise.
Only use the parts recommended by the manufacturer for this BBQ. The warranty will become void when using other parts. Do not use the BBQ until all connections are inspected and you are certain these show no signs of leakage.

SAFETY TIPS

- Always check for leakage every time you replace the gas cylinder.
- Always check all connections for leakage before each use.
- Use long BBQ tools to prevent burns.
- In case grease or hot objects drop from the BBQ on the gas tap, pressure regulator, hose or any other part that contains gas, immediately shut off the gas supply.
- Do not remove the drip tray before the BBQ has not sufficiently cooled down.
- Close all control knobs and the gas tap of the gas cylinder when not using the BBQ.
- Push the BBQ forward when moving, never pull it.
- A disconnected gas cylinder being stored or moved must be equipped with a protective cover. Do not store a gas cylinder in confined spaces such as a carport, covered patio, veranda, garage or other structures.
- Never leave a gas cylinder behind in a vehicle or boat that can get overheated by the sun.
- Do not store the gas cylinder in or near a place where children play.

FINAL CHECKLIST BEFORE MOUNTING

- There is an open space of at least 100 cm between combustible substances and the sides and rear of this grill.
- There are no unprotected combustible substances above the grill.
- All internal packing materials are removed.
- The burners fit well on the openings.
- The knobs can rotate freely.
- The device has been checked and is free of leakage.
- The user knows the location of the gas tap.

BBQ IGNITION INSTRUCTIONS

WARNING: IMPORTANT! BEFORE IGNITING:
Check the gas supply hose before turning the gas “ON”. In case of visible damage or rips, the hose must be replaced before use. The new gas supply hose must be according national regulations.
VERY IMPORTANT: ALWAYS INSPECT THE HOSE BEFORE EACH USE OF THIS BBQ.

IGNITING THE MAIN BURNERS AND SIDE BURNERS OF THE BBQ:

1. Read all instructions before igniting the burners.
2. Turn all knobs to “OFF” and open the gas tap of the gas cylinder. Keep your face and body as far as possible from the BBQ when igniting it.
3. Open the cover while igniting.
4. Press and turn the control knobs slowly to the position. The built-in igniter clicks and simultaneously ignites the pilot flame and burner. If the burner does not ignite within 5 seconds, IMMEDIATELY turn the control knob to OFF, wait for 5 minutes until all gas has disappeared and repeat the ignition procedure.

Check all gas connections before each use. Do not ignite the BBQ when smelling any gas.

CHARACTERISTICS OF THE FLAME:
Check whether the characteristics of the flame are in order. Each burner is preset prior to shipment, but due to the many variations in local gas supplies small adjustments might be required.

The flames of the burners must be blue and stable, without yellow tips, noise or sudden increases. A yellow flame indicates insufficient presence of air. A noisy flame with sudden increases from the burner means there is too much air present.
NOTE: small yellow tips are ok.

INSTRUCTIONS FOR USE

! ! ! BE CAREFUL ! ! !
Regularly clean the BBQ. If the BBQ is not cleaned regularly, the grease can start burning which damages the BBQ. NEVER leave the BBQ unattended when in use. Do not use water to extinguish flames when the grease is burning, this can cause injuries. Turn off all knobs and the gas cylinder in case of burning grease. The fire can be extinguished by closing the cover. IMMEDIATELY turn off all knobs and the gas cylinder when grease starts to burn.

! ! ! WARNING ! ! !
For safe use of the BBQ: Leave enough free space around the BBQ and keep inflammable materials out of the way. NEVER let children use the BBQ or play near the BBQ. This BBQ is intended for outdoor use ONLY. NEVER use the BBQ in confined spaces such as a carport, veranda, covered patio, garage, or underneath inflammable materials. Do not obstruct the vents in the four sides of the BBQ, this could affect the burning power of the burner due to insufficient air supply. Place the BBQ at least 100 cm away from walls or other surfaces. Place the BBQ at least 100 cm away from objects that could ignite the gas such as electrical equipment, pilot flames of gas water heaters, etc. Do not use this BBQ on or underneath wooden balconies. This BBQ is designed for use with butane/propane gas, do NOT use lava stone, brikets or charcoal with this BBQ. NEVER ignite the burner with the cover closed. Non-burned gas can accumulate within the closed BBQ and cause an explosion. Regularly check the flames of the burners. Shut down the gas supply when the BBQ is not in use. Always shut off the gas cylinder completely and disconnect it from the BBQ before moving the BBQ.

USING THE BARBECUE:

Grilling requires a high temperature for the meat to nicely burn and brown. Most dishes are constantly grilled on position . However, when grilling large pieces of meat or chicken, it might be necessary to lower the temperature after the first browning. This ensures the food to get well done, without burning the outside. For food requiring long grill times or containing sugar marinade you might have to lower the temperature nearing the end of the grill time.

Make sure the BBQ is checked for leaks and is properly placed.
Remove all packing materials.
Ignite the burners according to the instructions in this user manual.
Turn the control knob to and preheat the BBQ for 15 minutes.
Note: The lid of the BBQ must be closed while preheating.
Arrange the food on the grill and grill it until done.

Temperature setting:
The control know can be set to any position between and

NOTE: The hot grill will brown the outside of the meat, keeping the juices inside. The longer the BBQ is preheated, the quicker the meat will brown.

WARRANTY

Gasbarbecue

We guarantee the original customer/buyer of any Brixton Gas BBQ that, when used for normal domestic purposes, this BBQ is free of material and production defects for the period stipulated below. Grills being rented or used for commercial purposes are excluded from this warranty. Costs for sending and delivering warranty parts will be charged.

Part	Warranty period:
Burners	1 Year
Stainless steel flame distributor:	1 Year
Grill racks:	1 Year
Taps:	1 Year
Frame, Housing, Cover, Control panel, Igniter and similar parts:	1 Year
All stainless steel parts:	1 Year

Our obligation under this warranty is limited to repair or replacement, according to our judgment, of the product during the warranty period. The scope of our liability under this warranty is limited to repair and replacement. This warranty does not cover normal wear and tear of parts, or damage as a result of the following: neglect or misuse of the product, use with unsuitable fuel/gas supply, use in contradiction with the instructions for use, or adjustments made by anyone other than the service centre of our factory. The warranty period will not be extended by the above mentioned repairs or replacements.

Frequently asked questions & the answers

Where can I purchase a gas cylinder, approved and suitable for this Brixton BBQ?
At your local gas supplier or any large camping shops.

Can the BBQ stay outside in any weather condition?
We recommend storing your BBQ after use in a dry and well-ventilated place. Always disconnect the gas cylinder according to the instructions in this manual.
You can also purchase a protective cover. These are available at your point of sales or at LIBO Technical Services (T +31 50 5020043, info@liboairco.nl).

After opening the packaging, BBQ parts are damaged or missing, what to do now?
Contact LIBO Technical Services (T +31 50 5020043, info@liboairco.nl) they will help you further.

Can I wash the grill and/or baking trays in the dishwasher?
This is possibly, however, cleaning with a BBQ cleaning agent or soapy water is also sufficient.

Can I use the BBQ also as an oven?
When you keep the cover closed during use, the BBQ acts as a sort of oven. Do pay close attention to the temperature on the built-in temperature gauge.
In case it rises too high, you should set the gas lower or otherwise open the cover. Always keep a safe distance when opening the cover!

Grease is leaking from underneath the BBQ and/or on the foundation, what to do now?
Clean the BBQ and foundation. Move your BBQ to a flat or straight surface.
Also make sure to regularly empty the grease drip tray.

Is there a rotary spit available for this BBQ?
Please contact LIBO Technical Services (T +31 50 5020043, info@liboairco.nl). They will help you further.

CONSIGNES DE SECURITE

DANGER :

- Lorsque vous détectez une odeur de gaz :
  1. Fermez l'alimentation du gaz du barbecue.
  2. Eteignez toutes les flammes.
  3. Ouvrez le couvercle.
  4. Si l'odeur de gaz ne disparaît pas, restez éloigné du barbecue et contactez immédiatement votre fournisseur de gaz ou les pompiers.
- Les fuites de gaz peuvent provoquer des incendies ou des explosions susceptibles de causer des blessures graves ou fatales ou des dégâts matériels.
- N'utilisez ce barbecue que lorsque toutes les pièces sont assemblées. Cet appareil doit être monté conformément aux instructions du "Guide d'Installation". Un mauvais montage peut être dangereux, donc toutes les instructions de ce guide doivent être strictement respectées.
- Ignorez les dangers, avertissements et précautions mentionnés dans ce guide d'utilisateur peut entrainer des blessures sérieuses ou fatales, ou des incendies ou des explosions provoquant des dégâts matériels.
- Le déplacement de l'appareil peut être extrêmement dangereux.

AVERTISSEMENTS :

- Ne conservez ni n'utilisez jamais de l'essence ou tout autre liquide inflammable à proximité d'un barbecue y compris celui-ci.
- Vérifiez d'abord que le Barbecue n'ait pas de fuite, conformément aux instructions de ce guide avant de commencer à l'utiliser. Procédez également à ces vérifications lorsque le barbecue est assemblé chez le détaillant.
- Ne tentez pas d'allumer le barbecue avant d'avoir lu le chapitre "Instructions d'allumage du Barbecue" de ce guide.
- Conservez ce manuel pour pouvoir vous y référer ultérieurement.
- Suivez les instructions de branchement du régulateur de pression du gaz à votre Barbecue.
- Ne conservez jamais une bonbonne de gaz en réserve ou une bonbonne débranchée sous ou à proximité de ce barbecue.
- Ne mettez jamais de couvercles de barbecue ou tout autre matériau inflammable au-dessus ou dans l'espace de rangement du barbecue.
- Lorsque le Barbecue Brixton n'a pas été utilisé durant une longue période, il faut vérifier qu'il n'y ait pas de fuites de gaz ni d'obstruction du brûleur. Consultez les instructions dans ce guide pour la bonne procédure.
- Ne vérifiez jamais les fuites de gaz à l'aide d'un briquet.
- N'utilisez jamais votre Barbecue Brixton en cas de fuites de gaz au niveau des joints.
- Conservez les matériaux inflammables à une distance minimale d'1 mètre des côtés ou de l'arrière du barbecue. Ne les conservez pas dans l'espace de rangement du barbecue !
- Votre Barbecue Brixton ne peut pas être utilisé par les enfants. Les parties accessibles du barbecue peuvent devenir très chaudes. Gardez les jeunes enfants hors de proximité du barbecue lors de son fonctionnement.
- Soyez prudent lors de l'utilisation de votre BBQ Brixton. Le barbecue peut être chaud lors de son fonctionnement ou lors du nettoyage, par conséquent restez toujours à proximité du barbecue et ne le déplacez jamais pendant son utilisation.
- Si les brûleurs s'éteignent pendant la préparation de la nourriture, fermez toutes les vannes de gaz. Ouvrez le couvercle et patientez cinq minutes avant de rallumer les brûleurs en respectant toutes les instructions d'allumage durant la procédure.
- N'utilisez jamais de charbon, de briquettes ou de pierres de lave dans votre Barbecue Brixton.

- Lors de la préparation de nourriture, ne vous penchez jamais au-dessus du barbecue, ou ne mettez jamais vos mains ou doigts sur le rebord avant de la bonbonne à gaz.
- Si les flammes s'élèvent soudainement, retirez la nourriture des flammes jusqu'à ce que le feu se calme à nouveau.
- Si la graisse commence à brûler, arrêtez tous les brûleurs et laissez le couvercle refermé jusqu'à ce que le feu soit éteint.
- Lors du nettoyage des vannes ou des brûleurs, n'élargissez jamais les ouvertures ou les branchements.
- Restez hors de proximité des sources d'allumage pendant le changement de la bonbonne à gaz.
- Une bonbonne à gaz cabossée ou rouillée peut être dangereuse. Faites-la vérifier par votre fournisseur de gaz. N'utilisez jamais une bonbonne à gaz avec une vanne endommagée.
- La bonbonne à gaz peut sembler vide mais contient toujours du gaz. Ne l'oubliez pas lors du déplacement ou du rangement de la bonbonne.
- Ne débranchez jamais le régulateur de pression ou tout autre branchement pendant l'utilisation du barbecue.
- Portez toujours des gants ignifugés pour le four lors de l'utilisation du barbecue.

UNIQUEMENT POUR UN USAGE DOMESTIQUE !

INFORMATIONS DE SECURITE

⚠ AVERTISSEMENT : Votre barbecue est conçu pour fonctionner uniquement avec le gaz indiqué sur la plaque d'indication. Ne faites jamais fonctionner votre barbecue avec un gaz différent. Le non respect de cet avertissement peut créer un risque d'incendie ou de blessures corporelles. De plus, ceci annule la garantie.

⚠ AVERTISSEMENT : Ne conservez jamais de bonbonne à gaz en réserve sous ou à proximité du barbecue. Ne remplissez pas la bonbonne au-delà de 80 %, car si cette consigne n'est pas strictement respectée, un incendie peut s'ensuivre provoquant des blessures sérieuses ou fatales.

⚠ AVERTISSEMENT : Maintenez les câbles d'alimentation et les conduits de gaz à distances des surfaces chaudes.

⚠ AVERTISSEMENT : Ne disposez jamais le Barbecue Brixton sous un abri résistant à la chaleur ou un pare-soleil.

⚠ ATTENTION : Ce barbecue n'est pas conçu pour être installé ou placé dans un camping-car ou une caravane et n'est pas destiné à être utilisé dans ou sur un bateau.

⚠ AVERTISSEMENT : Pour votre propre sécurité, ne stockez ni n'utilisez jamais d'essence ou d'autres combustibles liquides ou gazeux à proximité d'un barbecue. Le non respect de cet avertissement peut provoquer des incendies, des explosions et des blessures corporelles.

PRECAUTION ET ENTRETIEN

ENTRETIEN

- Conservez un espace libre autour du BBQ, et gardez éloignés les matériaux inflammables, essence et autres gaz combustibles.
- Veillez à ce que les orifices des 3 côtés du support restent ouverts afin de permettre l'arrivée de l'air et de ne pas obstruer la ventilation.

NETTOYAGE

Ce barbecue doit être nettoyé régulièrement.
Veillez à ce que le barbecue soit sec et propre et huilez les parties métalliques avec de l'huile ou de la vaseline pour l'empêcher de rouiller.
Rangez toujours le barbecue après utilisation.
N'utilisez pas de détergents abrasifs et/ou de produits antirouille pour nettoyer le panneau de contrôle avec les images. Des produits détachants agressifs peuvent effacer les illustrations.

NETTOYAGE DE LA SURFACE DU GRILL

La manière la plus simple de nettoyer le barbecue est de le faire immédiatement après l'utilisation, après avoir éteint la flamme. Utilisez des gants de cuisine pour protéger vos mains de la chaleur et de la vapeur. Plongez une brosse métallique pour barbecue dans de l'eau et frottez le grill chaud. Immergez régulièrement la brosse dans l'eau. Le contact du grill avec l'eau provoque de la vapeur qui contribue à votre nettoyage en trempant tous les résidus alimentaires. Les résidus se détacheront et brûleront. N'immergez jamais les parties chaudes dans l'eau.

NETTOYAGE DES BRULEURS

- Assurez-vous que le robinet du gaz et tous les boutons soient sur la position "OFF". Vérifiez que le barbecue soit refroidi.
- Nettoyez l'extérieur du brûleur à l'aide d'une brosse. Eliminez les déchets difficiles avec un grattoir métallique. N'utilisez jamais de cure-dents en bois car ils peuvent boucher les orifices en se cassant.
- A savoir qu'il vous faut appeler notre service clientèle lorsque l'alimentation du gaz du brûleur est bouchée par des insectes ou autres objets.

TRES IMPORTANT :

L'orifice du robinet du gaz doit être mis au milieu du brûleur après l'avoir retiré et nettoyé. Sinon, des blessures sérieuses ou des dégâts matériels peuvent en résulter. Après avoir remis le brûleur en place, veillez à son bon positionnement en le bougeant légèrement d'avant en arrière. La fréquence de nettoyage du brûleur dépend de votre fréquence d'utilisation du barbecue.

NETTOYAGE DE LA CUVETTE D'EGOUTTAGE

La cuvette d'égouttage doit être régulièrement vidée et nettoyée et lavée avec de l'eau et un détergent doux. Il vous serait possible de mettre une petite quantité de sable ou de litière pour chat au fond de la cuvette d'égouttage pour absorber la graisse.

- Rangez le grill à l'extérieur, dans un lieu sec et bien aéré, hors de la portée des enfants lorsque la bonbonne à gaz est encore branchée au barbecue.
- Rangez SEULEMENT le barbecue à l'intérieur après avoir fermé et enlevé la bonbonne à gaz. La bonbonne à gaz doit être rangée à l'extérieur, hors de portée des enfants ; NE gardez JAMAIS la bonbonne à gaz dans un bâtiment, un garage ou un autre endroit réduit.

BRANCHEMENT DU GAZ

Vérifiez que votre barbecue soit correctement monté. Ce guide indique des instructions de montage détaillées comprenant des procédures d'assemblage précises. Respectez strictement ces instructions afin de garantir un assemblage correct et sécurisé du barbecue.

Pour le bon fonctionnement du barbecue, il est important de le placer sur une surface plane.

Ce barbecue est destiné à être utilisé avec des bonbonnes à gaz butane ou propane de 5 à 15kg, avec le régulateur conforme de pression à gaz.

Pour changer le régulateur de pression à gaz et le tuyau, veuillez consulter le tableau ci-dessous pour les spécifications exactes :

Catégorie	Gaz et pression	Pays	Injecteur
I3+ (28-30/37)	**Butane 28mbar / Propane 37mbar**	**GB. IE, BE. CH. ES. FR. GR. IT & PT**	**Brûleur : 0,97mm**
I3 B/P (30)	**Butane / Propane 30mbar**	**DK, FI, GR, LU, NL, NO & SE**	**Brûleur : 0,97mm**

⚠ Le tuyau du gaz ne doit pas dépasser 1,5 mètre de longueur. N'utilisez que des branchements certifiés. Le tuyau du gaz doit être ajusté, si requis par les normes du pays. Le tuyau du gaz doit être branché de manière à ce qu'il ne puisse pas être entortillé.

Pour votre propre sécurité:
Assurez-vous que tous les œillets noirs en plastique du régulateur de pression soient en place et que le tuyau ne soit pas en contact avec la protection contre la chaleur du barbecue.

Branchez le régulateur de pression à votre bonbonne de gaz.

TRES IMPORTANT:

- La température du régulateur ne doit pas dépasser 60°C (140F).
  Le régulateur doit être équipé d'une vanne de sécurité ou d'un limiteur de pression.
- L'ouverture du régulateur doit correspondre au branchement du robinet de gaz de la bonbonne.
- Vérifiez si le robinet de gaz du réservoir est complètement fermé (tournez dans le sens des aiguilles d'une montre jusqu'à ce que le bouton s'arrête).
- Vérifiez si le robinet de gaz de la bonbonne est doté du bon filetage extérieur.
- Assurez-vous que tous les boutons des brûleurs soient placés en position d'arrêt.
- Retirez le couvercle de protection du robinet de gaz de la bonbonne. Utilisez toujours le couvercle de protection fourni avec le robinet de gaz.
- Inspectez la connexion entre le robinet de gaz et le régulateur de pression. Recherchez les traces de dommages et de saletés. Retirez les débris. Vérifiez l'absence de dommages sur le tuyau. Ne tentez jamais d'utiliser un équipement endommagé ou obstrué. Contactez votre fournisseur local de gaz GPL pour les réparations.
- Lorsque vous branchez le régulateur de pression sur le robinet à gaz, tournez manuellement le bouton dans le sens de aiguilles d'une montre jusqu'à ce qu'il arrive en bout de course. N'utilisez pas de clé pour serrer l'écrou. L'utilisation d'une clé peut endommager les joints, ce qui peut s'avérer dangereux (comme illustré sur l'image ci-dessous).
- Tournez le robinet à gaz de la bonbonne pour l'ouvrir complètement (dans le sens inverse des

aiguilles d'une montre). Utilisez une solution d'eau savonneuse pour vérifier qu'il n'y ait pas de fuites avant de tenter d'allumer le grill. Si vous constatez une fuite, vous devez refermer le robinet à gaz et n'utiliser le grill qu'une fois la fuite réparée par votre fournisseur de gaz GPL local.

BOUTON ROBINET AVEC PROTECTION ANTI DEBORDEMENT

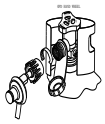

! ! ! AVERTISSEMENT ! ! !
1. Ne tentez jamais d'insérer des objets dans l'orifice du robinet du gaz. Ceci peut endommager le robinet de gaz provoquant une fuite. Des fuites de gaz peuvent occasionner des incendies, des explosions, des blessures corporelles graves et même la mort. 2. N'utilisez pas ce BBQ avant d'avoir effectué un test de détection de fuites. 3. Fermez immédiatement la bonbonne à gaz si vous découvrez une fuite de gaz. Débranchez le régulateur de pression de gaz de la bonbonne. Mettez la bonbonne à gaz dans un endroit frais et bien aéré. Contactez votre fournisseur de gas pour plus d'assistance. 4. S'il vous est impossible d'arrêter la fuite de gaz, contactez les pompiers ou le fournisseur de la bonbonne à gaz.

! ! ! DANGER ! ! !
1. NE conservez JAMAIS une bonbonne supplémentaire sous ou à proximité du BBQ ou dans des endroits réduits. 2. NE JAMAIS remplir la bonbonne de gaz au-delà de 80%. Il est dangereux de trop remplir une bonbonne de gaz car le gaz en excès peut s'échapper de la vanne de sécurité. Le gaz s'échappant de la vanne est susceptible de provoquer un incendie. 3. Les orifices de connexion de la bonbonne de gaz doivent disposer de couvercles de protection. 4. Si vous constatez une fuite de gaz dans une bonbonne de gaz supplémentaire, gardez immédiatement vos distances et appelez les pompiers.

TRES IMPORTANT : DECONNECTEZ LA BONBONNE DE GAZ LORSQUE VOUS NE VOUS SERVEZ PAS DU BARBECUE.

Déconnecter la bonbonne de gaz :

- Fermez tous les boutons.
- Fermez complètement le robinet de gaz de la bonbonne (tournez dans le sens des aiguilles d'une montre jusqu'en bout de course).
- Retirez le régulateur de pression du robinet de gaz en tournant l'écrou de verrouillage rapide dans le sens inverse des aiguilles d'une montre.
- Replacez le couvercle de protection sur le robinet de gaz de la bonbonne.

TEST DE FUITE

GENERAL
Tous les branchements de gaz du grill sont testés en usine avant la livraison de l'appareil. Il est toutefois nécessaire de vérifier tout l'appareil lors de son montage afin de rechercher des fuites de gaz au cas ou l'appareil ait été endommagé au cours du transport où qu'il ait été soumis à une pression excessive. Vérifiez régulièrement qu'il n'y ait pas de fuites et vérifiez si vous percevez une odeur de gaz.

AVANT LA VERIFICATION
- Prenez soin de retirer tous les éléments de l'emballage du barbecue, y compris les sangles maintenant le brûleur en position.
- Ne fumez pas lorsque vous recherchez des fuites de gaz.
- Ne recherchez jamais les fuites de gaz avec une flamme nue.
- Préparez une solution d'eau savonneuse avec une dose de détergent pour une dose d'eau. N'utilisez pas d'aérosols ni de brosses ou de chiffons pour appliquer la solution sur les connexions. Assurez vous que la bonbonne de gaz soit pleine avant de procéder au premier test de fuite.
- La recherche des fuites doit être effectuée en extérieur, dans un endroit bien ventilé, loin de toute sources de feu comme les équipements à gaz ou électriques et les matériaux combustibles.
- Gardez le grill à distance des flammes nues et des étincelles au cours du test.

VERIFICATION
- Assurez-vous que tous les boutons de contrôle soient en position "OFF".
- Assurez-vous que le régulateur de pression soit bien branché sur la bonbonne de gaz.
- Ouvrez complètement le robinet du gaz de la bonbonne en le tournant dans le sens inverse des aiguilles d'une montre. Si vous entendez un sifflement, fermez IMMEDIATEMENT le gaz ; cela signifie une fuite importante du branchement. Contactez votre fournisseur de gaz ou les pompiers.
- Vérifiez complètement chaque connexion de la bonbonne, jusqu'aux éléments du robinet (le tuyau menant au brûleur) en aspergeant ou en brossant la solution savonneuse sur les connexions.
- Il y a une fuite lorsque vous voyez des bulles de savon apparaître. Refermez IMMEDIATEMENT le robinet du gaz de la bonbonne et vérifiez attentivement toutes les connexions. Rouvrez le robinet et procédez à une nouvelle vérification.

Fermez toujours le robinet de gaz de la bonbonne après un test de fuite en tournant le bouton dans le sens des aiguilles d'une montre.
N'utilisez que les éléments recommandés par le constructeur de ce barbecue. La garantie est annulée si vous utilisez d'autres éléments. N'utilisez pas le barbecue tant que toutes les connexions ne sont pas inspectées et qu vous n'êtes pas certain qu'il n'y ait pas de signes de fuites.

CONSEILS DE SECURITE
- Vérifiez toujours qu'il n'y ait pas de fuites lorsque vous remplacez la bonbonne de gaz.
- Vérifiez toujours toutes les connexions pour vous assurer qu'il n'y ait pas de fuites avant de vous en servir.
- Utilisez des ustensiles longs pour barbecue afin de ne pas vous brûler.
- Si de la graisse ou des objets chauds tombent du barbecue sur le robinet de gaz, le régulateur de pression ou tout autre élément contenant du gaz, coupez immédiatement l'alimentation en gaz.
- Ne retirez pas le plateau d'égouttage avant que le barbecue ait suffisamment refroidi.
- Fermez tous les boutons de contrôle ainsi que le robinet de gaz de la bonbonne lorsque vous ne vous servez pas du barbecue.
- Poussez le barbecue vers l'avant lorsque vous désirez le déplacer. Ne le tirez jamais.
- Une bonbonne débranchée qui est stockée ou déplacée doit disposer d'un couvercle de protection.

NE stockez pas de bonbonnes de gaz dans des lieux confinés comme un garage, un patio couvert, une véranda, un box à voiture ou tout autre structure.

- Ne laissez jamais une bonbonne de gaz dans un véhicule ou un bateau là ou elle peut surchauffer en étant exposée au soleil.
- Ne stockez pas la bonbonne de gaz là ou des enfants jouent, ni à proximité.

LISTE DE VERIFICATION FINALE AVANT MONTAGE

- Il y a un espace ouvert d'au moins 100 cm entre les substances combustibles et les côtés et l'arrière de ce grill.
- Il n'y a pas de substances combustibles non protégées se trouvant au dessus du grill.
- Tous les éléments internes de l'emballage ont été retirés.
- Les brûleurs rentrent bien dans les orifices.
- Les boutons peuvent tourner librement.
- L'appareil a été vérifié et ne présente pas de fuites.
- L'utilisateur sait ou se trouve le robinet de gaz.

INSTRUCTIONS D'ALLUMAGE DU BARBECUE

AVERTISSEMENT : IMPORTANT ! AVANT D'ALLUMER :
Vérifiez le tuyau d'alimentation de gaz avant de mettre le gaz sur la position "ON". Si des dommages ou fissures sont apparents, le tuyau doit être changé avant l'utilisation. Le nouveau tuyau d'alimentation à gaz doit être conforme aux normes du pays.
TRES IMPORTANT : INSPECTEZ TOUJOURS LE TUYAU AVANT CHAQUE UTILISATION DU BARBECUE.

- **ALLUMAGER LES BRÛLEURS PRINCIPAUX ET LES BRÛLEURS LATERAUX DU BARBECUE :**

1. Lisez l'intégralité des instructions avant d'allumer les brûleurs.
2. Tournez tous les boutons sur "OFF" et ouvrez le robinet de gaz de la bonbonne. Maintenez votre visage et votre corps aussi loin que possible du barbecue lorsque vous l'allumez.
3. Ouvrez le couvercle lors de l'allumage.
4. Appuyez sur le bouton de commande en le faisant tourner lentement vers la position , Les allumeurs incorporés cliquent et allument simultanément la flamme pilote et le brûleur. Si le brûleur ne s'allume pas dans les 5 secondes, tournez IMMEDIATEMENT le bouton de contrôle sur la position OFF, patientez 5 minutes jusqu'à ce que tout le gaz a disparu et recommencez la procédure d'allumage.

Vérifiez toutes les connexions du gaz avant chaque utilisation. N'allumez pas le barbecue si vous sentez une odeur de gaz.

■ CARACTERISTIQUES DE LA FLAMME :

Assurez-vous que les caractéristiques de la flamme soient bonnes. Chaque brûleur est préréglé avant d'être livré mais compte tenu des nombreuses variations dans l'alimentation locale en gaz, de petits ajustements peuvent s'avérer nécessaires.

Les flammes des brûleurs doivent être bleues et stables, sans pointes jaunes, ni bruit ni augmentations soudaines de leur taille. Une flamme jaune indique une présence d'air insuffisante, une flamme bruyante avec des augmentations de volume soudaines signifie qu'il y a trop d'air.
NOTE : De petites pointes jaunes ne posent pas de problèmes.

! ! ! SOYEZ PRUDENT ! ! !
Nettoyez régulièrement le barbecue. Si le barbecue n'est pas régulièrement nettoyé, la graisse peut se mettre à brûler, ce qui endommagerait le barbecue. Ne laissez JAMAIS le barbecue sans surveillance lorsqu'il fonctionne. N'utilisez pas d'eau pour éteindre les flammes lorsque la graisse est en train de brûler, cela peut occasionner des blessures. Fermez tous les boutons et la bonbonne de gaz si la graisse est en train de brûler. Le feu peut être éteint en refermant le couvercle. Eteignez IMMEDIATEMENT tous les boutons et la bonbonne dès que la graisse commence à brûler.

! ! ! AVERTISSEMENT ! ! !
Pour une utilisation du Barbecue en toute sécurité : Laissez un espace libre suffisant autour du barbecue et gardez les matériaux inflammables hors de portée. Ne laissez JAMAIS les enfants utiliser le barbecue ou jouer à proximité de ce dernier. Ce barbecue est destiné EXCLUSIVEMENT à être utilisé en extérieur. Ne l'utilisez JAMAIS dans des lieux confinés comme des garages, vérandas, patio couverts, box ou sous des matériaux inflammables N'obstruez pas les orifices d'aération sur les quatre côtés du barbecue, ceci peut affecter la puissance des brûleurs qui manqueraient d'air. Disposez le barbecue à au moins 100cm des murs ou d'autres surfaces. Disposez le barbecue à au moins 100cm des objets pouvant allumer le gaz comme les équipements électriques, les flammes pilotes ou les chauffages à gaz liquide, etc.... N'utilisez pas ce barbecue sur ou sous des balcons en bois. Ce BBQ est adapté à l'utilisation au gaz butane/propane, N'utilisez PAS des pierres de lave, des briquettes ou du charbon avec ce BBQ. N'allumez JAMAIS le brûleur avec le couvercle refermé, le gaz non brûlé peut s'accumuler dans le barbecue fermé et provoquer une explosion. Vérifiez régulièrement les flammes des brûleurs. Fermez l'alimentation en gaz lorsque le Barbecue n'est pas utilisé. Fermez toujours complètement la bonbonne de gaz et déconnectez-la du barbecue avant de déplacer ce dernier.

UTILISER LE BARBECUE :

Le grill requiert une température élevée pour bien cuire la viande. La plupart des plats sont constamment grillés en position 🔥✱,Toutefois, lors de la cuisson de grandes tranches de viande ou de volaille, il peut être nécessaire d'abaisser la température pour d'abord saisir les morceaux. Ceci permet de faire en sorte que les aliments soient bien cuits, sans en brûler l'extérieur. Les aliments

nécessitant des temps de grill longs ou contenant des marinades au sucre il se peut que vous deviez abaisser la température vers la fin du temps de cuisson.

Assurez-vous d'avoir vérifié que le barbecue ne présente pas de fuite est soit correctement disposé.
Retirez tous les éléments d'emballage.
Allumez tous les brûleurs en suivant les instructions présentes dans le manuel de l'utilisateur.
Tournez le bouton de contrôle sur la position et préchauffez le barbecue durant 15 minutes.
Note : Le couvercle du Barbecue doit être fermé lors du préchauffage.
Disposez la nourriture sur le grill et faites la griller jusqu'à ce qu'elle soit cuite.

Réglage de la température.
Le bouton de contrôle peut être réglé sur n'importe quelle position entre et

NOTE : Le grill chaud va saisir l'extérieur de la viande en gardant les jus à l'intérieur. Le plus longtemps vous laissez le barbecue préchauffer, le plus rapide sera la saisie de la viande.

GARANTIE

Barbecue au gaz

Nous garantissons le premier acheter/client de tout Barbecue au gaz Brixton que, lorsqu'il est utilisé pour un usage domestique normal, ce barbecue ne présente pas de défauts matériels ni de production durant la période indiquée ci-dessous. Les grills loués ou utilisés à des fins commerciales ne sont pas compris dans cette garantie. Les frais d'envoi et de retour seront facturés.

Elément	Durée de la garantie :
Brûleurs :	1 an
Distributeur de flamme en acier inox :	1 an
Plaques de grill :	1 an
Robinets :	1 an
Cadre, Logement, Couvercle, Pupitre de commandes, Allumeur et éléments similaires :	1 an
Tous les éléments en acier inoxydable :	1 an

Nos engagements couverts par la garantie se limitent à la réparation ou au remplacement, selon notre jugement, du produit au cours de la période de garantie. La portée de notre responsabilité engagée par la garantie est limitée aux réparations et au remplacement. Cette garantie ne couvre pas l'usure normale des éléments ni les dommages résultants de négligences ou d'une mauvaise utilisation, l'utilisation avec un carburant/gaz inadapté, le non-respect des instructions et les réglages effectué par une personne ne faisant pas partie du service d'entretien de notre usine. La période de garantie ne sera pas étendue suite aux réparations ou remplacements précédemment mentionnés.

Questions les plus fréquentes et réponses

Où puis-je acheter une bonbonne de gaz approuvée et adaptée pour ce barbecue Brixton?
Chez votre fournisseur de gaz local ou dans tout grand magasin dédié au camping.

Le Barbecue peut-il rester à l'extérieur par tout temps?
Nous recommandons de ranger votre Barbecue dans un lieu sec et bien ventilé lorsque vous avez fini de l'utiliser. Déconnectez toujours la bonbonne de gaz en suivant les instructions données dans ce manuel.
Vous pouvez également acheter une protection. Elles sont disponibles dans votre point de vente ou bien auprès de "Services Techniques LIBO" (Tel +31 50 5020043, info@liboairco.nl).

Après l'ouverture de l'emballage, des éléments du barbecue sont manquants ou endommagés, que faire?
Contactez"Services Techniques LIBO" (Tel +31 50 5020043, info@liboairco.nl) afin d'obtenir de l'aide..

Puis-je laver le grill et/ou les plateaux de cuisson dans un lave-vaisselle ?
C'est possible mais le nettoyage du barbecue avec de l'eau savonneuse ou un produit d'entretien est suffisant.

Puis-je également utiliser le barbecue comme un four?
Lorsque vous maintenez le couvercle refermé durant l'utilisation, le barbecue fonctionne comme une sorte de four. Faites très attention à la température inscrite sur la jauge de température incorporée.
Si la température devient trop élevée, vous devez diminuer l'arrivée de gaz ou bien ouvrir le couvercle.
Gardez toujours une distance de sécurité lorsque vous ouvrez le couvercle !

De la graisse coule sous le barbecue et/ou sur sa base, que faire?
Nettoyez le barbecue et sa base. Déplacez votre barbecue sur une surface plane et lisse.
Assurez-vous également de régulièrement vider le plateau d'égouttement de la graisse.

Existe-il un tournebroche pour ce barbecue?
Veuillez contacter "Services Techniques LIBO" (Tel +31 50 5020043, info@liboairco.nl). Pour obtenir des conseils.

SICHERHEITSANWEISUNGEN

GEFAHR:

- Bei Gasgeruch:
  1. Die Gasversorgung zum Grill abschalten.
  2. Flammen löschen.
  3. Deckel öffnen.
  4. Wenn der Gasgeruch nicht verschwindet, halten Sie Abstand zum Grill und kontaktieren Sie sofort Ihren Gasversorger oder die Feuerwehr.
- Ausströmendes Gas kann Feuer oder Explosionen verursachen, was zu schweren oder tödlichen Verletzungen oder Sachschäden führen kann.
- Diesen Grill nur benutzen, wenn alle Teile montiert sind. Das Gerät darf nur laut den Anweisungen im "Installationshandbuch" installiert werden. Eine unsachgemäße Installation kann gefährlich sein, deshalb müssen alle Anweisungen in dieser Anleitung strengstens befolgt werden.
- Das Nichtbeachten der Gefahren, Warnungen und Vorsichtsmaßnahmen in dieser Bedienungsanleitung kann zu schweren oder tödlichen Verletzungen oder zu Feuer oder Explosionen, die Sachschäden verursachen, führen.
- Änderungen am Gerät können extrem gefährlich sein.

WARNUNGEN:

- Niemals Gas oder andere brennbare Flüssigkeiten neben diesem oder anderen Grillgeräten lagern oder verwenden.
- Vor Inbetriebnahme zuerst eine Dichtheitsprüfung am Grill durchführen, wie in der Anleitung beschrieben. Diese Prüfung auch durchführen, wenn der Grill beim Händler montiert wurde.
- Versuchen Sie nicht, diesen Grill anzuzünden, ohne dass Sie vorher das Kapitel "Anleitung zum Anzünden des Grills" in diesem Handbuch gelesen haben.
- Diese Bedienungsanleitung für späteres Nachschlagen aufbewahren.
- Zum Anschließen des Gasdruckreglers an den Grill die Anleitungen befolgen.
- Niemals eine Reservegasflasche oder abgeklemmte Gasflasche unter oder neben diesem Grill lagern.
- Niemals Grillabdeckungen oder sonstige brennbare Materialien auf den Grill oder die Ablage legen.
- Nach längerem Nichtgebrauch muss der Brixton BBQ auf Gasaustritt und Blockierungen des Brenners überprüft werden. Schlagen Sie für die korrekte Vorgehensweise in dieser Anleitung nach.
- Die Dichtheitsprüfung niemals mit einem Feuerzeug durchführen.
- Den Brixton BBQ niemals bei Gasaustritt an den Verbindungsstellen benutzen.
- Zwischen brennbaren Materialien und den Seiten oder der Rückseite des Grills muss ein Mindestabstand von 100 cm eingehalten werden. Diese Materialien nicht auf der Ablage des Grills aufbewahren!
- Der Brixton BBQ darf nicht von Kindern benutzt werden. Die zugänglichen Teile des Grills können sehr heiß werden. Kleine Kinder während des Betriebs vom Grill fernhalten.
- Im Umgang mit dem Brixton BBQ vorsichtig sein. Der Grill kann während des Betriebs oder beim Reinigen heiß sein, deshalb immer in der Nähe bleiben und den Grill während des Betriebs niemals bewegen.
- Wenn die Brenner während der Zubereitung der Speisen abschalten, alle Gasventile schließen. Die Abdeckung öffnen und vor dem Wiederanzünden der Brenner fünf Minuten warten und dabei alle Zündanleitungen befolgen.
- Niemals Holzkohle, Briketts oder Lavastein in Ihrem Brixton BBQ verwenden.
- Während der Speisenzubereitung niemals über den Grill lehnen oder die Hände oder Finger auf den vorderen Rand der Gasflasche legen.

- Bei plötzlich aufsteigenden Flammen die Speisen über den Flammen entfernen bis sich das Feuer wieder beruhigt.
- Wenn Fett anfängt zu brennen, alle Brenner abschalten und die Abdeckung geschlossen halten bis das Feuer gelöscht ist.
- Beim Reinigen der Ventile oder Brenner die Öffnungen oder Anschlüsse niemals ausweiten.
- Beim Wechseln der Gasflasche von Zündquellen Abstand halten.
- Eine verbeulte oder rostige Gasflasche kann gefährlich sein. Lassen Sie sie vom Gasversorger überprüfen. Niemals eine Gasflasche mit kaputtem Ventil benutzen.
- Die Gasflasche kann scheinbar leer sein aber trotzdem noch Gas enthalten. Denken Sie daran, wenn Sie die Flasche bewegen oder aufbewahren.
- Während des Grillbetriebs niemals den Druckregler oder sonstige Gasanschlüsse abklemmen.
- Beim Grillen immer hitzebeständigeTopfhandschuhe tragen.

FÜR GERWERBLICHE NUTZUNG NICHT GEEIGNET !

SICHERHEITSHINWEISE

⚠ WARNUNG: Ihr Grill darf nur mit dem auf dem Typenschild angegebenen Gas betrieben werden. Den Grill niemals mit anderem Gas betreiben. Nichtbeachtung dieser Warnung kann zu Feuergefahren und Verletzungen führen. Außerdem wird die Garantie verfallen.

⚠ WARNUNG: Niemals Reservegasflaschen unter oder neben dem Grill lagern. Die Gasflasche nicht über 80 Prozent füllen; und falls dieser Hinweis nicht strengstens beachtet wird, kann ein Feuer entstehen, das tödliche oder schwere Verletzungen zur Folge hat.

⚠ WARNUNG: Stromkabel und Brennstoffschlauch von heißen Oberflächen fernhalten.

⚠ WARNUNG: Den Brixton BBQ niemals unter eine hitzebeständige Schutzvorrichtung oder Sonnenschutz stellen.

⚠ WARNUNG: Dieser Grill ist weder für Einbau oder Aufstellung in einem Wohnwagen/Wohnmobil, noch für Einbau in oder auf einem Boot gedacht.

⚠ WARNUNG: Für Ihre Sicherheit niemals Benzin oder andere brennbaren Dämpfe oder Flüssigkeiten neben diesem oder anderen Grills lagern. Nichtbeachtung dieser Warnung kann zu Feuer, Explosionen und Verletzungen führen.

PFLEGE UND WARTUNG

WARTUNG

- Einen Freiraum um den Grill belassen und einen Sicherheitsabstand zu brennbaren Materialien, Benzin und sonstigen entflammbaren Gasen halten.
- Sicherstellen, dass die Öffnungen an den drei Seiten des Sockels offen bleiben, damit Luftzufuhr und Ventilation nicht blockiert werden.

REINIGUNG

Dieser Grill muss regelmäßig gereinigt werden.
Sicherstellen, dass der Grill trocken und sauber ist und die Metallteile mit Öl oder Vaseline einfetten, damit sich kein Rost bilden kann. Den Grill nach Gebrauch immer aufbewahren.
Für die Reinigung des Bedienfelds mit den Abbildungen keine Scheuermittel und/oder Korrosionsschutzmittel verwenden. Derartig aggressive Reinigungsmittel können die Abbildungen ablösen.

REINIGUNG DER GRILLOBERFLÄCHE

Am einfachsten ist es, den Grill direkt nach dem Gebrauch zu reinigen, nachdem die Flamme gelöscht wurde. Zum Schutz vor Hitze und Dampf Topfhandschuhe benutzen. Eine Grillbürste aus Metall in Leitungswasser tauchen und den heißen Grill abbürsten. Die Bürste regelmäßig in Wasser tauchen. Der durch den Kontakt von Wasser mit dem Grill entstehende Dampf ist bei der Reinigung hilfreich, indem er Speisereste einweicht. Die Reste fallen ab und verbrennen. Niemals heiße Teile in Wasser tauchen.

REINIGUNG DER BRENNER

- Sicherstellen, dass Gashahn und Knöpfe auf die “AUS” Position gestellt sind. Prüfen, ob der Grill abgekühlt ist.
- Die Außenseite des Brenners mit einer Bürste reinigen. Hartnäckige Reste mit einer Metallspachtel beseitigen. Niemals einen hölzernen Zahnstocher benutzen, weil er abbrechen und die Öffnung blockieren kann.
- Beachten Sie, dass Sie unsere Kundenhotline anrufen müssen, wenn die Gasversorgung zum Brenner von Insekten oder sonstigen Gegenständen blockiert ist.

SEHR WICHTIG:

Die Öffnung des Gashahns muss in der Mitte des Brenners platziert werden, nachdem er entfernt und gereinigt wurde. Ansonsten könnten schwere Verletzungen oder Sachbeschädigung erfolgen. Nach dem Wiederanbringen den Brenner leicht hin- und herbewegen, um sicherzustellen, dass er richtig platziert wurde. Je öfter der Grill benutzt wird, desto häufiger muss der Brenner gereinigt werden.

REINIGUNG DER ABTROPFSCHALE

Die Abtropfschale muss regelmäßig geleert und gereingt und mit Wasser und einem milden Reinigungsmittel abgewaschen werden. Sie können eine kleine Menge Sand oder Katzenstreu unten in die Abtropfschale füllen, um Fett aufzusaugen.

- Den Grill im Freien an einem trockenen und gut belüfteten Ort und außerhalb der Reichweite von Kindern aufbewahren, wenn die Gasflasche noch am Grill angeschlossen ist.
- Den Grill NUR innen aufbewahren, nachdem die Gasflasche zugedreht und entfernt wurde. Die Gasflasche muss im Freien aufbewahrt werden, außerhalb der Reichweite von Kindern; die Gasflasche NIEMALS in einem Gebäude, Garage oder sonstigen geschlossenen Räumen aufbewahren.

GASANSCHLUSS

Überprüfen, ob der Grill richtig installiert wurde. Diese Anleitung liefert detaillierte Montageanweisungen, die spezielle Montageverfahren beinhalten. Diese Anweisungen strengstens beachten, um die korrekte und sichere Installation des Grills zu gewährleisten.

Für die korrekte Funktion des Grills ist es wichtig, den Grill auf eine ebene Oberfläche zu stellen.

Dieser Grill ist für den Betrieb mit Butan oder Propan Gasflaschen von 5 kg bis 15 kg mit einem entsprechenden Gasdruckregler konstruiert.

Für den Austausch des Gasdruckreglers und Schlauchs siehe untere Tabelle mit genauen technischen Details:

Kategorie	**Gas und Druck**	**Länder**	**Injektor**
I3+ (28-30/37)	**Butan 28 mbar / Propan 37 mbar**	**GB. IE, BE. CH. ES. FR. GR. IT & PT**	**Brenner: 0,97mm**
I3 B/P (30)	**Butan / Propan 30mbar**	**DK, FI, GR, LU, NL, NO & SE**	**Brenner: 0,97mm**

⚠ Der Gasschlauch darf nicht länger als 1,5 m sein. Nur geprüfte Anschlüsse benutzen. Der Gasschlauch muss angepasst werden, wenn es die nationalen Gegebenheiten erfordern. Der Gasschlauch muss so angebracht, werden, dass er nicht verbogen werden kann.

Zu Ihrer Sicherheit:
Sicherstellen, dass alle schwarzen Plastikdichtungen des Druckreglers richtig platziert sind, und dass der Schlauch keinen Kontakt mit dem Hitzeschutz des Grills hat.

Den Druckregler an die Gasflasche anschließen.

SEHR WICHTIG:

- Die Temperatur des Reglers darf 60°C (140F) nicht überschreiten.
  Der Regler muss mit einem Sicherheitsventil oder Druckbegrenzer ausgestattet sein.
- Die Öffnung am Regler muss auf den Anschluss des Gashahns der Flasche passen.
- Prüfen, ob der Gashahn der Flasche komplett geschlossen ist (im Uhrzeigersinn drehen, bis der Knopf sich nicht mehr weiterdreht).
- Prüfen, ob der Gashahn der Gasflasche mit geeigneten Außengewinden ausgestattet ist.
- Sicherstellen, dass alle Brennerknöpfe auf "aus" stehen.
- Die Schutzkappe des Gashahns auf der Gasflasche entfernen. Die mitgelieferte Schutzkappe immer verwenden.
- Den Anschluss zwischen dem Gashahn und dem Druckregler prüfen. Auf Schäden und Schmutz achten. Ablagerungen entfernen. Den Schlauch auf Schäden untersuchen. Niemals beschädigtes oder verstopftes Zubehör verwenden. Kontaktieren Sie Ihren örtlichen L.P. Gasversorger für Reparaturen.
- Beim Anschluss des Druckreglers an den Gashahn die Mutter mit der Hand im Uhrzeigersinn bis zum Anschlag drehen. Keinen Schraubenschlüssel zum Anziehen der Mutter verwenden. Die Verwendung eines Schraubenschlüssels kann die Verbindungsstellen beschädigen, was gefährlich sein kann (siehe Zeichnung unten).
- Den Gashahn der Flasche vollständig aufdrehen (gegen den Uhrzeigersinn). Mit einer Lösung aus Wasser und Seife auf Lecks prüfen, bevor der Grill angezündet wird. Wenn ein Leck entdeckt wird,

müssen Sie den Gashahn schließen und den Grill erst wieder nach Reparatur des Lecks durch einen örtlichen L.P. Gasversorger verwenden.

DREHKNOPF MIT ÜBERLAUFSCHUTZ

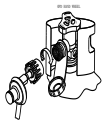

! ! ! WARNUNG ! ! !	
1.	Versuchen Sie niemals, Gegenstände in die Öffnung des Gashahns zu stecken. Dadurch kann der Gashahn beschädigt werden, was zu Gasaustritt führen kann. Austretendes Gas kann Feuer, Explosionen, schwere Verletzungen und sogar den Tod zur Folge haben.
2.	Diesen Grill nicht ohne vorherige Dichtheitsprüfung benutzen.
3.	Wenn Sie Gasaustritt bemerken, drehen Sie sofort die Gasflasche zu. Den Gasdruckregler von der Gasflasche abmontieren. Die Gasflasche an einen kühlen, gut belüfteten Ort stellen. Kontaktieren Sie Ihren Händler oder Gasversorger für weitere Unterstützung.
4.	Wenn Sie den Gasaustritt nicht stoppen können, rufen Sie die Feuerwehr oder den Gasflaschenlieferanten.

! ! ! GEFAHR! ! !	
1.	NIEMALS eine Reservegasflasche unter oder neben dem Grill oder in geschlossenen Räumen aufbewahren.
2.	NIEMALS die Gasflasche über 80% füllen. Es ist gefährlich die Gasflasche zu überfüllen, weil exzessives Gas aus dem Sicherheitsventil austreten kann. Gas kann aus dem Sicherheitsventil strömen und Feuer verursachen.
3.	Die Anschlussöffnungen an der Gasflasche müssen eine Schutzabdeckung haben.
4.	Falls Sie Gasaustritt an der Reserve Gasflasche entdecken, sofort Abstand halten und die Feuerwehr rufen.

SEHR WICHTIG: DIE GASFLASCHE ABKLEMMEN, WENN DER GRILL NICHT BENUTZT WIRD.

Die Gasflasche abklemmen:

- Alle Knöpfe zudrehen.
- Den Gashahn an der Gasflasche komplett schließen (im Uhrzeigersinn drehen bis sich der Knopf nicht weiterdrehen lässt).
- Den Druckregler am Gashahn durch Drehen der Schnell-Anschluss Mutter gegen den Uhrzeigersinn entfernen.
- Die Schutzkapppe wieder auf den Gashahn an der Gasflasche setzen.

ÜBERPRÜFUNG AUF GASAUSTRITT

ALLGEMEIN

Alle Gasanschlüsse des Grills werden vor der Auslieferung auf Lecks werksgeprüft. Trotzdem muss das Gerät bei der Montage wegen möglicher Transportschäden oder Aussetzen extremen Drucks komplett auf Gaslecks überprüft werden. Das Gerät regelmäßig auf Lecks oder Gasgeruch überprüfen.

VOR DER ÜBERPRÜFUNG

- Das gesamte Verpackungsmaterial des Grills entfernen, einschließlich der Bänder, mit denen der Brenner festgemacht ist.
- Während der Überprüfung auf Lecks nicht rauchen.
- Niemals mit offenem Feuer auf Lecks überprüfen.
- Eine Lösung aus Wasser und Seife 1:1 vorbereiten. Zum Auftragen auf die Anschlüsse keine Spraydose, Bürste oder Tuch verwenden. Sicherstellen, dass die Gasflasche vor dem ersten Lecktest voll ist.
- Den Lecktest im Freien an einem gut belüfteten Ort durchführen, fern von Zündquellen wie z.B. Gas- oder Elektrogeräten und brennbaren Materialien.
- Während des Tests den Grill von offenem Feuer und/oder Funken fernhalten.

ÜBERPRÜFEN

- Sicherstellen, dass alle Bedienknöpfe auf "AUS" stehen.
- Sicherstellen, dass der Druckregler richtig an der Gasflasche angeschlossen ist.
- Den Gashahn an der Gasflasche durch Drehen des Knopfes gegen den Uhrzeigersinn komplett aufdrehen. Falls Sie ein Zischen hören, SOFORT das Gas abdrehen; es zeigt ein erhebliches Leck am Anschluss an. Kontaktieren Sie Ihren Gasversorger oder die Feuerwehr.
- Alle Anschlüsse der Gasflasche gründlich durch den Hahnteil (Schlauch, der durch den Brenner führt) durch Sprayen oder Bürsten der Seifenlösung auf die Anschlüsse prüfen.
- Gas tritt aus, wenn Seifenblasen erscheinen. SOFORT den Gashahn der Gasflasche schließen und alle Anschlüsse sorgfältig prüfen. Den Gashahn wieder öffnen und einen neuen Test durchführen.

Den Gashahn der Gasflasche nach dem Lecktest immer schließen, indem der Knopf im Uhrzeigersinn gedreht wird. Nur die vom Hersteller empfohlenen Teile für diesen Grill verwenden. Die Garantie verfällt beim Gebrauch von anderen Teilen. Den Grill nicht verwenden bis alle Anschlüsse geprüft sind und sicher keine Anzeichen von Gasaustritt vorhanden sind.

SICHERHEITSEMPFEHLUNGEN

- Immer auf Lecks überprüfen, wenn die Gasflasche getauscht wird.
- Immer alle Anschlüsse vor Gebrauch auf Lecks überprüfen.
- Zur Vermeidung von Verbrennungen lange Grillbestecke verwenden.
- Wenn Fett oder heiße Objekte vom Grill auf den Gashahn, Druckregler, Schlauch oder andere Teile, die Gas enthalten, tropfen, sofort die Gaszufuhr abschalten.
- Die Tropfpfanne nicht entfernen, bevor der Grill nicht ausreichend abgekühlt ist.
- Alle Bedienknöpfe und den Gashahn der Gasflasche schließen, wenn der Grill nicht in Betrieb ist.
- Den Grill nach vorne drücken, wenn er bewegt wird, niemals ziehen.
- Eine abgeklemmte Gasflasche, die gelagert oder bewegt wird, muss immer mit einer Schutzkappe versehen sein. Gasflaschen nicht in begrenzten Räumen wie z.B. Carport, überdachter Terrasse, Veranda, Garage oder anderen Bauten lagern.
- Niemals eine Gasflasche in einem Fahrzeug oder Boot lassen, das von der Sonne überhitzt werden kann.
- Die Gasflasche nicht in oder in der Nähe eines Raums lagern, wo Kinder spielen.

LETZTE CHECKLISTE VOR DER MONTAGE

- Es besteht ein Mindestabstand von 100 cm zwischen brennbaren Substanzen und den Seitenteilen und der Rückseite des Grills.
- Es befinden sich keine ungeschützten brennbaren Substanzen über dem Grill.
- Das gesamte interne Verpackungsmaterial wurde entfernt.
- Die Brenner passen gut in die Öffnungen.
- Die Knöpfe können frei rotieren.
- Das Gerät wurde überprüft und es tritt kein Gas aus.
- Der Anwender kennt die Position des Gashahns.

GRILL ZÜNDUNGSANWEISUNG

WARNUNG: WICHTIG! VOR DEM ANZÜNDEN:
Vor dem "AUF" drehen des Gases den Gasschlauch überprüfen. Bei sichtbaren Schäden oder Rissen muss der Schlauch vor Inbetriebnahme gewechselt werden. Der neue Gasschlauch muss den nationalen Bestimmungen entsprechen.
SEHR WICHTIG: DEN SCHLAUCH VOR JEDEM GEBRAUCH DES GRILLS INSPIZIEREN.

HAUPTBRENNER UND NEBENBRENNER DES GRILLS ZÜNDEN:
1. Die gesamte Anleitung vor der Zündung der Brenner lesen.
2. Alle Knöpfe auf “AUS” stellen und den Gashahn der Gasflasche öffnen. Bei der Zündung Gesicht und Körper so weit wie möglich vom Grill fernhalten.
3. Während der Zündung den Deckel öffnen.
4. Die Bedienknöpfe langsam auf die Position drehen. Der eingebaute Zünder klickt und zündet gleichzeitig die Zündflamme und den Brenner. Wenn der Brenner nicht innerhalb von 5 Sekunden zündet, SOFORT den Bedienknopf auf AUS drehen, 5 Minuten lang warten bis das Gas vollständig verschwunden ist und den Zündungsvorgang wiederholen.

Vor jedem Gebrauch alle Gasanschlüsse überprüfen. Den Grill bei Gasgeruch nicht zünden.

EIGENSCHAFTEN DER FLAMME:
Überprüfen ob die Eigenschaften der Flamme in Ordnung sind. Jeder Brenner ist vor der Auslieferung voreingestellt, aber aufgrund vieler Verschiedenheiten in den örtlichen Gasversorgungen könnten kleine Anpassungen erforderlich sein.

Die Flammen der Brenner müssen blau und stabil sein, ohne gelbe Spitzen, Geräusche oder plötzliche Zunahme. Eine gelbe Flamme hat zu wenig Sauerstoff. Eine geräuschvolle Flamme, die durch den Brenner größer wird, hat zu viel Sauerstoff.
ANMERKUNG: kleine gelbe Spitzen sind in Ordnung.

GEBRAUCHSANLEITUNG

! ! ! VORSICHT! ! !
Den Grill regelmäßig reinigen. Wenn der Grill nicht regelmäßig gereinigt wird, kann Fett anfangen zu brennen, was den Grill beschädigt. Den Grill NIEMALS während des Betriebs unbeaufsichtigt lassen. Wenn das Fett brennt, kein Wasser zum Löschen verwenden, dies kann zu Verletzungen führen. Alle Knöpfe und die Gasflasche abdrehen, wenn Fett brennt. Das Feuer kann durch Schließen des Deckels gelöscht werden. SOFORT alle Knöpfe und die Gasflasche abdrehen, wenn Fett zu brennen anfängt.

! ! ! WARNUNG! ! !
Zum sicheren Gebrauch des Grills: Für genügend Freiraum um den Grill sorgen und brennbare Materialien aus dem Weg räumen. Kinder NIEMALS den Grill benutzen oder in seiner Nähe spielen lassen. Diesen Grill NUR im Freien benutzen. NIEMALS den Grill in abgegrenzten Räumen wie z.B. Carport, Veranda, überdachter Terrasse, Garage oder unter brennbaren Materialien benutzen. Die Lüftungsschlitze auf den vier Seiten des Grills nicht bedecken, dies könnte die Brennleistung des Brenners wegen unzureichender Luftzufuhr beeinträchtigen. Den Grill mit einem Mindestabstand von 100 cm von Wänden oder anderen Flächen aufstellen. Den Grill mit einem Mindestabstand von 100 cm von Objekten, die das Gas entzünden könnten, wie z.B. Elektrogeräten, Zündflammen von Gas Wasserbrennern, etc.aufstellen. Diesen Grill nicht unter Holzbalkonen benutzen. Dieser Grill ist für den Gebrauch mit Butan/Propan Gas konstuiert, KEINE Lavasteine, Briketts oder Holzkohle verwenden. Den Brenner NIEMALS mit geschlossenem Deckel zünden. Nicht verbranntes Gas kann sich innerhalb des geschlossenen Grills anhäufen und eine Explosion verursachen. Die Flammen oder die Brenner regelmäßig überprüfen. Die Gasversorgung abschalten, wenn der Grill nicht benutzt wird. Die Gasflasche immer vollständig abschalten und vom Grill abklemmen, bevor der Grill bewegt wird.

DEN GRILL VERWENDEN:

Grillen erfordert eine hohe Temperatur, damit das Fleisch schön brät und bräunt. Die meisten Speisen werden konstant auf der Position gegrillt. Wenn aber große Fleischstücke oder Hähnchen gegrillt werden, könnte es erforderlich sein, die Temperatur nach dem ersten Bräunen zu verringern. Dadurch wird sichergestellt, dass die Speisen gut durchgebraten werden, ohne dass sie außen verbrennen. Für Speisen, die eine lange Grillzeit erfordern oder Zuckermarinade enthalten, sollten Sie die Temperatur gegen Ende der Grillzeit verringern.

Sicherstellen, dass der Grill auf Lecks geprüft und richtig aufgestellt wurde.
Das gesamte Verpackungsmaterial entfernen.
Zünden Sie die Brenner laut Anweisung in dieser Betriebsanleitung.
Den Bedienknopf auf stellen und den Grill 15 Minuten lang vorheizen.
HINWEIS: Der Deckel des Grills muss während des Vorheizens geschlossen sein.
Die Speisen auf den Grill legen und fertig grillen.

Temperatur Einstellung:
Der Bedienknopf kann nun in jede Position zwischen und gestellt werden.

HINWEIS: Der heiße Grill wird das Fleisch außen bräunen und den Fleischsaft innen halten. Je länger der Grill vorgeheizt wird, desto schneller wird das Fleisch bräunen.

GARANTIE

Gas Grill

Wir garantieren dem Kunden/Käufer jedes Brixton Gas BBQ dass, wenn er für den normalen Hausgebrauch bestimmt ist, dieser Grill kein Material und Produktionsfehler für den unten angegebenen Zeitraum enthält. Grills, die gemietet oder für kommerzielle Zwecke verwendet werden, sind von dieser Garantie ausgeschlossen. Kosten für das Versenden und Liefern von Garantieteilen werden in Rechnung gestellt.

Teil	**Garantiezeitraum:**
Brenner	1 Jahr
Edelstahl Flammenverteiler:	1 Jahr
Grill Roste:	1 Jahr
Hähne:	1 Jahr
Rahmen, Gehäuse, Deckel, Bedienelement, Zünder und ähnliche Teile:	1 Jahr
Alle Edelstahlteile:	1 Jahr

Unsere Garantieverpflichtung beschränkt sich auf Reparatur oder Austausch des Produkts während der Garantiezeit, gemäß unserer Beurteilung. Der Geltungsbereich unserer Haftung bei dieser Garantie ist auf Reparatur und Austausch beschränkt. Diese Garantie schließt normalen Teileverschleiß, oder folgende Schäden aus: Vernachlässigung oder Missbrauch des Produkts, Betrieb mit ungeeigneter Brennstoff/Gasversorgung, Betrieb im Widerspruch zur Bedienungsanleitung, oder Einstellungen, die von anderen, als unserem Servicepersonal in unserem Werk vorgenommen wurden. Die Garantiezeit wird durch die oben erwähnten Reparaturen oder Austausch nicht verlängert.

Häufig gestellte Fragen & Antworten

Wo kann ich eine geeignete Gasflasche, die für diesen Brixton BBQ geprüft und passend ist, kaufen?
Bei Ihrem örtlichen Gasversorger oder in großen Campingläden.

Kann der Grill bei jedem Wetter draußen bleiben?
Wir empfehlen, dass Sie den Grill nach Gebrauch an einem trockenen und gut belüfteten Ort aufbewahren. Die Gasflasche immer laut Anleitung abklemmen.
Sie können auch eine Schutzhülle kaufen. Diese sind in Ihrem Geschäft oder bei LIBO Technischer Service (T +31 50 5020043, info@liboairco.nl) erhältlich.

Nach Öffnen der Verpackung sind Grillteile beschädigt oder fehlen, was ist zu tun?
Kontaktieren Sie LIBO Technischer Service (T +31 50 5020043, info@liboairco.nl). Dort wird man Ihnen weiter helfen.

Kann ich Grill und/oder Backpfannen im Geschirrspüler reinigen?
Das ist möglich, aber die Reinigung mit Grillreiniger oder Seifenwasser ist ebenfalls ausreichend.

Kann ich den Grill auch als Herd benutzen?
Wenn der Deckel während des Betriebs geschlossen bleibt, funktioniert der Grill wie eine Art Herd. Gut auf die Temperatur in der eingebauten Temperaturanzeige achten.
Falls sie sich erhöht, sollte die Gaszufuhr niedriger gestellt oder der Deckel geöffnet werden. Immer einen Sicherheitsabstand einhalten, wenn der Deckel geöffnet wird!

Fett tropft von der Unterseite des Grills und/oder dem Grundgestell, was ist zu tun?
Grill und Grundgestell reinigen. Den Grill auf eine flache und ebene Unterlage stellen.
Sicherstellen, dass die Fettauffangschale regelmäßig geleert wird.

Ist für diesen Grill ein Drehspieß erhältlich?
Kontaktieren Sie bitte LIBO Technischer Service (T +31 50 5020043, info@liboairco.nl) . Dort wird man Ihnen weiterhelfen.