PRODUCT INFORMATION

Item number	SZ-4187
Item description	Robot Vacuum Cleaner

1.1.A The unequivocal identification of the product (type of product, trademark, trade name, model and possibly serial number

TRISTAR

Robot Vacuum Cleaner
Host: 14.8V ⎓ 16W Input: 19.0V ⎓ 0.6A
Attention: Use only with JYH12-1900600-BE supply unit
Model No.: SZ-4187
Batch No.: T21895

Do not immerse in any liquid / Niet in water onderdompelen
Ne pas plonger dans l'eau / Nicht ins Wasser hineintauchen

Tristar Europe B.V. Swaardvenstraat 65
5048 AV Tilburg | The Netherlands | www.tristar.eu

1.1.B A dissasembly map or exploded view

ITEM	English name	QTY.	Material
1	Bottom shell	1	ABS
2	Switch	1	
3	DC socket	1	
4	Wheel assembly	2	ABS
5	Right wheel shell	1	
6	Wheel tension spring	2	SUS 304
7	Right side brush	1	
8	Top panel	1	
9	Spring of panel	2	
10	Cliff sensor assembly	2	
11	Side brush motor assembly	2	
12	Battery	1	
13	Battery cover	1	ABS
14	Front bumper ejector rob	2	PA6+G30
15	Front bumper ejector rob spring	2	SUS 304
16	Front wheel spindle	1	
17	Front wheel	1	ABS
18	Front wheel buckle	2	POM
19	Front wheel bracket	1	ABS
20	Top cover shell	1	ABS
21	Front bumper	1	ABS
22	Button	1	ABS
23	Bumper strip	1	EVA
24	Top panel 2	1	ABS
25	PCB	1	PCBA
26	Left side brush	1	
27	Left wheel shell	1	ABS
28	Dust container	1	ABS
29	Dust container cover	1	ABS
30	Left Cliff sensor assembly	1	
31	Vacuum motor seal ring	1	silica
32	Vacuum motor front shock set	2	silica
33	Vacuum motor top cover	1	ABS
34	Vacuum fan	1	PA6

34	Vacuum fan	1	PA6
35	Vacuum motor bottom cover	1	ABS
36	Vacuum motor back shock set	2	silica
37	Vacuum motor shock pad	2	silica
38	Vacuum motor	1	
39	Dust container seal ring	1	EVA
40	Vacuum inlet	1	ABS
41	Vacuum inlet silica	1	silica
42	Vacuum inlet support	1	ABS
43	Mop left Velcro tape short	1	
44	Mop right Velcro tape long		
45	Adaptor	1	
46	Mop cloth	1	

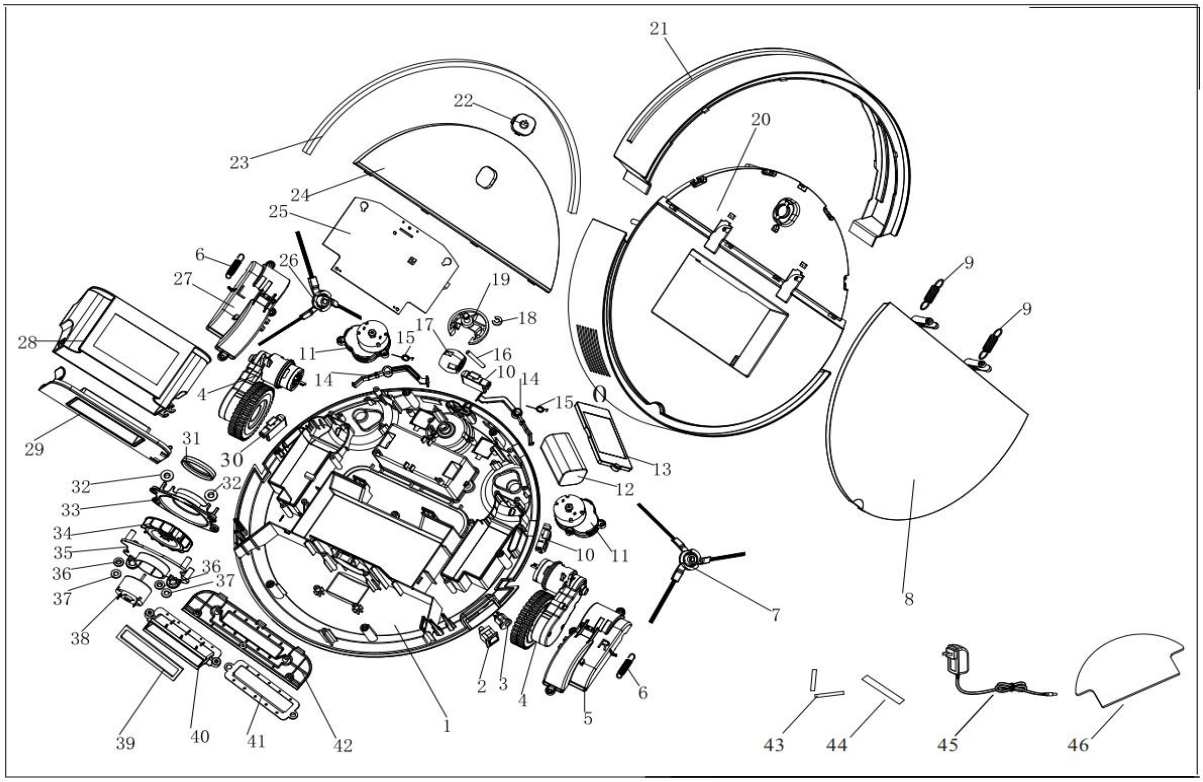

1.1.C Wiring and connection diagrams

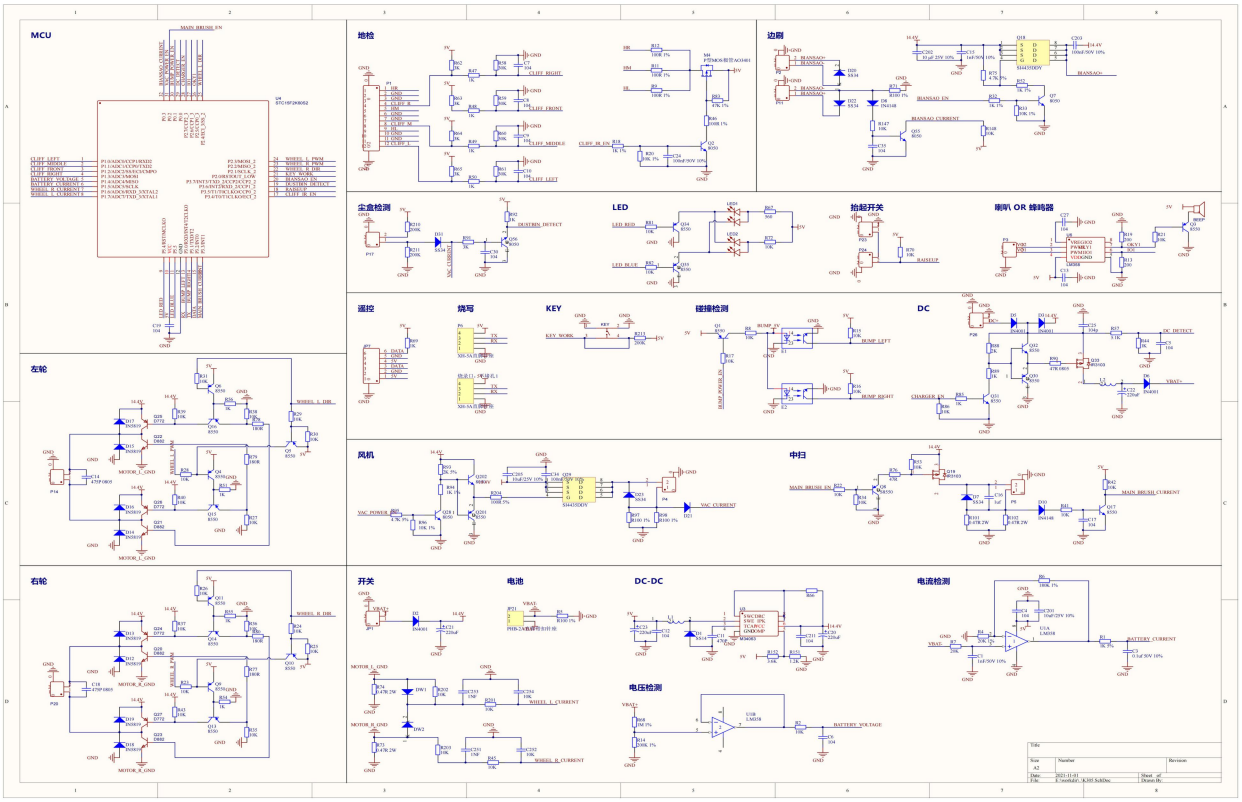

1.1.D Electronic boards diagrams

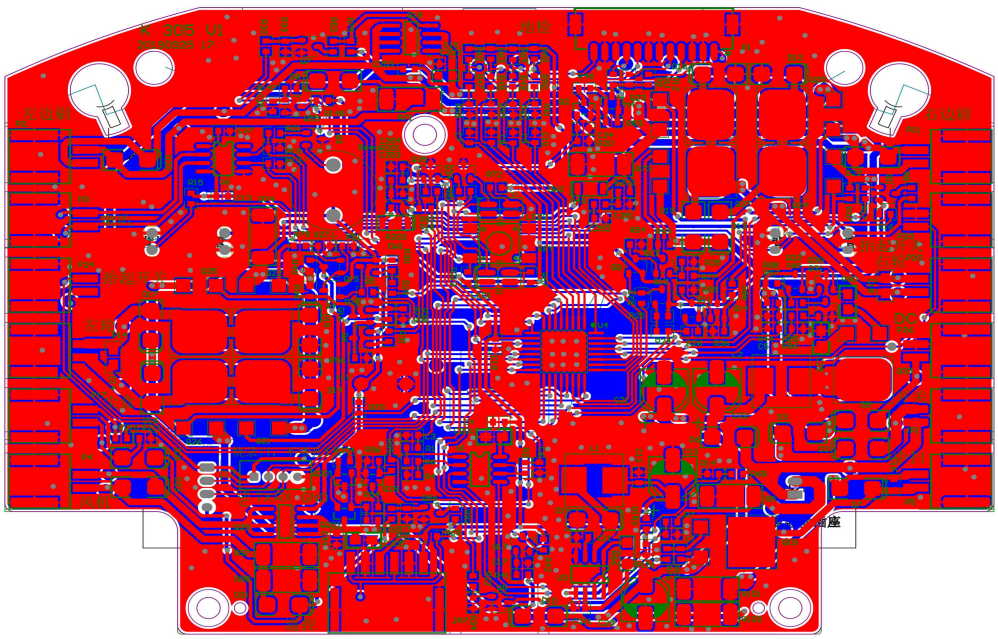

1.1.E List of necessary repair and test equipment

NOT APPLICABLE

1.1.F Technical manual of instructions for repair

EN | Instruction manual
NL | Gebruiksaanwijzing
FR | Mode d'emploi
DE | Bedienungsanleitung
ES | Manual de usuario
PT | Manual de utilizador
IT | Manuale utente
SV | Bruksanvisning
PL | Instrukcja obsługi
CS | Návod na použití
SK | Návod na použitie

SZ-4187

PARTS DESCRIPTION / ONDERDELENBESCHRIJVING / DESCRIPTION DES PIÈCES / TEILEBESCHREIBUNG / DESCRIPCIÓN DE LAS PIEZAS / DESCRIÇÃO DOS COMPONENTES / DESCRIZIONE DELLE PARTI / BESKRIVNING AV DELAR / OPIS CZĘŚCI / POPIS SOUČÁSTÍ / POPIS SÚČASTÍ

WWW.TRISTAR.EU

Tristar Europe B.V. | [illegible] 5048 AV Tilburg | The Netherlands

EN Instruction manual

SAFETY DIRECTIONS
- By ignoring the safety instructions the manufacturer cannot be held responsible for the damage.
- The appliance must be placed on a stable, level surface.
- The user must not leave the appliance unattended while it is connected to the supply.
- This appliance is only to be used for household purposes and only for the purpose it is made for.
- To protect yourself against an electric shock, do not immerse the cord, plug or appliance in the water or any other liquid.
- The plug must be removed from the socket-outlet before cleaning or maintaining the appliance.
- Children shall not play with the appliance.
- This appliance can be used by children aged from 8 years and above and persons with reduced physical, sensory or mental capabilities or lack of experience and knowledge if they have been given supervision or instruction concerning use of the appliance in a safe way and understand the hazards involved. Children shall not play with the appliance. Cleaning and user maintenance shall not be made by children without supervision.

SAFETY INSTRUCTIONS
- Risk of suffocation! Keep the packaging material away from children and animals.
- Keep the device, cord and plug away from water or other liquids in order to avoid the risk of an electrical shock. Never touch the mains plug, cord or device with wet or damp hands.
- Keep animals, hair, jewelry, loose clothing, fingers and all other parts of the body away from the moving parts or openings of the appliance when it is in operation. They can be caught in the vacuum cleaner. If something gets stuck in the vacuum cleaner, switch the appliance off immediately.
- Use and store the device only out of the reach of children. Improper use can result in injury and electric shock. The power cord may also not be accessible to children.

PROPER USE
- The appliance must only be used domestically, it is not suitable for industrial or commercial use.
- Only use it on normally soiled hard floors, short pile carpets or upholstered furniture, all other use is considered improper use and is prohibited.
- The appliance must not be used to clean:
  - People, animals, plants or items of clothing on the body, always keep the appliance away from body parts and hair.
  - Glowing or burning objects like ash, charcoal, burning cigarettes, matches or highly flammable substances.
  - Water and all other liquids
  - Pointed objects like broken glass or nails.
  - Fine dust, construction dust.
- Only use and store the device in enclosed areas. Do not use the device outdoors, in rooms with high humidity or on hot surfaces.
- Check the devices and accessories for damage before each use. Do not use the appliance if the appliance, the cord, the plug or the filter are visibly damaged, do not attempt to repair the appliance yourself or replace the parts yourself. In case of damage, contact a qualified repair center or the helpdesk of the supplier.
- Do not use the device if it malfunctions, has vacuumed up liquids or objects or has fallen down. Have the device repaired by a qualified repair center.
- Only use the device if it has been completely and correctly assembled.
- Do not expose the device to extreme temperatures, severe changes in temperature, open flames, direct sunlight, moisture or wetness.
- Never place heavy objects on the device.
- Empty the dust bin after every use. The filters must also be cleaned regularly.
- Allow the dust bin, dust filter and exhaust filter to dry completely before you reinstall them in the device.
- Only use original spare parts provided by the supplier.
- Store the device in a cool, dry area that is not accessible to children and animals when not in use.
- Never fill the dust bin with liquids.

CE This product complies with conformity requirements of the applicable European regulations or directives.

BATTERY WARNING
- Rechargeable battery is only to be charged under adult supervision.
- Do not attempt to open the rechargeable battery or battery pack as there are no serviceable parts inside.
- Do not disassemble, incinerate or short-circuit the battery or the battery pack. Only replace the battery with an original battery, the use of another battery can cause a fire or explosion.
- The battery is a sealed unit and under normal circumstances it does not constitute a safety hazard. If in any case liquid does leak out of the battery don't touch it and consult a doctor immediately in case of inhalation, skin or eye contact.
- Should a battery leak, the device may become damaged. Clean the battery compartment immediately, avoiding touching your skin.
- Avoid storing the battery in extremely hot or cold environment. A device with a hot or cold battery may not work temporarily, even when the battery is fully charged.
- Do not dispose battery in a fire as it may explode. Battery may also explode if damaged. Please dispose it according to local regulation. Do not dispose it as household waste.

PARTS DESCRIPTION
1. Main body
2. Bumper
3. Power button
4. LED indication light
5. Dust compartment
6. Side brushes
7. Mopping accessory
8. Adapter
9. Anti-drop sensors
10. Battery cover
11. Vacuum intake
12. Wheels

BATTERY INSTRUCTIONS
Battery installation and removal
- Before installing or removing the battery, the product must be disconnected from the power source.
- Open the battery cover.
- Insert the battery into the battery cabinet and close the cover. Make sure the cover clips are in the right position.

Recharging the battery
- Before charging, make sure the battery is correctly installed.
- First, connect the adapter to the vacuum cleaner's adapter output, then plug into a power socket.
- A red light will flash.
- When the battery is fully charged, the indicator light will turn to stable green.
- To ensure the best performance and life span of the battery, charge the product for at least 8 hours before the first use.

USE
Turning on the device
- Push the power switch on the side of the device next to the charging socket to the on position.

Install side brushes
- Note that the centre of the left brush is grey, the centre of the right brush is yellow. The brushes are not interchangeable.
- Place the side brushes on the bottom and fix them to the device with a screwdriver.
- After using the device for a while, remove the brushes to clean them from hair or other debris.

Operation
- Place the device in a room with much free space.
- Power it on by pressing the power button.
- To stop the device press the power button again.
- When the device runs out of power, it stops working automatically.

NOTE: This product is not suitable for long-pile carpets.

Mopping accessory
Secure mopping accessory using the locking tabs underneath the device.
Moisten cloth with water and mild detergent and attach to mopping accessory.
NOTE: This feature is not suitable for carpets.

Turning off the device
- Push the power switch on the side of the device next to the charging socket to the off position.

CLEANING AND MAINTENANCE
Emptying dust bin
- Open the upper cover.
- Take out the dust compartment.
- Open the dust compartment lid.
- Empty the dirt in a dust bin.

Cleaning the dust bin
- Rinse the dust compartment with tap water. Do not wash it in the washing machine, dishwasher or other machine.
- Periodically clean the filter with a soft bristle and rinse it with tap water.
- Allow the filter to dry completely before putting the dust compartment back into the device.
- Put the dust compartment back into the device and close the cover.

Using the device without the dust compartment may cause malfunction or damage to the device.
After repeated use for some time, dirt and dust might accumulate around the intake of the product. To ensure its best cleaning efficiency and constant airflow it should be cleaned periodically.
- Remove the external power source.
- Clean up the dirt and dust at the intake with a small brush.

TROUBLESHOOTING

Problem	Possible cause	Solution
Device is switched on but does not collect dirt and hair	Dust compartment is full	Empty and clean the dust compartment
Side brushes do not work normally	Side brushes not installed correctly or dirty	Reassemble and/or clean the side brushes
The product won't start	Battery is not installed properly Battery is low	Re-install the battery correctly Turn off the device and recharge the battery Reset the device by switching the device off and on
The device only circles around, cannot go straight	Problem with the wheels or anti-drop sensors	Clean the wheels, clean the sensors

ENVIRONMENT

This appliance should not be put into the domestic garbage at the end of its durability, but must be offered at a central point for the recycling of electric and electronic domestic appliances. This symbol on the appliance, instruction manual and packaging puts your attention to this important issue. The materials used in this appliance can be recycled. By recycling of used domestic appliances you contribute an important push to the protection of our environment. Ask your local authorities for information regarding the point of recollection.

Support
You can find all available information and spare parts at www.tristar.eu!

NL Gebruiksaanwijzing

VEILIGHEIDSINSTRUCTIES
- Als u de veiligheidsinstructies negeert, kan de fabrikant niet verantwoordelijk worden gehouden voor de mogelijke schade.
- Het apparaat moet op een stabiele, vlakke ondergrond worden geplaatst.
- De gebruiker mag het apparaat niet onbeheerd achterlaten wanneer de stekker zich in het stopcontact bevindt.
- Dit apparaat is uitsluitend voor huishoudelijk gebruik en voor het doel waar het voor bestemd is.
- Dompel het snoer, de stekker of het apparaat niet onder in water of andere vloeistoffen om elektrische schokken te voorkomen.
- De stekker moet uit het stopcontact worden verwijderd voor reiniging of onderhoud van het apparaat.
- Kinderen mogen niet met het apparaat spelen.
- Dit apparaat kan worden gebruikt door kinderen vanaf 8 jaar en door personen met verminderde lichamelijke, zintuiglijke of geestelijke vermogens of gebrek aan de benodigde ervaring en kennis indien ze onder toezicht staan of instructies krijgen over hoe het apparaat op een veilige manier kan worden gebruikt alsook de gevaren begrijpen die met het gebruik samenhangen. Kinderen mogen niet met het apparaat spelen. Reiniging en onderhoud mogen niet worden uitgevoerd door kinderen indien ze niet onder toezicht worden gehouden.

VEILIGHEIDSINSTRUCTIES
- Verstikkingsgevaar! Houd het verpakkingsmateriaal uit de buurt van kinderen en dieren.
- Houd het apparaat, het snoer en de stekker uit de buurt van water of andere vloeistoffen om het risico op een elektrische schok te vermijden. Raak de stekker, het snoer of het apparaat nooit aan met natte of vochtige handen.
- Houd dieren, haren, sieraden, wijde kleding, vingers en andere lichaamsdelen uit de buurt van de bewegende delen of openingen van het apparaat terwijl het in bedrijf is. Ze kunnen vast komen te zitten in de stofzuiger. Als er iets vast komt te zitten in de stofzuiger, schakelt u het apparaat onmiddellijk uit.
- Gebruik en bewaar het apparaat altijd buiten het bereik van kinderen. Onjuist gebruik kan leiden tot letsel of een elektrische schok. Zorg dat kinderen ook niet bij het snoer kunnen komen.

JUIST GEBRUIK
- Het apparaat is alleen bestemd voor huishoudelijk gebruik. Het is niet geschikt voor industriële of commerciële toepassingen.
- Gebruik het apparaat alleen op normaal vervuilde harde vloeren, kortpolige tapijten of gestoffeerde meubels. Alle andere toepassingen worden beschouwd als onjuist gebruik en zijn verboden.
- Het apparaat mag niet worden gebruikt voor het reinigen van:
  - Mensen, dieren, planten of kledingstukken terwijl deze worden gedragen. Houd het apparaat altijd uit de buurt van lichaamsdelen en haren.
  - Gloeiende of brandende zaken zoals as, houtskool, brandende sigaretten, lucifers of zeer brandbare stoffen.
  - Water en alle andere vloeistoffen.
  - Scherpe voorwerpen zoals gebroken glas of nagels.
  - Fijn stof, bouwstof.
- Gebruik en bewaar het apparaat alleen in besloten ruimtes. Gebruik het apparaat niet buitenshuis, in zeer vochtige ruimtes of op hete ondergronden.
- Controleer het apparaat en de accessoires vóór elk gebruik op schade. Gebruik de stofzuiger niet als het apparaat zelf, het snoer, de stekker of het filter zichtbaar zijn beschadigd. Probeer het apparaat niet zelf te repareren of zelf onderdelen te vervangen. Neem in geval van schade contact op met een gekwalificeerd reparatiecentrum of de helpdesk van de leverancier.
- Gebruik het apparaat niet als het een defect vertoont, als u er vloeistoffen of voorwerpen mee hebt opgezogen, of als het is gevallen. Laat het apparaat repareren door een gekwalificeerd reparatiecentrum.
- Gebruik het apparaat alleen als het volledig en juist in elkaar is gezet.
- Stel het apparaat niet bloot aan extreme temperaturen, sterke temperatuurschommelingen, open vuur, direct zonlicht, vocht of natheid.
- Plaats nooit zware voorwerpen op het apparaat.
- Maak het stofreservoir na elk gebruik leeg. De filters moeten ook regelmatig worden gereinigd.
- Laat het stofreservoir, het stoffilter en het uitlaatfilter volledig drogen voordat u ze terugplaatst in het apparaat.
- Gebruik alleen originele reserveonderdelen die door de leverancier worden geleverd.
- Bewaar het apparaat op een koele, droge plaats buiten het bereik van kinderen en dieren wanneer u het niet gebruikt.
- Vul het stofreservoir nooit met vloeistoffen.

CE Dit product voldoet aan de conformiteitseisen van de toepasselijke Europese verordeningen of richtlijnen.

WAARSCHUWING IN VERBAND MET DE BATTERIJ
- De oplaadbare batterij mag alleen onder toezicht van een volwassene worden opgeladen.
- Probeer de accu niet te openen. Deze bevat geen onderdelen die kunnen worden gerepareerd.
- Haal de batterij of de accu niet uit elkaar, stel deze niet bloot aan open vuur en vermijd kortsluiting. Vervang de batterij uitsluitend door een originele batterij. Gebruik van een andere batterij kan tot brand of een explosie leiden.
- De batterij is een gesloten unit en levert onder normale omstandigheden geen gevaar op. Raak eventueel uit de batterij lekkende vloeistof niet aan en raadpleeg in geval van inademing of contact met de huid of de ogen een arts.
- Als een accu gaat lekken, dan kan dat beschadiging van het toestel tot gevolg hebben. Maak het accuvak onmiddellijk schoon, raak vervuilde onderdelen niet met blote handen aan.
- Berg de accu niet op in een zeer warme of zeer koude omgeving. Een toestel met een warme of koude accu zal misschien tijdelijk niet werken, ook niet als de accu volledig is opgeladen.
- Gooi een accu niet in het vuur omdat deze kan ontploffen. De accu kan ontploffen wanneer deze is beschadigd. Bied de accu aan voor afvalverwerking volgens lokale voorschriften. Gooi de accu nooit bij het normale huisvuil.

BESCHRIJVING VAN ONDERDELEN
1. Hoofdonderdeel
2. Stootrand
3. Aan/uit-knop
4. Led-indicatielamp
5. Stofcompartiment
6. Zijborstels
7. Accessoire voor moppen
8. Adapter
9. Anti-valsensoren
10. Batterijklep
11. Stofzuigerinvoer
12. Wielen

ACCU-INSTRUCTIES
De accu installeren en verwijderen
- Voordat u de accu installeert of verwijdert, moet u het product loskoppelen van de voedingsbron.
- Open de accuklep.
- Plaats de accu in het accuvak en sluit het deksel. Zorg ervoor dat de lipjes van het deksel zich in de juiste positie bevinden.

De accu opladen
- Controleer voor het opladen of de batterij correct is geïnstalleerd.
- Sluit eerst de adapter aan op de adapteruitgang van de stofzuiger en steek vervolgens de stekker in het stopcontact.
- Een rood lampje gaat knipperen.
- Wanneer de batterij volledig is opgeladen, wordt het indicatielampje stabiel groen.
- Om de beste prestaties en de levensduur van de batterij te garanderen, laadt u het product minstens 8 uur op voor het eerste gebruik.

GEBRUIK
Het apparaat inschakelen
- Druk de aan/uit-schakelaar aan de zijkant van het apparaat naast het laadcontact in de aan-stand.

De zijborstels installeren
- Merk op dat het midden van de linkerborstel grijs is, en het midden van de rechterborstel geel. De borstels zijn niet uitwisselbaar.
- Plaats de zijborstels op de bodem en bevestig ze met een schroevendraaier aan het apparaat.
- Nadat u het apparaat een tijdje hebt gebruikt, verwijdert u de borstels om ze te reinigen van haren of ander vuil.

Werking
- Plaats het apparaat in een kamer met veel vrije ruimte.
- Zet hem aan door op de aan/uit-knop te drukken.
- Om het apparaat uit te schakelen, drukt u nogmaals op de aan/uit-knop.
- Als het apparaat geen stroom meer krijgt, stopt het automatisch met werken.

OPMERKING: Dit product is niet geschikt voor hoogpolig tapijt.

Dweilaccessoire
Bevestig het dweilaccessoire met de vergrendelingslipjes aan de onderkant van het apparaat.
Maak de doek vochtig met water en mild schoonmaakmiddel en bevestig deze op het dweilaccessoire.
OPMERKING: Deze functie is niet geschikt voor tapijt.

Het apparaat uitschakelen
- Druk de aan/uit-schakelaar aan de zijkant van het apparaat naast het laadcontact in de uit-stand.

REINIGING EN ONDERHOUD
Het stofreservoir legen
- Open de bovenklep.
- Haal het stofcompartiment eruit.
- Open de klep van het stofcompartiment.
- Leeg het vuil in een afvalbak.

Het stofreservoir reinigen
- Spoel het stofcompartiment af met kraanwater. Was het niet in de vaatwasmachine, vaatwasser of andere machine.
- Maak het filter regelmatig schoon met een zachte borstel en spoel het af met kraanwater.
- Laat het filter volledig drogen voordat u het stofcompartiment weer in het apparaat plaatst.
- Plaats het stofcompartiment terug in het apparaat en sluit het deksel.

Gebruik van het apparaat zonder het stofcompartiment kan leiden tot storingen of schade aan het apparaat.
Na herhaaldelijk gebruik gedurende enige tijd kunnen zich vuil en stof ophopen rond de inlaat van het product. Om de beste reinigingsefficiëntie en constante luchtstroom te garanderen, moet hij regelmatig worden gereinigd.
- Verwijder de externe voeding.
- Verwijder het vuil en stof bij de inlaat met een klein borsteltje.

PROBLEMEN OPLOSSEN

Probleem	Mogelijke oorzaak	Oplossing
Apparaat is ingeschakeld maar zuigt geen vuil en haren op	Stofcompartiment is vol	Leeg het stofcompartiment en maak het schoon
Zijborstels werken niet normaal	Zijborstels zijn niet correct geplaatst of vuil	Monteer de zijborstels opnieuw en/of reinig ze
Het product start niet	Batterij is niet juist geïnstalleerd Batterijspanning is laag	Installeer de batterij opnieuw Schakel het apparaat uit en laad de batterij opnieuw op Reset het apparaat door het apparaat uit en aan te zetten
Het apparaat cirkelt alleen rond, kan niet rechtdoor gaan	Probleem met de wielen of anti-valsensoren	Reinig de wielen, reinig de sensoren

MILIEU

Dit apparaat mag aan het einde van de levensduur niet bij het normale huishoudelijke afval worden gedeponeerd, maar moet bij een speciaal inzamelpunt voor hergebruik van elektrische en elektronische apparaten worden aangeboden. Het symbool op het apparaat, in de gebruiksaanwijzing en op de verpakking attendeert u hierop. De in het apparaat gebruikte materialen kunnen worden gerecycled. Met het recyclen van gebruikte huishoudelijke apparaten levert u een belangrijke bijdrage aan de bescherming van ons milieu. Informeer bij uw lokale overheid naar het inzamelpunt.

Support
U kunt alle beschikbare informatie en reserveonderdelen vinden op www.tristar.eu!

FR Manuel d'instructions

CONSIGNES DE SÉCURITÉ
- Si vous ignorez les consignes de sécurité, le fabricant ne peut être tenu pour responsable des dommages.
- L'appareil doit être posé sur une surface stable et nivelée.
- Ne laissez jamais le dispositif sans surveillance s'il est connecté à l'alimentation.
- Cet appareil est uniquement destiné à des utilisations domestiques et seulement dans le but pour lequel il est fabriqué.
- Afin de vous éviter un choc électrique, n'immergez pas le cordon, la prise ou l'appareil dans de l'eau ou autre liquide.
- La prise doit être enlevé du secteur avant de faire le nettoyage ou l'entretien de l'appareil.
- Les enfants ne doivent pas jouer avec l'appareil.
- Cet appareil peut être utilisé par des enfants de 8 ans ou plus et des personnes présentant un handicap physique, sensoriel ou mental voire ne disposant pas des connaissances et de l'expérience nécessaires en cas de surveillance ou d'instructions sur l'usage de cet appareil en toute sécurité et de compréhension des risques impliqués. Les enfants ne doivent pas jouer avec l'appareil. Le nettoyage et la maintenance utilisateur ne doivent pas être confiés à des enfants sans surveillance.

INSTRUCTIONS DE SÉCURITÉ
- Risque d'étouffement ! Gardez le matériel d'emballage hors de portée des enfants et des animaux.
- Tenez l'appareil, le cordon et la fiche à distance de l'eau ou d'autres liquides afin d'éviter tout risque de choc électrique. Ne touchez jamais la fiche secteur, le cordon ou l'appareil avec des mains mouillées ou humides.
- Tenez les animaux, les cheveux, les bijoux, les vêtements amples, les doigts et toutes les autres parties du corps loin des parties mobiles ou des ouvertures de l'aspirateur lorsqu'il est en marche. Ils peuvent être aspirés par l'appareil. Si quelque chose reste coincé dans l'aspirateur, éteignez-le immédiatement.
- N'utilisez et ne rangez l'appareil que hors de portée des enfants. Une utilisation incorrecte peut entraîner des blessures et des chocs électriques. Le cordon d'alimentation ne peut pas non plus être accessible aux enfants.

UTILISATION CORRECTE
- Cet appareil est à usage domestique uniquement, et n'est pas approprié à un usage industriel ou commercial.
- Ne l'utilisez que sur des planchers durs, des tapis à poils courts ou des meubles tapissés normalement salis, toute autre utilisation est considérée comme non conforme et est interdite.
- Cet appareil ne sert pas à nettoyer :
  - Des personnes, animaux, plantes ou pièces de vêtements sur le corps, tenez toujours l'appareil à distance des différentes parties du corps et des cheveux.
  - Des objets incandescents ou brûlants comme des cendres, du charbon, des cigarettes ou des allumettes allumées, ou des substances hautement inflammables.
  - De l'eau et tout autre liquide.
  - Des objets pointus comme du verre brisé ou des clous.
  - Des poussières fines, poussières de chantier.
- N'utilisez et ne rangez l'appareil que dans des endroits fermés. N'utilisez pas l'appareil à l'extérieur, dans des pièces très humides ou sur des surfaces chaudes.
- Vérifiez l'appareil et les accessoires pour déceler tout dommage avant chaque utilisation. N'utilisez pas l'appareil si l'appareil, le cordon, la fiche ou le filtre est visiblement endommagé(e), n'essayez pas de réparer l'appareil vous-même ou de remplacer les pièces vous-même. En cas de dommage, contactez un centre de réparation qualifié ou le service d'assistance du fournisseur.
- N'utilisez pas l'appareil s'il fonctionne mal, s'il a aspiré des liquides ou des objets ou s'il est tombé. Faites réparer l'appareil par un centre de réparation qualifié.
- N'utilisez l'appareil que s'il a été complètement et correctement monté.
- N'exposez pas l'appareil à des températures extrêmes, à de fortes variations de température, à des flammes nues, à la lumière directe du soleil, à la moiteur ou à l'humidité.
- Ne posez jamais d'objets lourds sur l'appareil.
- Vider le bac à poussière après chaque utilisation. Les filtres doivent également être nettoyés régulièrement.
- Laissez sécher complètement le compartiment à poussière, le filtre à poussière et le filtre d'évacuation avant de les réinstaller dans l'appareil.
- N'utilisez que des pièces de rechange d'origine fournies par le fournisseur.
- Rangez l'appareil dans un endroit frais et sec, inaccessible aux enfants et aux animaux lorsqu'il n'est pas utilisé.
- Ne remplissez jamais le compartiment à poussière avec des liquides.

CE Ce produit est conforme aux exigences de conformité des règlements ou directives européens applicables.

AVERTISSEMENT DE BATTERIE
- La batterie rechargeable doit uniquement être chargée sous la supervision d'un adulte.
- N'essayez pas d'ouvrir la batterie rechargeable ou le bloc-piles car il n'y a aucune pièce réparable à l'intérieur.
- Ne démontez, n'incinérez et ne court-circuitez pas la pile ou le pack-batterie. Remplacez la pile uniquement par une pile d'origine. L'usage d'une autre pile peut provoquer un incendie ou une explosion.
- La pile est une unité scellée. Dans des circonstances normales, elle ne constitue pas un risque pour la sécurité. Si un liquide fuit de la pile, ne le touchez pas et consultez immédiatement un médecin en cas d'inhalation ou de contact avec la peau ou les yeux.
- En cas de fuite de la batterie, l'appareil peut s'endommager. Nettoyez immédiatement le compartiment de batterie en évitant tout contact avec la peau.
- Évitez de stocker la batterie dans un endroit extrêmement chaud ou froid. Un appareil avec une batterie chaude ou froide peut ne pas fonctionner temporairement même si la batterie est chargée à fond.
- Ne mettez pas la batterie au rebut dans un feu car elle peut exploser. Une batterie peut aussi exploser si elle est endommagée. La mise au rebut doit respecter la réglementation locale. Ne mettez pas au rebut avec les déchets ménagers.

DESCRIPTION DES PIÈCES
1. Corps principal
2. Pare-chocs
3. Bouton d'alimentation
4. Voyant lumineux
5. Compartiment à poussière
6. Brosses latérales
7. Accessoire de nettoyage
8. Adaptateur
9. Capteurs anti-chute
10. Couvercle de la batterie
11. Prise d'aspiration
12. Roues

INSTRUCTIONS CONCERNANT LA BATTERIE
Installation et retrait de la batterie
- Avant d'installer ou de retirer la batterie, débranchez l'appareil de la source d'alimentation.
- Ouvrez le couvercle de la batterie.
- Insérez la batterie dans le logement de batterie et fermez le couvercle. Assurez-vous que les clips du couvercle sont dans la bonne position.

Recharge de la batterie
- Avant de recharger, assurez-vous que la batterie est correctement installée.
- Connectez d'abord l'adaptateur à la sortie de l'adaptateur de l'aspirateur, puis branchez-le sur une prise de courant.
- Un voyant rouge clignote.
- Lorsque la batterie est complètement chargée, le voyant devient vert et fixe.
- Pour optimiser les performances et prolonger la durée de vie de la batterie, chargez le produit pendant au moins 8 heures avant la première utilisation.

UTILISATION
Mise en marche de l'appareil
- Appuyez sur l'interrupteur d'alimentation, situé sur le côté de l'appareil, près de la prise de charge, pour le mettre sous tension.

Installez les brosses latérales.
- Vous remarquerez que le centre de la brosse gauche est gris et que le centre de la brosse droite est jaune. Les brosses ne sont pas interchangeables.
- Placez les brosses latérales sur le dessous et fixez-les sur l'appareil à l'aide d'un tournevis.
- Après avoir utilisé l'appareil pendant un certain temps, retirez les brosses pour retirer les cheveux ou les autres débris.

Utilisation
- Placez l'appareil dans une pièce avec beaucoup d'espace dégagé.
- Pour le mettre en marche, appuyez sur le bouton d'alimentation.
- Pour arrêter l'appareil, appuyez à nouveau sur le bouton d'alimentation.
- Lorsque l'appareil est déchargé, il s'arrête automatiquement.

REMARQUE : Ce produit n'est pas adapté aux tapis à poils longs.

Accessoire de nettoyage
Fixez l'accessoire de nettoyage en utilisant les languettes de verrouillage sous l'appareil.
Humidifiez le tissu avec de l'eau et un nettoyant pour le sol et fixez-le à l'accessoire de nettoyage.
REMARQUE : Cette fonction n'est pas adaptée aux tapis.

Mise hors tension de l'appareil
- Appuyez sur l'interrupteur d'alimentation, situé sur le côté de l'appareil, près de la prise de charge, pour le mettre hors tension.

NETTOYAGE ET ENTRETIEN
Vidage du bac à poussière
- Ouvrez le couvercle supérieur.
- Extrayez le compartiment à poussière.
- Ouvrez le couvercle du compartiment à poussière.
- Videz les débris dans une poubelle.

Nettoyage du bac à poussière
- Rincez le compartiment à poussière à l'eau du robinet. Ne le nettoyez pas dans la machine à laver, le lave-vaisselle ou toute autre machine.
- Nettoyez périodiquement le filtre avec une brosse douce et rincez-le à l'eau du robinet.
- Laissez le filtre sécher complètement avant de remettre le compartiment à poussière dans l'appareil.
- Remettez le compartiment à poussière dans l'appareil et fermez le couvercle.

L'utilisation de l'appareil sans le compartiment à poussière peut entraîner un mauvais fonctionnement ou endommager l'appareil.
Après une utilisation répétée pendant un certain temps, la saleté et la poussière peuvent s'accumuler autour de la prise d'aspiration de l'appareil. Pour garantir une efficacité de nettoyage optimale et un flux d'air constant, nettoyez régulièrement l'appareil.
- Retirez la source d'alimentation externe.
- Nettoyez la saleté et la poussière au niveau de la prise d'aspiration à l'aide d'une petite brosse.

DÉPANNAGE

Problème	Cause possible	Solution
L'appareil est en marche mais il n'aspire pas les débris et les cheveux.	Le compartiment à poussière est plein	Videz et nettoyez le compartiment à poussière
Les brosses latérales ne fonctionnent pas correctement	Les brosses latérales ne sont pas installées correctement ou sont sales	Remontez et/ou nettoyez les brosses latérales
L'appareil ne démarre pas	La batterie n'est pas installée correctement La batterie est déchargée	Réinstallez la batterie correctement Éteignez l'appareil et rechargez la batterie Réinitialisez l'appareil en l'éteignant et en le rallumant
L'appareil tourne en rond au lieu d'aller tout droit	Problème lié aux roues ou aux capteurs anti-chute	Nettoyez les roues et les capteurs

ENVIRONNEMENT

Cet appareil ne doit pas être jeté avec les déchets ménagers à la fin de sa durée de vie, il doit être remis à un centre de recyclage pour les appareils électriques et électroniques. Ce symbole sur l'appareil, le manuel d'utilisation et l'emballage attire votre attention sur un point important. Les matériaux utilisés dans cet appareil sont recyclables. En recyclant vos appareils, vous contribuez de manière significative à la protection de notre environnement. Renseignez-vous auprès des autorités locales pour connaître les centres de collecte des déchets.

Support
Vous retrouvez toutes les informations et pièces de rechange sur www.tristar.eu !

DE Bedienungsanleitung

SICHERHEITSANWEISUNGEN
- Beim Ignorieren der Sicherheitshinweise kann der Hersteller nicht für Schäden haftbar gemacht werden.
- Das Gerät muss auf einer ebenen, stabilen Fläche platziert werden.
- Das Gerät darf nicht unbeaufsichtigt bleiben, während es an einer Stromquelle angeschlossen ist.
- Dieses Gerät darf nur für den Haushaltsgebrauch und nur für den Zweck benutzt werden, für den es hergestellt wurde.
- Tauchen Sie das Kabel, den Stecker oder das Gerät nicht in Wasser oder andere Flüssigkeiten, um einen elektrischen Schlag zu vermeiden.
- Vor der Reinigung oder Wartung des Geräts muss der Stecker aus der Steckdose gezogen werden.
- Kinder dürfen mit dem Gerät nicht spielen.
- Dieses Gerät darf von Kindern ab 8 Jahren und von Personen mit eingeschränkten köperlichen, sensorischen oder geistigen Fähigkeiten oder einem Mangel an Erfahrung und Kenntnissen verwendet werden, sofern diese Personen beaufsichtigt oder über den sicheren Gebrauch des Geräts unterrichtet wurden und die damit verbundenen Gefahren verstanden haben. Kinder dürfen mit dem Gerät nicht spielen. Reinigungs- und Wartungsarbeiten dürfen nur von Kindern ausgeführt werden, wenn diese dabei beaufsichtigt werden.

SICHERHEITSHINWEISE
- Erstickungsgefahr! Halten Sie das Verpackungsmaterial von Kindern und Tieren fern.
- Halten Sie Gerät, Kabel und Stecker von Wasser oder anderen Flüssigkeiten fern, um die Gefahr eines Stromschlags zu vermeiden. Berühren Sie den Netzstecker, das Kabel oder das Gerät nie mit nassen oder feuchten Händen.
- Halten Sie Tiere, Haare, Schmuck, lockere Kleidung, Finger und sonstige Körperteile von beweglichen Teilen oder Öffnungen des Geräts fern, während es in Betrieb ist, weil sie vom Staubsauger erfasst werden könnten. Sollte etwas im Staubsauger steckenbleiben, schalten Sie das Gerät sofort aus. Sie könnten vom Staubsauger erfasst werden. Sollte etwas im Staubsauger steckenbleiben, schalten Sie das Gerät umgehend aus.
- Benutzen und lagern Sie das Gerät nur außerhalb der Reichweite von Kindern. Eine unsachgemäße Benutzung kann zu Verletzungen und einem Stromschlag führen. Das Netzkabel sollte ebenfalls für Kinder unzugänglich aufbewahrt werden.

ORDNUNGSGEMÄSSE BENUTZUNG
- Das Gerät darf nur im Haushalt benutzt werden und ist für einen industriellen oder gewerblichen Einsatz nicht geeignet.
- Benutzen Sie es nur auf normal verschmutzten harten Böden, kurzflorigen Teppichen oder Polstermöbeln. Jede sonstige Benutzung gilt als unsachgemäß und ist untersagt.
- Das Gerät darf nicht benutzt werden, um Folgendes zu reinigen:
  - Personen, Tiere, Pflanzen oder Kleidungsstücke. Halten Sie das Gerät fern von Körperteilen und Haaren.– Glühende oder brennende Gegenstände wie Asche, Holzkohle, glimmende Zigaretten, Streichhölzer oder leicht brennbare Substanzen.– Wasser und sonstige Flüssigkeiten– Spitze Gegenstände wie zerbrochenes Glas oder Nägel.– Feiner Staub oder Baustaub.
  - Glühende oder brennende Objekte wie Asche, Grillkohle, Zigaretten, Streichhölzer oder leicht entzündliche Stoffe.
  - Wasser und alle sonstigen Flüssigkeiten
  - Spitze Gegenstände wie gebrochenes Glas oder Nägel.
  - Feinstaub, Baustaub.
- Benutzen und lagern Sie das Gerät nur in geschlossenen Bereichen. Benutzen Sie das Gerät nicht im Freien, in Räumen mit hoher Luftfeuchtigkeit oder auf heißen Oberflächen.
- Kontrollieren Sie das Gerät vor der erstmaligen Benutzung auf Schäden. Benutzen Sie das Gerät nicht, wenn das Gerät selbst, das Kabel, der Stecker oder der Filter sichtbar beschädigt ist, und versuchen Sie keinesfalls, das Gerät selbst zu reparieren oder Teile selbst auszutauschen. Im Schadensfall wenden Sie sich bitte an einen qualifizierten Reparaturbetrieb oder den Kundendienst des Lieferanten.
- Benutzen Sie das Gerät nicht, wenn es Funktionsstörungen hat, Flüssigkeiten oder Gegenstände aufgesaugt hat oder heruntergefallen ist. Lassen Sie das Gerät von einem qualifizierten Reparaturbetrieb reparieren.
- Benutzen Sie das Gerät nur, wenn es vollständig und korrekt montiert ist.
- Setzen Sie das Gerät weder extremen Temperaturen, starken Temperaturschwankungen, offenem Feuer, direkter Sonneneinstrahlung noch Feuchtigkeit oder Nässe aus.
- Legen Sie keine schweren Gegenstände auf dem Gerät ab.
- Leeren Sie den Staubbehälter nach jedem Einsatz. Auch die Filter müssen regelmäßig gereinigt werden.
- Lassen Sie den Staubbehälter, den Staubfilter und den Abluftfilter vollständig trocknen, bevor Sie diese wieder in das Gerät einsetzen.
- Benutzen Sie vom Lieferanten bereitgestellte Originalersatzteile.
- Lagern Sie das Gerät bei Nichtbenutzung an einem kühlen, trockenen Ort, der für Kinder und Tiere unzugänglich ist.
- Füllen Sie den Staubbehälter niemals mit Flüssigkeiten.

CE Dieses Produkt erfüllt die Konformitätsanforderungen der geltenden europäischen Verordnungen oder Richtlinien.

BATTERIEWARNUNG
- Der Ladevorgang des Akkus sollte nur unter Aufsicht erfolgen.
- Der verbaute Akku dieses Gerätes ist wartungsfrei. Bitte versuchen Sie keinesfalls den Akku zu öffnen.
- Batterien/Batteriepack nicht demontieren, verbrennen oder kurzschließen. Batterien immer durch Original-Batterien ersetzen. Beim Einsatz von Fremdbatterien besteht Brand- und Explosionsgefahr.
- Batterien sind versiegelt und stellen unter normalen Umständen keine Gefahrenquelle dar. Vermeiden Sie im Schadensfall jeglichen Kontakt mit auslaufender Batterieflüssigkeit. Suchen Sie im Falle von Haut- oder Augenkontakt sofort einen Arzt auf.
- Sollte eine Batterie auslaufen, kann das Gerät beschädigt werden. Reinigen Sie das Batteriefach unverzüglich und vermeiden Sie einen Hautkontakt.
- Vermeiden Sie eine Lagerung der Batterie in einer extrem heißen oder kalten Umgebung. Ein Gerät mit einer heißen oder kalten Batterie arbeitet möglicherweise vorübergehend nicht, selbst wenn die Batterie vollständig aufgeladen wurde.
- Entsorgen Sie die Batterie nicht in einem Feuer, da sie explodieren kann. Die Batterie kann explodieren, wenn sie beschädigt ist. Entsorgen Sie sie bitte den regionalen Richtlinien entsprechend. Entsorgen Sie sie nicht als Haushaltsabfall.

TEILEBESCHREIBUNG
1. Hauptkörper
2. Stoßdämpfer
3. Ein-/Ausschalttaste
4. LED-Anzeigeleuchte
5. Staubfach
6. Seitenbürsten
7. Wischzubehör
8. Adapter
9. Anti-Fall-Sensoren
10. Akkuabdeckung
11. Saugöffnung
12. Räder

AKKUHINWEISE
Akku einsetzen und entnehmen
- Bevor Sie den Akku einsetzen oder entnehmen muss das Gerät von der Stromversorgung abgetrennt werden.
- Öffnen Sie die Batteriefachabdeckung.
- Setzen Sie den Akku in das Fach ein und schließen Sie die Abdeckung. Achten Sie darauf, dass die Abdeckungsclips korrekt ausgerichtet sind.

Akku aufladen
- Stellen Sie vor dem Laden sicher, dass der Akku richtig eingesetzt ist.
- Schließen Sie den Adapter zunächst an den Adapterausgang des Staubsaugers an und schließen Sie ihn dann an eine Steckdose an.
- Ein rotes Licht leuchtet auf.
- Wenn der Akku vollständig geladen ist, leuchtet die Anzeige dauerhaft grün.
- Für eine optimale Leistung und Lebensdauer des Akkus sollten Sie das Gerät vor der ersten Verwendung mindestens 8 Stunden lang aufladen.

BENUTZUNG
Einschalten des Geräts
- Stellen Sie den Schalter an der Seite des Geräts neben der Ladebuchse auf „Ein".

Montage der Seitenbürsten
- Bitte beachten Sie, dass die Mitte der linken Bürste grau und die Mitte der rechten Bürste gelb ist. Die Bürsten können nicht ausgetauscht werden.
- Legen Sie die Seitenbürsten auf den Boden und befestigen Sie diese mit einem Schraubenzieher am Gerät.
- Nach längerem Gebrauch des Geräts sollten Sie die Bürsten herausnehmen, um sie von Haaren oder anderen Rückständen zu reinigen.

Bedienung
- Platzieren Sie das Gerät in einem Raum mit viel freiem Platz.
- Schalten Sie das Gerät ein, indem Sie die Power-Taste drücken.
- Um das Gerät auszuschalten, drücken Sie erneut die Power-Taste.
- Wenn das Gerät keinen Akku mehr hat, stellt es seinen Betrieb automatisch ein.

HINWEIS: Dieses Produkt ist nicht für Hochflorteppiche geeignet.

Wischzubehör
Fixieren Sie das Wischzubehör mit den Arretierungslaschen unter dem Gerät.
Befeuchten Sie das Tuch mit Wasser und einem milden Reinigungsmittel und bringen Sie das Wischzubehör an.
HINWEIS: Diese Funktion ist nicht für Teppichböden geeignet.

Ausschalten des Geräts
- Stellen Sie den Schalter an der Seite des Geräts neben der Ladebuchse auf „Aus".

REINIGUNG UND INSTANDHALTUNG
Staubbehälter entleeren
- Öffnen Sie die obere Abdeckung.
- Nehmen Sie das Staubfach heraus.
- Öffnen Sie den Deckel des Staubfachs.
- Leeren Sie den Staub in einen Mülleimer.

Staubbehälter reinigen
- Spülen Sie das Staubfach mit Leitungswasser aus. Reinigen Sie es nicht in der Waschmaschine, dem Geschirrspüler oder einer anderen Maschine.
- Reinigen Sie den Filter regelmäßig mit einer weichen Bürste und spülen Sie ihn mit Leitungswasser aus.
- Lassen Sie den Filter vollständig trocknen, bevor Sie das Staubfach wieder in das Gerät einsetzen.
- Setzen Sie das Staubfach wieder in das Gerät ein und schließen Sie die Abdeckung.

Wenn Sie das Gerät ohne Staubfach verwenden, kann dies zu Fehlfunktionen oder Schäden am Gerät führen.
Nach längerem Gebrauch können sich Schmutz und Staub um die Saugöffnung des Geräts ansammeln. Für eine optimale Reinigungsleistung und einen konstanten Luftstrom sollte sie regelmäßig gereinigt werden.
- Entfernen Sie die externe Stromquelle.
- Entfernen Sie den Schmutz und Staub an der Saugöffnung mit einer kleinen Bürste.

STÖRUNGSBESEITIGUNG

Problem	Mögliche Ursache	Lösung
Das Gerät ist eingeschaltet, nimmt aber keinen Schmutz und keine Haare auf	Das Staubfach ist voll	Entleeren und Reinigen des Staubfachs
Die Seitenbürsten funktionieren nicht richtig	Die Seitenbürsten sind nicht korrekt montiert oder verschmutzt	Seitenbürsten neu montieren und/oder reinigen
Das Gerät lässt sich nicht starten	Der Akku ist nicht richtig eingesetzt Der Akku ist schwach	Akku richtig einsetzen Gerät ausschalten und den Akku aufladen Setzen Sie das Gerät zurück, indem Sie es aus- und wieder einschalten
Das Gerät dreht sich nur im Kreis und fährt nicht geradeaus	Problem mit den Rädern oder den Anti-Fall-Sensoren	Räder reinigen, Sensoren reinigen

UMWELT

Dieses Gerät darf am Ende seiner Lebensdauer nicht im Hausmüll entsorgt werden, sondern muss an einer Sammelstelle für das Recyceln von elektrischen und elektronischen Haushaltsgeräten abgegeben werden. Das Symbol auf dem Gerät, in der Bedienungsanleitung und auf der Verpackung macht Sie auf dieses wichtige Thema aufmerksam. Die in diesem Gerät verwendeten Materialien können recycelt werden. Durch das Recyceln gebrauchter Haushaltsgeräte leisten Sie einen wichtigen Beitrag zum Umweltschutz. Fragen Sie Ihre örtliche Behörde nach Informationen über eine Sammelstelle.

Support
Sämtliche verfügbaren Informationen und Ersatzteile finden Sie unter www.tristar.eu!

ES Manual de instrucciones

INSTRUCCIONES DE SEGURIDAD
- Si ignora las instrucciones de seguridad, eximirá al fabricante de toda responsabilidad por posibles daños.
- El aparato debe colocarse sobre una superficie estable y nivelada.
- El usuario no debe dejar el dispositivo sin supervisión mientras esté conectado a la alimentación.
- Este aparato se debe utilizar únicamente para el uso doméstico y sólo para las funciones para las que se ha diseñado.
- Para protegerse contra una descarga eléctrica, no sumerja el cable, el enchufe ni el aparato en el agua o cualquier otro líquido.
- El enchufe se debe retirar de la toma de corriente antes de limpiar y de realizar el mantenimiento del aparato.
- Los niños no pueden jugar con el aparato.
- Este aparato puede ser utilizado por niños a partir de los 8 años y por personas con capacidades físicas, sensoriales o mentales reducidas, o que no tengan experiencia ni conocimientos, sin son supervisados o instruidos en el uso del aparato de forma segura y entienden los riesgos implicados. Los niños no pueden jugar con el aparato. Los niños no podrán realizar la limpieza ni el mantenimiento reservado al usuario a menos que cuenten con supervisión.

INSTRUCCIONES DE SEGURIDAD
- ¡Peligro de asfixia! Mantenga los materiales de embalaje alejados de los niños y los animales.
- Para evitar el riesgo de descarga eléctrica, mantenga el aparato, el cable y el enchufe alejados del agua y otros líquidos. Nunca toque el enchufe eléctrico, el cable o el aparato con las manos mojadas o húmedas.
- Cuando el aparato esté en funcionamiento, mantenga alejados de sus aperturas y partes móviles a animales, los dedos y otras partes del cuerpo, así como pelo, joyas y ropa ancha. El aspirador podría engancharlos. Si algún elemento se quedase atascado en el aspirador, apáguelo inmediatamente.
- Utilice el aparato y almacénelo fuera del alcance de los niños. Un uso inadecuado puede provocar daños y una descarga eléctrica. El cable de alimentación tampoco debe estar al alcance de los niños.

USO CORRECTO
- Este aparato es para uso doméstico; no es adecuado para uso industrial o comercial.
- Utilícelo solo sobre suelos rígidos con una suciedad normal, moquetas de pelo corto o muebles tapizados. Cualquier otro uso se considera inadecuado y está prohibido.
- El aparato no debe usarse para limpiar:
  - Personas, animales, plantas o prendas colocadas sobre el cuerpo. Mantenga el aparato alejado del pelo y las partes del cuerpo en todo momento.
  - Objetos que ardan o se quemen como cenizas, carbón, cigarrillos encendidos, cerillas o sustancias altamente inflamables.
  - Agua y otros líquidos.
  - Objetos puntiagudos, como uñas o cristales rotos.
  - Polvo fino, polvo de construcción.
- Utilice y almacene el aparato solo en entornos cerrados. No utilice el aparato en el exterior, en habitaciones muy húmedas ni sobre superficies calientes.
- Verifique que el aparato y los accesorios no estén dañados antes de cada uso. No utilice el aparato si el propio aparato, el cable, el enchufe o el filtro presentan daños visibles. No intente repararlo ni reemplazar piezas usted mismo. En caso de daño, póngase en contacto con un centro de reparación cualificado o con el servicio de asistencia del proveedor.
- No utilice el aparato si no funciona correctamente, si ha aspirado líquidos u objetos o si se ha caído. Lleve el aparato a reparar a un centro de reparación cualificado.
- Utilice el aparato solo si se ha montado correctamente en su totalidad.
- No exponga el aparato a temperaturas extremas, a cambios bruscos de temperatura, a llamas abiertas, a la luz directa del sol o a la humedad.
- Nunca coloque objetos pesado sobre el aparato.
- Después de cada uso, vacíe el depósito para el polvo. Los filtros también deben limpiarse de manera periódica.
- Deje que el depósito para el polvo, el filtro de polvo y el filtro de escape se sequen por completo antes de volver a instalarlos en el aparato.
- Utilice solo piezas de repuesto originales suministradas por el proveedor.
- Cuando el aparato no esté en uso, almacénelo en un lugar frío y seco al que no tengan acceso los niños y los animales.
- Nunca llene el depósito para el polvo con líquidos.

CE El producto acata los requisitos de cumplimiento normativo de las regulaciones o directivas europeas vigentes.

TRISTAR

EN | Instruction manual
NL | Gebruiksaanwijzing
FR | Mode d'emploi
DE | Bedienungsanleitung
ES | Manual de usuario
PT | Manual do utilizador
IT | Manuale utente
SV | Bruksanvisning
PL | Instrukcja obsługi
CS | Návod na použití
SK | Návod na použitie

SZ-4187

WWW.TRISTAR.EU

Tristar Europe B.V. | Saturnusstraat 65
5041 AV Tilburg | The Netherlands

ADVERTENCIA DE BATERÍA
- La batería recargable solo debe cargarse bajo la supervisión de un adulto.
- No intente abrir la batería recargable ni el paquete de baterías: en su interior no hay ninguna pieza reparable.
- No desmonte, incinere o cortocircuite la pila o la batería. Sustituya la pila por una pila original; la utilización de otra pila puede provocar un incendio o una explosión.
- La pila es una unidad sellada y bajo circunstancias normales no constituye un riesgo de seguridad. Si en algún caso llegara a haber una fuga de líquido de la pila, no la toque y consulte inmediatamente con un médico en caso de inhalación, contacto cutáneo u ocular.
- En caso de fugas de la batería, el dispositivo puede resultar dañado. Limpie inmediatamente el compartimento de la batería, evitando el contacto con la piel.
- Evite almacenar la batería en un entorno extremadamente caliente o frío. Un dispositivo con una batería caliente o fría puede no funcionar temporalmente, incluso cuando la batería está totalmente cargada.
- No deseche la batería en un fuego ya que puede explotar. La batería también puede explotar si sufre daños. Deséchela de conformidad con los reglamentos locales. No la deseche con la basura doméstica.

DESCRIPCIÓN DE LAS PIEZAS
1. Cuerpo principal
2. Protector contra golpes
3. Botón de encendido
4. Indicador luminoso LED
5. Compartimento para el polvo
6. Cepillos laterales
7. Accesorio para fregar
8. Adaptador
9. Sensores anticaída
10. Tapa de la batería
11. Toma de aspiración
12. Ruedas

INSTRUCCIONES DE LA BATERÍA
Instalación y extracción de la batería
- Antes de instalar o retirar la batería, es necesario desconectar el producto de la fuente de alimentación.
- Abra la cubierta de la batería.
- Introduzca la batería en su receptáculo y cierre la cubierta. Asegúrese de que los ganchos de la cubierta están bien colocados.

Recarga de la batería
- Antes de realizar la carga, asegúrese de que la batería está correctamente instalada.
- En primer lugar, conecte el adaptador a la salida de adaptador de la aspiradora y, después, conéctelo a una toma de corriente.
- Un indicador rojo parpadeará.
- Cuando la batería esté completamente cargada, el indicador luminoso pasará a verde fijo.
- Para garantizar el mejor rendimiento y la vida útil de la batería, cargue el producto durante al menos 8 horas antes del primer uso.

USO
Encendido del aparato
- Coloque el interruptor de encendido situado en el lateral del aparato, junto a la toma de carga, en la posición de encendido.

Instalación de los cepillos laterales
- Observe que el centro del pincel izquierdo es gris y el centro del pincel derecho es amarillo. Los cepillos no se pueden intercambiar.
- Coloque los cepillos laterales en la parte inferior y fíjelos al aparato con un destornillador.
- Después de utilizar el aparato durante un tiempo, retire los cepillos para limpiarlos y eliminar pelos u otros residuos.

Funcionamiento
- Coloque el aparato en una habitación donde haya mucho espacio libre.
- Póngalo en marcha pulsando el botón de encendido.
- Para detener el aparato, pulse de nuevo el botón de encendido.
- Cuando el aparato se quede sin energía, deja de funcionar automáticamente.

NOTA: este producto no es adecuado para alfombras de pelo largo.

Accesorio de friegue
Fije el accesorio de friegue a la parte inferior del aparato con la ayuda de las pestañas de bloqueo.
Humedezca el paño con agua y detergente suave y colóquelo en el accesorio de friegue.
NOTA: Esta función no es adecuada para alfombras.

Apagado del aparato
- Coloque el interruptor de encendido situado en el lateral del aparato, junto a la toma de carga, en la posición de apagado.

LIMPIEZA Y MANTENIMIENTO
Vaciado del depósito para el polvo
- Abra la tapa superior.
- Saque el compartimiento para el polvo.
- Abra la tapa del compartimento para el polvo.
- Vacíe la suciedad en un cubo de basura.

Limpieza del depósito para el polvo
- Aclare el compartimento para el polvo con agua del grifo. No lo lave en la lavadora, el lavavajillas u otro aparato.
- Limpie regularmente el filtro con un cepillo suave y aclárelo con agua del grifo.
- Antes de volver a colocar el compartimento para el polvo en el aparato, deje que el filtro se seque por completo.
- Vuelva a colocar el compartimento para el polvo en el aparato y cierre la tapa.

Si se utiliza el aparato sin el compartimento para el polvo, pueden producirse fallos de funcionamiento o daños en el aparato.
Tras un uso reiterado durante cierto tiempo, la suciedad y el polvo pueden acumularse alrededor de la toma del producto. Esta debe limpiarse periódicamente para garantizar la mejor eficacia de limpieza y un flujo de aire constante.
- Retire la fuente de alimentación externa.
- Limpie la suciedad y el polvo de la toma con un cepillo pequeño.

SOLUCIÓN DE PROBLEMAS

Problema	Posible motivo	Solución
El aparato se enciende, pero no recoge la suciedad ni los pelos.	El compartimento para el polvo está lleno.	Vacíe y limpie el compartimento para el polvo
Los cepillos laterales no funcionan correctamente.	Los cepillos laterales no están correctamente instalados o están sucios.	Vuelva a montar los cepillos laterales y/o límpielos
El producto no se pone en marcha.	La batería no está bien instalada. La batería está baja.	Vuelva a instalar correctamente la batería Apague el aparato y vuelva a cargar la batería Reinicie el aparato apagándolo y encendiéndolo
El aparato solo da vueltas, no puede ir en línea recta.	Hay un problema con las ruedas o con los sensores anticaída.	Limpie las ruedas y los sensores

MEDIO AMBIENTE
Este aparato no debe desecharse con la basura doméstica al final de su vida útil, sino que se debe entregar en un punto de recogida para el reciclaje de aparatos eléctricos y electrónicos. Este símbolo en el aparato, manual de instrucciones y embalaje quiere atraer su atención sobre esta importante cuestión. Los materiales utilizados en este aparato se pueden reciclar. Mediante el reciclaje de electrodomésticos, usted contribuye a fomentar la protección del medioambiente. Solicite más información sobre los puntos de recogida a las autoridades locales.

Soporte
Puede encontrar toda la información y recambios en www.tristar.eu!

PT Manual de Instruções

INDICAÇÕES DE SEGURANÇA
- O fabricante não pode ser responsabilizado por quaisquer danos se ignorar as instruções de segurança.
- O aparelho deve ser colocado numa superfície plana e estável.
- O utilizador não deve abandonar o aparelho enquanto este estiver ligado à alimentação.
- Este aparelho destina-se apenas a utilização doméstica e para os fins para os quais foi concebido.
- Para se proteger contra choques elétricos, não mergulhe o cabo, a ficha nem o aparelho em água ou qualquer outro líquido.
- A ficha tem de ser removida da tomada antes de proceder à limpeza ou manutenção do aparelho.
- As crianças não devem brincar com o aparelho.
- Este aparelho pode ser utilizado por crianças com mais de 8 anos e por pessoas com capacidades físicas, sensoriais ou mentais reduzidas, assim como com falta de experiência e conhecimentos, caso sejam supervisionadas ou instruídas sobre como utilizar o aparelho de modo seguro e compreendam os riscos envolvidos. As crianças não devem brincar com o aparelho. A limpeza e manutenção pelo utilizador não devem ser realizadas por crianças sem supervisão.

INSTRUÇÕES DE SEGURANÇA
- Risco de asfixia! Mantenha o material de embalagem longe de crianças e animais.
- Mantenha o aspirador, cabo e ficha longe de água ou outros líquidos para evitar risco de choque elétrico. Nunca toque na ficha, cabo ou aspirador com as mãos molhadas.
- Mantenha animais, cabelo, joias, roupa larga, dedos e outras partes do corpo longe das peças móveis ou aberturas do aspirador, quando este estiver em funcionamento. Eles podem ser sugados pelo aspirador. Se algo ficar preso no aspirador, desligue-o imediatamente.
- Utilize e guarde o aspirador longe do alcance de crianças. O uso indevido pode provocar ferimentos e choques elétricos. O cabo de alimentação também deve ficar longe do alcance de crianças.

UTILIZAÇÃO CORRETA
- O aspirador só deve ser utilizado em casa. Não é adequado para uso industrial ou comercial.
- Utilize o aspirador apenas em pisos duros, carpetes de pelo curto ou mobiliário estofado com grau de sujidade normal. Qualquer outro tipo de utilização é considerado indevido e proibido.
- Não utilize o aspirador para limpar:
  - Pessoas, animais, plantas ou peças de roupa vestidas. Mantenha sempre o aspirador longe de partes do corpo e do cabelo.
  - Objetos incandescentes como cinza, carvão, cigarros acesos, fósforos ou substâncias altamente inflamáveis.
  - Água e qualquer outro líquido
  - Objetos afiados como vidros partidos ou pregos.
  - Poeira fina, pó de obras.
- Utilize e guarde o aspirador apenas em espaços fechados. Não utilize o aspirador em espaços exteriores, em salas muito húmidas ou em superfícies quentes.
- Verifique se o aspirador e os acessórios apresentam algum dano antes de cada utilização. Se o aspirador, cabo, ficha ou filtro apresentar danos visíveis, não utilize o aspirador nem tente repará-lo ou substituir as peças. Em caso de danos, contacte um centro de reparações qualificado ou o serviço de assistência do fornecedor.
- Não utilize o aspirador em caso de avaria, queda ou aspiração de líquidos ou objetos. A reparação do aspirador deve ficar a cargo de um centro de reparação qualificado.
- Só utilize o aspirador se estiver completo e corretamente montado.
- Não exponha o aspirador a temperaturas extremas, grandes mudanças de temperatura, chamas descobertas, luz solar direta ou humidade.
- Nunca coloque objetos pesados sobre o aspirador.
- Esvazie o recipiente do pó após cada utilização. Os filtros também devem ser limpos regularmente.
- Deixe o depósito de poeiras, o filtro de poeiras e o filtro de descarga secarem por completo antes de voltar a colocá-los no aspirador.
- Utilize unicamente peças de substituição originais disponibilizadas pelo fornecedor.
- Quando não estiver a utilizar o aspirador, guarde-o num local fresco e seco, longe do alcance de crianças e animais.
- Nunca encha o depósito de poeiras com líquidos.

CE Garantimos a conformidade do produto com as padrões legais exigidos. Poderá consultar a declaração de conformidade, na íntegra, na Internet em www.tristar.eu.

AVISO RELATIVO À BATERIA
- A bateria recarregável deve apenas ser carregada sob a supervisão de um adulto.
- Não tente abrir a bateria recarregável ou o conjunto de baterias, pois não contêm peças reparáveis.
- Não desmonte, não incinere nem ligue a bateria em curto-circuito. Substitua a bateria apenas por uma bateria de origem, pois a utilização de outra bateria poderá resultar em incêndio ou explosão.
- A bateria constitui uma unidade vedada e, em circunstâncias normais, não apresenta qualquer risco de segurança. Na eventualidade de derrame do líquido da bateria, não toque no mesmo e consulte imediatamente um médico em caso de inalação ou de contacto com a pele ou os olhos.
- Em caso de fuga da bateria, o dispositivo pode ficar danificado. Limpe o compartimento da bateria imediatamente, evitando tocar na sua pele.
- Evite guardar a bateria num ambiente extremamente frio ou quente. Um dispositivo com uma bateria fria ou quente poderá não funcionar temporariamente, ainda que a bateria esteja totalmente carregada.
- Não elimine a bateria numa fogueira, devido ao risco de explosão. A bateria também pode explodir se estiver danificada. Elimine a bateria em conformidade com os regulamentos locais. Não a elimine juntamente com o lixo doméstico.

DESCRIÇÃO DAS PEÇAS
1. Corpo principal
2. Para-choques
3. Botão de alimentação
4. Luz indicadora LED
5. Compartimento do pó
6. Escovas laterais
7. Acessório mopa
8. Adaptador
9. Sensores antiqueda
10. Tampa da bateria
11. Entrada de vácuo
12. Rodas

INSTRUÇÕES SOBRE A BATERIA
Instalação e remoção da bateria
- Antes de instalar ou remover a bateria, o produto tem de ser desligado da fonte de alimentação.
- Abra a tampa do compartimento da bateria.
- Introduza a bateria no respetivo compartimento e feche a tampa. Certifique-se de que os grampos da tampa estão na posição correta.

Recarga da bateria
- Antes de carregar, certifique-se de que a bateria (Li-ion 1500mAh) está corretamente instalada.
- Em primeiro lugar, ligue o adaptador à saída do adaptador do aspirador e, em seguida, ligue a ficha na tomada de corrente.
- Irá piscar uma luz vermelha.
- Quando a bateria estiver totalmente carregada, a luz indicadora passa a verde fixo.
- Para garantir o melhor desempenho e vida útil da bateria, carregue o produto durante pelo menos 8 horas antes da primeira utilização.

UTILIZAÇÃO
Ligar o dispositivo
- Coloque o botão de energia na lateral do dispositivo junto à tomada de carregamento na posição de ligado.

Instalação das escovas laterais
- Repare que o centro da escova esquerda é cinzento, e o centro da escova direita é amarelo. As escovas não são intermutáveis.
- Coloque as escovas laterais no fundo e prenda-as no dispositivo com uma chave de fendas.
- Depois de usar o dispositivo durante algum tempo, retire as escovas para limpar os cabelos ou outro tipo de sujidade das mesmas.

Funcionamento
- Coloque o dispositivo numa divisão com muito espaço livre.
- Ligue-o premindo o botão de energia.
- Para parar o dispositivo, prima novamente o botão de energia.
- Quando falha a alimentação ao dispositivo, este interrompe automaticamente o funcionamento.

NOTA: este produto não é adequado para tapetes de fibra comprida.

Acessório de limpeza com mopa
Fixe o acessório de limpeza com mopa utilizando as patilhas de bloqueio que se encontram por baixo do aparelho.
Humedeça o pano com água e detergente suave e coloque o acessório de limpeza com mopa.
NOTA: Este produto não é adequado para tapetes.

Desligar o dispositivo
- Coloque o botão de energia na lateral do dispositivo junto à tomada de carregamento na posição de desligado.

LIMPEZA E MANUTENÇÃO
Esvaziamento do recipiente do pó
- Abra a tampa superior.
- Retire o compartimento do pó.
- Abra a tampa do compartimento do pó.
- Esvazie o cesto do lixo.

Limpeza do recipiente do pó
- Lave o compartimento do pó com água da torneira. Não o lave na máquina de lavar roupa, máquina de lavar louça ou noutra.
- Limpe periodicamente com uma escova de cerdas macias e enxague com água da torneira.
- Permita que o filtro seque totalmente antes de colocar novamente o compartimento do pó no dispositivo.
- Coloque o compartimento do pó novamente no dispositivo e feche a tampa.

A utilização do dispositivo sem o compartimento do pó pode causar uma avaria ou danos no produto.
Após uma utilização repetida durante algum tempo, sujidade e pó acumulam-se em volta da entrada do dispositivo. Para garantir a máxima eficácia de limpeza e um fluxo de ar constante, deve ser limpo periodicamente.
- Remova a fonte de alimentação externa.
- Limpe a sujidade e o pó à entrada com uma pequena escova.

RESOLUÇÃO DE PROBLEMAS

Problema	Possível causa	Solução
O dispositivo está ligado mas não aspira a sujidade e o pelo	O compartimento do pó está cheio	Esvazie e limpe o compartimento do pó
As escovas laterais não funcionam normalmente	As escovas laterais não estão corretamente instaladas ou estão sujas	Remonte e/ou limpe as escovas laterais
O produto não arranca	A bateria não está corretamente instalada A bateria está fraca	Reinstale corretamente a bateria Desligue o dispositivo e carregue a bateria Redefina o dispositivo desligando e voltando a ligar o dispositivo
O dispositivo só anda em círculos, não anda a direito	Problema com as rodas ou sensores antiqueda	Limpe as rodas, limpe os sensores

AMBIENTE
Este aparelho não deve ser depositado no lixo doméstico no fim da sua vida útil, mas deve ser entregue num ponto central de reciclagem de aparelhos domésticos elétricos e eletrónicos. Este símbolo indicado no aparelho, no manual de instruções e na embalagem chama a sua atenção para a importância desta questão. Os materiais utilizados neste aparelho podem ser reciclados. Ao reciclar aparelhos domésticos usados, está a contribuir de forma significativa para a proteção do nosso ambiente. Solicite às autoridades locais informações relativas aos pontos de recolha.

Assistência
Encontra todas as informações e peças de substituição disponíveis em www.tristar.eu!

IT Istruzioni per l'uso

INDICAZIONI PER LA SICUREZZA
- Il produttore non è responsabile di eventuali danni e lesioni conseguenti la mancata osservanza delle istruzioni di sicurezza.
- Collocare l'apparecchio su una superficie stabile e piana.
- Non lasciare mai l'apparecchio senza sorveglianza quando è collegato all'alimentazione.
- Questo apparecchio è destinato a un uso esclusivamente domestico e deve essere utilizzato soltanto per gli scopi previsti.
- Per proteggersi dalle scosse elettriche, non immergere il cavo, la spina o l'apparecchio nell'acqua né in qualsiasi altro liquido.
- Prima di pulire o effettuare interventi di manutenzione sull'apparecchio, rimuovere la spina dalla presa a parete.
- I bambini non devono giocare con l'apparecchio.
- L'apparecchio può essere utilizzato da bambini di almeno 8 anni e da persone con ridotte capacità fisiche, sensoriali o mentali oppure senza la necessaria pratica ed esperienza sotto la supervisione di un adulto o dopo aver ricevuto adeguate istruzioni sull'uso in sicurezza dell'apparecchio e aver compreso i possibili rischi. I bambini non devono giocare con l'apparecchio. I bambini non devono eseguire interventi di manutenzione e pulizia senza supervisione.

ISTRUZIONI DI SICUREZZA
- Pericolo di soffocamento! Tenere il materiale di imballaggio lontano da bambini e animali.
- Tenere il dispositivo, il cavo e la spina lontano da acqua o altri liquidi per evitare il rischio di folgorazione. Non toccare mai la spina, il cavo o il dispositivo con le mani umide o bagnate.
- Tenere animali, capelli, gioielli, vestiti larghi, dita e tutte le altre parti del corpo lontano dalle parti mobili o dalle aperture dell'apparecchio quando è in funzione, per evitare che vengano risucchiati dall'aspirapolvere. Spegnere immediatamente l'aspirapolvere se un oggetto si incastra al suo interno.
- Usare e riporre l'apparecchio fuori dalla portata dei bambini. Un uso improprio può causare lesioni e scosse elettriche. Il cavo di alimentazione non deve essere accessibile ai bambini.

USO CORRETTO
- L'apparecchio deve essere utilizzato in ambito domestico, non è adatto ad un uso industriale o commerciale.
- Utilizzare solo su pavimenti duri, tappeti a pelo corto o divani e poltrone, ogni altro uso è considerato improprio ed è vietato.
- L'apparecchio non deve essere utilizzato per pulire:
  - persone, animali, piante o indumenti indossati; tenere sempre l'apparecchio lontano da parti del corpo e capelli;
  - oggetti incandescenti o che bruciano, come cenere, carbonella, sigarette accese, fiammiferi o sostanze altamente infiammabili;
  - acqua e tutti gli altri liquidi;
  - oggetti appuntiti come vetri o chiodi rotti;
  - polvere fine, polvere cementizia.
- Utilizzare e riporre l'apparecchio al chiuso. Non utilizzare l'apparecchio all'esterno, in ambienti con elevata umidità o su superfici calde.
- Prima di ogni utilizzo controllare che l'apparecchio e gli accessori non siano danneggiati. Non utilizzare l'apparecchio se l'apparecchio stesso, il cavo, la spina o il filtro sono visibilmente danneggiati; non tentare di riparare l'apparecchio o sostituire i componenti personalmente. In caso di danni, contattare un centro di riparazione qualificato o l'helpdesk del fornitore.
- Non utilizzare l'apparecchio in caso di malfunzionamenti, se sono stati aspirati liquidi o oggetti o se l'apparecchio è caduto. Far riparare l'apparecchio presso un centro di riparazione qualificato.
- Utilizzare l'apparecchio solo se completamente e correttamente montato.
- Non esporre l'apparecchio a temperature estreme, forti sbalzi di temperatura, fiamme libere, luce solare diretta, umidità o bagnato.
- Non appoggiare mai oggetti pesanti sull'apparecchio.
- Svuotare il contenitore della polvere dopo ogni utilizzo. Pulire regolarmente i filtri.
- Lasciare asciugare completamente il contenitore della polvere, il filtro antipolvere e il filtro di scarico prima di reinstallarli nell'apparecchio.
- Utilizzare solo ricambi originali forniti dal fornitore.
- Quando non viene utilizzato riporre l'apparecchio in un luogo fresco e asciutto, non accessibile a bambini e animali.
- Non riempire mai il contenitore della polvere con liquidi.

CE Questo prodotto è conforme alle prescrizioni applicabili contenute nelle normative o direttive europee.

AVVISO PER LA BATTERIA
- Le batterie ricaricabili devono essere ricaricate esclusivamente sotto la supervisione di un adulto.
- Non tentare di aprire la batteria ricaricabile o il pacco batterie; all'interno non vi sono parti riparabili.
- Non disassemblare, incenerire o mettere in corto la batteria o il gruppo di batterie. Sostituire la batteria solo con una batteria originale; l'uso di un'altra batteria può causare un incendio o un'esplosione.
- La batteria è un'unità sigillata e in circostanze normali non costituisce un pericolo per la sicurezza. Se, per qualunque motivo, si verificasse una perdita di liquido dalla batteria, non toccarlo e consultare immediatamente un medico in caso di inalazione, contatto con la pelle o con gli occhi.
- In caso di perdita della batteria, il dispositivo può subire danni. Pulire immediatamente il vano delle batterie, evitando ogni contatto con la pelle.
- Evitare di conservare le batterie in un luogo estremamente caldo o freddo. Un dispositivo con una batteria calda o fredda può non funzionare temporaneamente, anche quando la batteria è completamente carica.
- Non smaltire la batteria bruciandola perché può esplodere. La batteria può esplodere anche se è danneggiata. Smaltirla in conformità alle normative locali. Non smaltirla come rifiuto domestico.

DESCRIZIONE DELLE PARTI
1. Corpo principale
2. Paraurti
3. Pulsante di accensione
4. Indicatore LED luminoso
5. Vano polvere
6. Spazzole laterali
7. Accessori per la pulizia
8. Adattatore
9. Sensori antigoccia
10. Copribatteria
11. Presa d'aria per vuoto
12. Ruote

ISTRUZIONI PER LA BATTERIA
Installazione delle batterie rimozione della batteria
- Prima di installare o rimuovere la batteria, il prodotto deve essere scollegato dall'alimentazione elettrica.
- Aprire il coperchio della batteria.
- Inserire la batteria nel vano batteria e chiudere il coperchio. Assicurarsi che le clip del coperchio siano posizionate correttamente.

Ricaricare la batteria
- Prima di caricare, assicurarsi che la batteria sia installata correttamente.
- Per prima cosa collegare l'adattatore all'uscita dell'adattatore per aspirapolvere, dopodiché collegarlo a una presa di corrente.
- Una luce rossa lampeggerà.
- Quando la batteria sarà completamente carica, la spia diventa verde stabile.
- Per garantire le migliori prestazioni e durata della batteria, caricare il prodotto per almeno 8 ore prima del primo utilizzo.

USO
Accensione del dispositivo
- Spingere l'interruttore di accensione su on dal lato del dispositivo accanto alla presa di ricarica.

Montare le spazzole laterali
- Nota bene: il centro della spazzola sinistra è grigio, il centro della spazzola destra è giallo. Le spazzole non sono intercambiabili.
- Posizionare le spazzole laterali sul fondo e fissarle al dispositivo con un cacciavite.
- Dopo aver utilizzato il dispositivo per un po', rimuovere le spazzole per pulirle da capelli o altri detriti.

Funzionamento
- Collocare il dispositivo in una stanza con molto spazio libero.
- Accenderlo premendo il pulsante di accensione.
- Per arrestare il dispositivo, premere nuovamente il pulsante di accensione.
- Quando il dispositivo si scarica, smette di funzionare automaticamente.

NOTA: questo prodotto non è adatto per tappeti a pelo lungo.

Accessorio per panno di pulizia
Fissare l'accessorio per panno di pulizia utilizzando le linguette di bloccaggio sotto l'apparecchio.
Inumidire il panno con acqua e detergente delicato e fissarlo all'accessorio per panno di pulizia.
NOTA: Questa funzione non è adatta per la pulizia di tappeti.

Spegnimento del dispositivo
- Spingere l'interruttore di accensione su off dal lato del dispositivo accanto alla presa di ricarica.

PULIZIA E MANUTENZIONE
Svuotamento del contenitore per la polvere
- Aprire il coperchio superiore.
- Estrarre il vano polvere.
- Aprire il coperchio del vano polvere.
- Svuotare lo sporco in un bidone della polvere.

Pulizia del contenitore per la polvere
- Sciacquare lo scomparto polvere con acqua del rubinetto. Non lavarlo in lavatrice, lavastoviglie o altra macchina.
- Pulire periodicamente il filtro con una setola morbida e sciacquarlo con acqua di rubinetto.
- Attendere che il filtro si asciughi completamente prima di reinserire il vano polvere nel dispositivo.
- Reinserire il vano polvere nel dispositivo e chiudere il coperchio.

L'uso del dispositivo senza il vano raccoglipolvere può causare malfunzionamenti o danni al dispositivo.
Dopo un uso ripetuto per un periodo prolungato, sporco e polvere potrebbero accumularsi attorno alla presa del prodotto. Per garantire la migliore efficienza di pulizia e un flusso d'aria costante, è necessario pulirla periodicamente.
- Rimuovere la fonte di alimentazione esterna.
- Pulire lo sporco e la polvere all'ingresso con una piccola spazzola.

RISOLUZIONE DEI PROBLEMI

Problema	Possibile causa	Soluzione
Il dispositivo è acceso ma non raccoglie sporco e capelli	Il vano polvere è pieno	Svuotare e pulire il vano polvere
Le spazzole laterali non funzionano come di consueto	Spazzole laterali non installate correttamente o sporche	Rimontare e/o pulire le spazzole laterali
Il prodotto non si avvia	La batteria non è installata correttamente La batteria è quasi scarica	Reinstallare la batteria correttamente Spegnere il dispositivo e ricaricare la batteria Reimpostare il dispositivo spegnendo e riaccendendo il dispositivo
Il dispositivo gira solo intorno, non riesce ad andare dritto	Problema con le ruote o con i sensori anticaduta	Pulire le ruote, pulire i sensori

AMBIENTE
Questo apparecchio non deve essere posto tra i rifiuti domestici alla fine del suo ciclo di vita, ma deve essere smaltito in un centro di riciclaggio per dispositivi elettrici ed elettronici domestici. Questo simbolo sull'apparecchio, il manuale di istruzioni e la confezione sottolineano tale importante questione. I materiali usati in questo apparecchio possono essere riciclati. Riciclando gli apparecchi domestici è possibile contribuire alla protezione dell'ambiente. Contattare le autorità locali per informazioni in merito ai punti di raccolta.

Assistenza
Tutte le informazioni e le parti di ricambio sono disponibili sul sito www.tristar.eu!

SV Instruktionshandbok

SÄKERHETSANVISNINGAR
- Om dessa säkerhetsanvisningar ignoreras kan inget ansvar utkrävas av tillverkaren för eventuella skador som uppkommer.
- Apparaten måste placeras på en stabil, jämn yta.
- Använd aldrig apparaten obevakad när den är ansluten till vägguttaget.
- Denna apparat får endast användas för hushållsändamål och endast för det syfte den är konstruerad för.
- För att undvika elektriska stötar ska du aldrig sänka ned sladden, kontakten eller apparaten i vatten eller någon annan vätska.
- Kontakten måste avlägsnas från vägguttaget före rengöring eller underhåll av apparaten.
- Barn får inte leka med apparaten.
- Apparaten kan användas av barn från och med 8 års ålder och av personer med ett fysiskt, sensoriskt eller mentalt handikapp eller brist på erfarenhet och kunskap om de övervakas eller instrueras om hur apparaten ska användas på ett säkert sätt och förstår de risker som kan uppkomma. Barn får inte leka med apparaten. Rengöring och underhåll ska inte utföras av barn utan tillsyn.

SÄKERHETSANVISNINGAR
- Kvävningsrisk! Håll förpackningsmaterialet borta från barn och djur.
- Håll enheten, sladden och stickkontakten borta från vatten eller andra vätskor för att undvika risk för elstötar. Rör aldrig vid stickkontakt, sladd eller enheten med våta eller fuktiga händer.
- Håll djur, hår, smycken, lösa kläder, fingrar och alla andra kroppsdelar borta från rörliga delar och öppningar på apparaten när den används. De kan fastna i dammsugaren. Om något fastnar i dammsugaren ska du stänga av apparaten direkt.
- Använd och förvara enheten utom räckhåll för barn. Felaktig användning kan leda till skador och elstötar. Barn får inte komma i kontakt med strömsladden.

AVSEDD ANVÄNDNING
- Apparaten får enbart användas i hemmet, den lämpar sig inte för industriell eller kommersiell användning.
- Använd den enbart på golvytor med normal nedsmutsning, korthåriga mattor eller stoppade möbler. All annan användning är icke-avsedd och är förbjuden.
- Apparaten får inte användas för att rengöra:
  - Människor, djur, växter eller klädesplagg på kroppen. Apparaten ska alltid hållas undan från kroppsdelar och hår.
  - Glödande eller brinnande föremål som aska, kol, glödande cigaretter, tändstickor eller mycket lättantändliga ämnen.
  - Vatten och alla andra vätskor
  - Spetsiga föremål som trasigt glas eller spikar.
  - Fint damm, byggdamm.
- Använd enbart och förvara enheten i slutna utrymmen. Använd inte enheten utomhus, i rum med hög luftfuktighet eller på varma ytor.
- Kontrollera enheter och tillbehör före användning så att de inte är skadade. Använd inte apparaten om den, sladden, stickkontakten eller filtret har synliga skador. Försök inte att reparera apparaten själv eller byta ut delarna på egen hand. Vid skador kontaktar du ett behörigt reparationscenter eller leverantörens kundtjänst.
- Använd inte enheten om den inte fungerar korrekt, om vätskor eller föremål har dammsugits upp eller om den har ramlat ned. Låt ett kvalificerat reparationscenter laga enheten.
- Använd enbart enheten om den är fullständigt och korrekt monterad.
- Exponera inte enheten för extrema temperaturer, allvarliga temperaturändringar, öppen låga, direkt solljus, fukt eller väta.
- Placera aldrig tunga föremål på enheten.
- Töm dammbehållaren efter varje användning. Filtren måste rengöras regelbundet.
- Låt dammbehållaren, dammfiltret och avgasfiltret torka helt innan du återmonterar dem på enheten.
- Använd enbart originalreservdelar från leverantören.
- Förvara enheten på en sval, torr plats som inte är tillgänglig för barn och djur när den inte används.
- Fyll aldrig dammbehållaren med vätska.

CE Denna produkt uppfyller kraven på överensstämmelse i tillämpliga europeiska förordningar eller direktiv.

BATTERIVARNING
- Laddningsbart batteri får endast laddas tillsammans med vuxen.
- Försök inte att öppna det laddningsbara batteriet eller batteripaketet, det finns inte några invändiga servicedelar.
- Varken demontera, bränn eller kortslut batteriet eller batteripacket. Byt endast batteriet mot ett originalbatteri. Användning av ett annat batteri kan orsaka brand eller explosion.
- Batteriet är en förseglad enhet och under normala förhållanden utgör det ingen säkerhetsrisk. Om det i något fall läcker vätska från batteriet, rör den inte och kontakta omedelbart läkare vid inandning, hud- eller ögonkontakt.
- Om ett batteri börjar läcka kan enheten skadas. Rengör batterifacket direkt, undvik att läckaget vidrör din hud.
- Undvik att förvara batteriet i varma eller kalla miljöer. En enhet med kallt eller varmt batteri kan tillfälligt sluta fungera, även om batteriet är fulladdat.
- Släng inte batteriet på en eld då det kan explodera. Batteriet kan även explodera om det skadas. Vänligen kassera det enligt lokala regler. Kassera ej som hushållsavfall.

BESKRIVNING AV DELAR
1. Huvuddel
2. Stötfångare
3. Strömknapp
4. LED-lampa
5. Dammbehållare
6. Sidoborstar
7. Mopptillbehör
8. Adapter
9. Anti-dropsensor
10. Batterilock
11. Vakuumintag
12. Hjul

BATTERIANVISNINGAR
Installation och borttagning av batteriet
- Innan du installerar eller tar ut batteriet måste produkten kopplas bort från strömkällan.
- Öppna batteriluckan.
- Sätt i batteriet i batterifacket och stäng luckan. Se till att luckans clips är i rätt läge.

Ladda batteriet
- Kontrollera att batteriet är korrekt installerat innan du laddar det.
- Anslut först adaptern till dammsugarens adapterutgång och koppla sedan in den i ett eluttag.
- En röd lampa blinkar.
- När batteriet är fulladdat kommer indikatorlampan att bli stabilt grön.
- För att säkerställa bästa prestanda och livslängd för batteriet, ladda produkten i minst 8 timmar innan du använder den för första gången.

ANVÄNDNING
Slå på enheten
- Dra strömbrytaren på sidan av enheten bredvid laddningsuttaget till på-läge (on).

Installera sidoborstarna
- Observera att mitten av den vänstra penseln är grå och mitten av den högra penseln är gul. Borstarna är inte utbytbara.
- Placera sidoborstarna på längst ner och fäst dem på enheten med en skruvmejsel.
- När du har använt apparaten ett tag, ta bort borstarna för att rengöra dem från hår och annat skräp.

Drift
- Placera enheten i ett rum med mycket fritt utrymme.
- Slå på den genom att trycka på strömbrytaren.
- Om du vill stänga av enheten trycker du på strömbrytaren igen.
- När enheten får slut på ström slutar den automatiskt att fungera.

OBS: Denna produkt är inte lämplig för mattor med lång lugg.

Moppningstillbehör
Fäst moppningstillbehöret med låsflikarna på enhetens undersida.
Fukta trasan med vatten och milt rengöringsmedel och fäst den vid moppningstillbehöret.
OBS! Denna funktion är inte lämplig för mattor.

Stänga av enheten
- Dra strömbrytaren på sidan av enheten bredvid laddningsuttaget till från-läge (off).

RENGÖRING OCH UNDERHÅLL
Tömma dammbehållaren
- Öppna det övre locket.
- Ta ut dammbehållaren.
- Öppna locket till dammbehållaren.
- Töm smutsen i en soptunna.

Rengöra dammbehållaren
- Skölj dammfacket med kranvatten. Tvätta den inte i tvättmaskin, diskmaskin eller annan maskin.
- Rengör filtret regelbundet med en mjuk borste och skölj det i kranvatten.
- Låt filtret torka helt innan du sätter tillbaka dammbehållaren i enheten.
- Sätt tillbaka dammbehållaren i enheten och stäng locket.

Om du använder enheten utan dammbehållaren kan det leda till funktionsfel eller skador på enheten.
Efter upprepad användning under en tid kan smuts och damm samlas runt produktens intag. För att säkerställa bästa möjliga rengöringseffektivitet och konstant luftflöde bör den rengöras med jämna mellanrum.
- Ta bort den externa strömkällan.
- Rengör smuts och damm vid intaget med en liten borste.

FELSÖKNING

Problem	Möjlig orsak	Lösning
Enheten är påslagen men samlar inte in smuts och hår	Dammbehållaren är full	Töm och rengör dammbehållaren
Sidoborstarna fungerar inte normalt	Sidoborstarna är inte installerade på ett rätt sätt eller är smutsiga	Montera om och/eller rengör sidoborstarna
Produkten startar inte	Batteriet är inte korrekt installerat Batterinivån är låg	Återinstallera batteriet på rätt sätt Stäng av enheten och ladda batteriet Återställ enheten genom att stänga av och sätta på enheten
Enheten kan bara cirkla runt, inte gå rakt fram.	Problem med hjulen eller anti-drop-sensorer	Rengör hjulen, rengör sensorerna

OMGIVNING
Denna apparat ska ej slängas bland vanligt hushållsavfall när den slutat fungera. Den ska slängas vid en återvinningsstation för elektriskt och elektroniskt hushållsavfall. Denna symbol på apparaten, bruksanvisningen och förpackningen gör dig uppmärksam på detta. Materialen som används i denna apparat kan återvinnas. Genom att återvinna hushållsapparater gör du en viktig insats för att skydda vår miljö. Fråga de lokala myndigheterna var det finns insamlingsställen.

Support
Du hittar all tillgänglig information och reservdelar på www.tristar.eu!

PL Instrukcje użytkowania

INFORMACJE DOTYCZĄCE BEZPIECZEŃSTWA
- Producent nie ponosi odpowiedzialności za uszkodzenia w przypadku nieprzestrzegania instrukcji bezpieczeństwa.
- Urządzenie należy umieścić na stabilnej i wypoziomowanej powierzchni.
- Nigdy nie należy zostawiać włączonego urządzenia bez nadzoru.
- Urządzenie przeznaczone jest tylko do eksploatacji w gospodarstwie domowym, w sposób zgodny z jego przeznaczeniem.
- Aby uniknąć porażenia prądem elektrycznym, nie należy zanurzać przewodu, wtyczki ani urządzenia w wodzie bądź w innej cieczy.
- Przed przeprowadzeniem czyszczenia lub konserwacji urządzenia należy odłączyć wtyczkę od gniazda elektrycznego.
- Dzieciom nie wolno bawić się urządzeniem.
- Z urządzenia mogą korzystać dzieci w wieku od 8 lat oraz osoby o ograniczonych możliwościach fizycznych, sensorycznych i psychicznych bądź nieposiadające odpowiedniej wiedzy i doświadczenia, pod warunkiem, że są nadzorowane lub otrzymały instrukcje dotyczące bezpiecznego używania urządzenia, a także rozumieją związane z tym zagrożenia. Dzieciom nie wolno bawić się urządzeniem. Czyszczenie i konserwacja dozwolona dla użytkownika nie mogą być wykonywane przez dzieci bez nadzoru.

INSTRUKCJE BEZPIECZEŃSTWA
- Niebezpieczeństwo uduszenia! Należy chronić materiał opakowaniowy przed dostępem dzieci i zwierząt.
- Urządzenie, przewód i wtyczkę należy chronić przed wodą i innymi płynami, aby nie dopuścić do porażenia prądem. Nie wolno dotykać wtyczki sieciowej, przewodu lub urządzenia mokrymi lub wilgotnymi rękami.
- Podczas pracy urządzenia należy trzymać zwierzęta, włosy, biżuterię, luźne ubrania, palce i wszystkie inne części ciała z dala od ruchomych części i otworów urządzenia. W przeciwnym razie mogą zostać wciągnięte przez odkurzacz. Jeśli coś utknie w odkurzaczu, należy natychmiast wyłączyć urządzenie.
- Nie wolno dopuszczać do kontaktu dzieci z urządzeniem podczas jego pracy i przechowywania. Niewłaściwe użytkowanie może spowodować obrażenia i porażenie prądem elektrycznym. Również kabel zasilający musi być niedostępny dla dzieci.

WŁAŚCIWE UŻYTKOWANIE
- Urządzenie jest przeznaczone wyłącznie do użytku domowego i nie nadaje się do użytku przemysłowego lub komercyjnego.
- Należy go używać wyłącznie na normalnie zabrudzonych twardych podłogach, dywanach z krótkim włosiem i meblach tapicerowanych. Wszelkie inne zastosowania są uważane za niewłaściwe i są zabronione.
- Urządzenia nie wolno używać do czyszczenia:
  - Ludzi, zwierząt, roślin ani ubrania na ciele. Nie należy zbliżać urządzenia do części ciała i włosów.
  - Żarzących się lub płonących przedmiotów, takich jak popiół, węgiel drzewny, zapalone papierosy, zapałki lub substancje łatwopalne.
  - Wody i wszelkich innych płynów
  - Ostro zakończonych przedmiotów, takich jak tłuczone szkło lub gwoździe.
  - Drobnego pyłu, pyłu budowlanego.
- Urządzenie należy używać i przechowywać w pomieszczeniach zamkniętych. Nie należy używać urządzenia na zewnątrz, w pomieszczeniach o wysokiej wilgotności lub na gorących powierzchniach.
- Przed każdym użyciem należy sprawdzić, czy urządzenie i akcesoria nie są uszkodzone. Nie wolno używać urządzenia, jeśli urządzenie, przewód, wtyczka lub filtr są widocznie uszkodzone. Nie należy podejmować prób samodzielnej naprawy lub wymiany części. W przypadku uszkodzenia należy skontaktować się z wykwalifikowanym punktem serwisowym lub działem pomocy technicznej dostawcy.
- Nie należy używać urządzenia, jeśli działa nieprawidłowo, zassało płyny lub przedmioty bądź upadło. Należy zlecić naprawę urządzenia wykwalifikowanemu punktowi serwisowemu.
- Należy używać urządzenia tylko wtedy, jeśli jest całkowicie i prawidłowo zmontowane.
- Nie należy wystawiać urządzenia na działanie ekstremalnych temperatur, duże zmiany temperatury, otwarty ogień, bezpośrednie światło słoneczne, wilgoć lub wilgotność.
- W żadnym przypadku nie wolno stawiać ciężkich przedmiotów na urządzeniu.
- Po każdym użyciu należy opróżnić pojemnik na kurz. Filtry muszą być również regularnie czyszczone.
- Przed ponownym zainstalowaniem w urządzeniu należy całkowicie wysuszyć pojemnik na kurz, filtr przeciwpyłowy i filtr wylotowy.
- Należy stosować wyłącznie oryginalne części zamienne dostarczone przez dostawcę.
- Nieużywane urządzenie należy przechowywać w chłodnym i suchym miejscu, które jest niedostępne dla dzieci i zwierząt.
- Nigdy nie należy napełniać pojemnika na kurz cieczami.

CE Ten produkt spełnia wymagania zgodności z odpowiednimi europejskimi przepisami lub dyrektywami.

OSTRZEŻENIE DOTYCZĄCE BATERII
- Akumulator do wielokrotnego ładowania może być ładowany wyłącznie pod nadzorem osób dorosłych.
- Nie otwierać akumulatora ani ładowarki; wewnątrz nie ma żadnych elementów, które można naprawiać.
- Nie wolno demontować, palić ani powodować zwarcia baterii lub akumulatora. Akumulator należy wymienić tylko na oryginalny akumulator, ponieważ użycie innego akumulatora może spowodować pożar lub wybuch.
- Akumulator jest szczelnie zamknięty i w normalnych okolicznościach nie stanowi zagrożenia dla bezpieczeństwa. Jeśli jednak nastąpi wyciek z akumulatora, nie wolno go dotykać i należy natychmiast skonsultować się z lekarzem w przypadku podrażnienia dróg oddechowych, skóry lub oczu.
- W przypadku wystąpienia wycieku z akumulatora może dojść do uszkodzenia urządzenia. Natychmiast wyczyścić komorę na baterie, unikając przy tym kontaktu substancji ze skórą.
- Akumulatora nie należy przechowywać w miejscach, w których temperatura osiąga bardzo wysokie lub niskie wartości. Urządzenie, w którym umieszczono nagrzany lub schłodzony akumulator, może tymczasowo nie działać, nawet jeśli akumulator jest w pełni naładowany.
- Nie wrzucać akumulatora w ogień, ponieważ może on wybuchnąć. Wybuchnąć może również uszkodzony akumulator. Akumulator utylizować zgodnie z obowiązującymi przepisami lokalnymi. Nie utylizować go razem z odpadami z gospodarstwa domowego.

OPIS CZĘŚCI
1. Moduł główny
2. Ochraniacz
3. Przycisk zasilania
4. Lampka sygnalizacyjna LED
5. Pojemnik na kurz
6. Szczotki boczne
7. Akcesorium do mycia
8. Adapter
9. Czujniki przeciwupadkowe
10. Pokrywa baterii
11. Wlot ssania
12. Kółka

ZALECENIA DOTYCZĄCE AKUMULATORA
Montaż i demontaż akumulatora
- Przed zamontowaniem i zdemontowaniem akumulatora produkt musi być odłączony od źródła zasilania.
- Otwórz pokrywę akumulatora.
- Włóż akumulator do komory akumulatora i zamknij pokrywę. Upewnij się, że zaczepy pokrywy są w odpowiednim położeniu.

Ładowanie akumulatora
- Przed ładowaniem upewnij się, że bateria jest prawidłowo zainstalowana.
- Najpierw podłącz adapter do wyjścia w odkurzaczu, a następnie podłącz go do gniazdka zasilania.
- Zapali się migająca czerwona lampka.
- Kiedy bateria będzie w pełni naładowana, lampka zmieni kolor na zielony i będzie świecić światłem ciągłym.
- W celu zapewnienia optymalnej wydajności i żywotności baterii, przed pierwszym użyciem ładuj baterię produktu przez co najmniej 8 godzin.

UŻYTKOWANIE
Włączanie urządzenia
- Przesuń wyłącznik zasilania z boku urządzenia obok gniazda ładowania do pozycji włączonej.

Zamontuj szczotki boczne
- Zwróć uwagę, że środek lewej szczotki jest szary, a środek prawej żółty. Szczotki nie mogą być stosowane zamiennie.
- Umieść szczotki boczne na dole i przymocuj je do urządzenia za pomocą śrubokręta.
- Po pewnym czasie korzystania z urządzenia wyjmij szczotki, aby oczyścić je z włosów lub innych zanieczyszczeń.

Obsługa
- Umieść urządzenie w pomieszczeniu, w którym jest dużo wolnego miejsca.
- Włącz je, naciskając przycisk zasilania.
- Aby zatrzymać urządzenie, naciśnij ponownie przycisk zasilania.
- Gdy bateria urządzenia się wyczerpie, przestaje ono działać automatycznie.

UWAGA! Produkt nie nadaje się do czyszczenia dywanów z długim włosiem.

Przystawka myjąca
Zaczep przystawkę myjącą przy użyciu wypustek blokujących pod urządzeniem.
Zmocz ściereczkę wodą z łagodnym detergentem i przyczep ją do przystawki myjącej.
UWAGA: Ta funkcja nie nadaje się do dywanów.

Wyłączanie urządzenia
- Przesuń wyłącznik zasilania z boku urządzenia obok gniazda ładowania do pozycji wyłączonej.

CZYSZCZENIE I KONSERWACJA
Opróżnianie pojemnika na kurz
- Otwórz górną pokrywę.
- Wyjmij pojemnik na kurz.
- Otwórz pokrywę pojemnika na kurz.
- Wyrzuć zawartość pojemnika do kosza na śmieci.

Czyszczenie pojemnika na kurz
- Wypłucz pojemnik na kurz wodą z kranu. Nie pierz go w pralce, zmywarce ani innym urządzeniu.
- Czyść filtr regularnie za pomocą miękkiej szczotki i opłucz go wodą z kranu.
- Przed ponownym zamontowaniem pojemnika na kurz w urządzeniu należy odczekać, aż całkowicie wyschnie.
- Włóż pojemnik na kurz z powrotem do urządzenia i zamknij pokrywę.

Używanie urządzenia bez pojemnika na kurz może spowodować nieprawidłowe działanie lub jego uszkodzenie.
Po wielokrotnym użyciu wokół wlotu urządzenia może zgromadzić się brud i kurz. W celu zapewnienia skutecznego czyszczenia i stałego przepływu powietrza należy go regularnie czyścić.
- Odłącz zewnętrzne źródło zasilania.
- Usuń brud i kurz przy wlocie za pomocą małej szczotki.

ROZWIĄZYWANIE PROBLEMÓW

Problem	Możliwa przyczyna	Rozwiązanie
Urządzenie jest włączone, ale nie zbiera brudu ani włosów	Pojemnik na kurz jest pełny	Opróżnij i wyczyść pojemnik na kurz
Szczotki boczne nie działają normalnie	Szczotki boczne nie zostały prawidłowo zamontowane lub są brudne	Zamontuj szczotki boczne ponownie i/lub wyczyść je
Produkt się nie uruchamia	Bateria jest nieprawidłowo zamontowana Niski poziom naładowania baterii	Zainstaluj baterię ponownie w prawidłowy sposób Wyłącz urządzenie i naładuj baterię Zresetuj urządzenie, wyłączając i włączając je
Urządzenie krąży w kółko, nie porusza się prosto	Problem z kołami lub czujnikami przeciwupadkowymi	Wyczyść koła i czujniki

ŚRODOWISKO
Po zakończeniu eksploatacji urządzenia nie należy wyrzucać go wraz z odpadami domowymi. Urządzenie to powinno zostać zutylizowane w centralnym punkcie recyklingu domowych urządzeń elektrycznych i elektronicznych. Ten symbol znajdujący się na urządzeniu, w instrukcjach użytkowania i na opakowaniu oznacza ważne kwestie, na które należy zwrócić uwagę. Materiały, z których wykonano to urządzenie, nadają się do przetworzenia. Recykling zużytych urządzeń gospodarstwa domowego jest znaczącym wkładem użytkownika w ochronę środowiska. Należy skontaktować się z władzami lokalnymi, aby uzyskać informacje dotyczące punktów zbiórki odpadów.

Wsparcie
Wszelkie informacje i części zamienne można znaleźć stronie www.tristar.eu.

CS Návod k použití

BEZPEČNOSTNÍ POKYNY
- Při ignorování bezpečnostních pokynů nemůže být výrobce odpovědný za případná poškození.
- Spotřebič musí být umístěn na stabilním a rovném povrchu.
- Nikdy nenechávejte zapnutý spotřebič bez dozoru.
- Tento spotřebič lze použít pouze v domácnosti za účelem, pro který byl vyroben.
- Abyste se ochránili před elektrickým výbojem, neponořujte napájecí kabel, zástrčku či spotřebič do vody či jiné tekutiny.
- Před čištěním a údržbou přístroje musí být zástrčka odpojena ze sítě.
- Děti si nesmí hrát se spotřebičem.

1.1.G	Diagnostic fault and error codes
	NOT APPLICABLE
1.1.H	Component and diagnosis information
	NOT APPLICABLE
1.1.I	Instructions for software and firmware (including reset software)

1. Robot vacuum cleaner under off condition

2. open *.exe software

3. Choose IC code STC15F2K60S2 series STC15F2K60S2；
Choose COM；Choose frequency as 22.1184

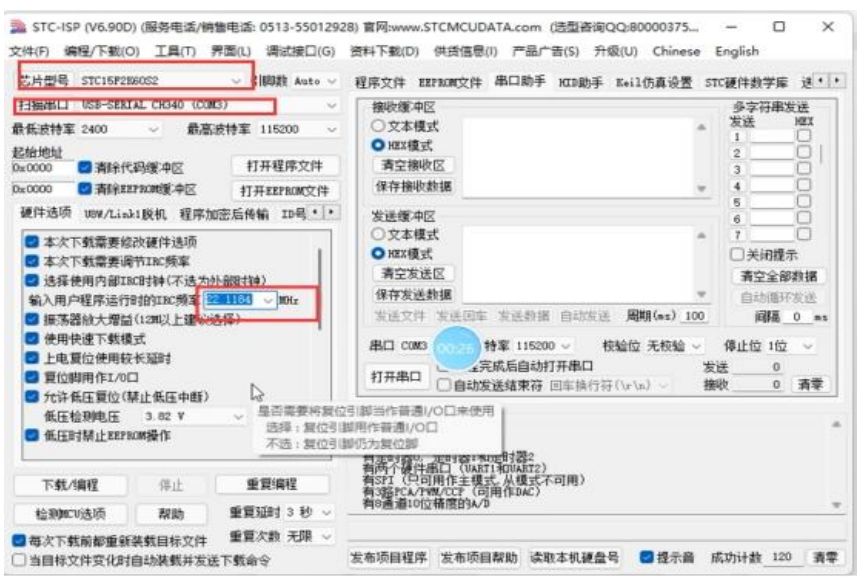

4. Open software *.hex

5. Link the firmware tool with robot vacuum cleaner terminal

6. Click firmware and turn on the button on the side of robot vacuum cleaner

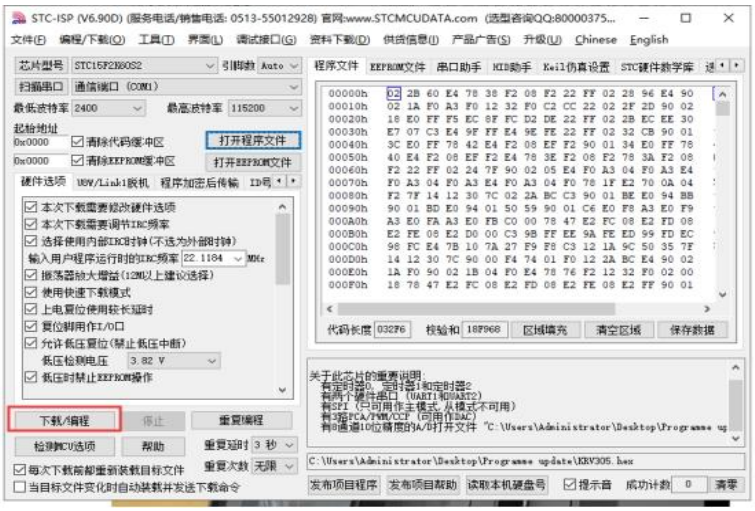

1.1.J	Information on how to access data recoreds of reported failur incidents stored on the product
	NOT APPLICABLE
1.1.K	Technical bulletins
	NOT APPLICABLE
1.1.L	Specific guidance for self-repair (recommended operations, safety and repair instruction, any implications for the guarantee)
	NOT APPLICABLE
1.1.M	How to get access to professional repairers
	NOT APPLICABLE
1.1.N	Failures detection and required action (consumers approach)
	NOT APPLICABLE
1.1.O	User and maintencance instructions

TRISTAR

EN | Instruction manual
NL | Gebruiksaanwijzing
FR | Mode d'emploi
DE | Bedienungsanleitung
ES | Manual de usuario
PT | Manual de utilizador
IT | Manuale utente
SV | Bruksanvisning
PL | Instrukcja obsługi
CS | Návod na použití
SK | Návod na použitie

SZ-4187

PARTS DESCRIPTION / ONDERDELENBESCHRIJVING / DESCRIPTION DES PIÈCES / TEILEBESCHREIBUNG / DESCRIPCIÓN DE LAS PIEZAS / DESCRIÇÃO DOS COMPONENTES / DESCRIZIONE DELLE PARTI / BESKRIVNING AV DELAR / OPIS CZĘŚCI / POPIS SOUČÁSTÍ / POPIS SÚČASTÍ

WWW.TRISTAR.EU

Tristar Europe B.V. | Sesamdenstraat 65
5048 AV Tilburg | The Netherlands

EN Instruction manual

SAFETY DIRECTIONS
- By ignoring the safety instructions the manufacturer cannot be held responsible for the damage.
- The appliance must be placed on a stable, level surface.
- The user must not leave the appliance unattended while it is connected to the supply.
- This appliance is only to be used for household purposes and only for the purpose it is made for.
- To protect yourself against an electric shock, do not immerse the cord, plug or appliance in the water or any other liquid.
- The plug must be removed from the socket-outlet before cleaning or maintaining the appliance.
- Children shall not play with the appliance.
- This appliance can be used by children aged from 8 years and above and persons with reduced physical, sensory or mental capabilities or lack of experience and knowledge if they have been given supervision or instruction concerning use of the appliance in a safe way and understand the hazards involved. Children shall not play with the appliance. Cleaning and user maintenance shall not be made by children without supervision.

SAFETY INSTRUCTIONS
- Risk of suffocation! Keep the packaging material away from children and animals.
- Keep the device, cord and plug away from water or other liquids in order to avoid the risk of an electrical shock. Never touch the mains plug, cord or device with wet or damp hands.
- Keep animals, hair, jewelry, loose clothing, fingers and all other parts of the body away from the moving parts or openings of the appliance when it is in operation. They can be caught in the vacuum cleaner. If something gets stuck in the vacuum cleaner, switch the appliance off immediately.
- Use and store the device only out of the reach of children. Improper use can result in injury and electric shock. The power cord may also not be accessible to children.

PROPER USE
- The appliance must only be used domestically, it is not suitable for industrial or commercial use.
- Only use it on normally soiled hard floors, short pile carpets or upholstered furniture, all other use is considered improper use and is prohibited.
- The appliance must not be used to clean:
  - People, animals, plants or items of clothing on the body, always keep the appliance away from body parts and hair.
  - Glowing or burning objects like ash, charcoal, burning cigarettes, matches or highly flammable substances.
  - Water and all other liquids
  - Pointed objects like broken glass or nails.
  - Fine dust, construction dust.
- Only use and store the device in enclosed areas. Do not use the device outdoors, in rooms with high humidity or on hot surfaces.
- Check the devices and accessories for damage before each use. Do not use the appliance if the appliance, the cord, the plug or the filter are visibly damaged, do not attempt to repair the appliance yourself or replace the parts yourself. In case of damage, contact a qualified repair center or the helpdesk of the supplier.
- Do not use the device if it malfunctions, has vacuumed up liquids or objects or has fallen down. Have the device repaired by a qualified repair center.
- Only use the device if it has been completely and correctly assembled.
- Do not expose the device to extreme temperatures, severe changes in temperature, open flames, direct sunlight, moisture or wetness.
- Never place heavy objects on the device.
- Empty the dust bin after every use. The filters must also be cleaned regularly.
- Allow the dust bin, dust filter and exhaust filter to dry completely before you reinstall them in the device.
- Only use original spare parts provided by the supplier.
- Store the device in a cool, dry area that is not accessible to children and animals when not in use.
- Never fill the dust bin with liquids.

CE This product complies with conformity requirements of the applicable European regulations or directives.

BATTERY WARNING
- Rechargeable battery is only to be charged under adult supervision.
- Do not attempt to open the rechargeable battery or battery pack as there are no serviceable parts inside.
- Do not disassemble, incinerate or short-circuit the battery or the battery pack. Only replace the battery with an original battery, the use of another battery can cause a fire or explosion.
- The battery is a sealed unit and under normal circumstances it does not constitute a safety hazard. If in any case liquid does leak out of the battery don't touch it and consult a doctor immediately in case of inhalation, skin or eye contact.
- Should a battery leak, the device may become damaged. Clean the battery compartment immediately, avoiding touching your skin.
- Avoid storing the battery in extremely hot or cold environment. A device with a hot or cold battery may not work temporarily, even when the battery is fully charged.
- Do not dispose battery in a fire as it may explode. Battery may also explode if damaged. Please dispose it according to local regulation. Do not dispose it as household waste.

PARTS DESCRIPTION
1. Main body
2. Bumper
3. Power button
4. LED indication light
5. Dust compartment
6. Side brushes
7. Mopping accessory
8. Adapter
9. Anti-drop sensors
10. Battery cover
11. Vacuum intake
12. Wheels

BATTERY INSTRUCTIONS
Battery installation and removal
- Before installing or removing the battery, the product must be disconnected from the power source.
- Open the battery cover.
- Insert the battery into the battery cabinet and close the cover. Make sure the cover clips are in the right position.

Recharging the battery
- Before charging, make sure the battery is correctly installed.
- First, connect the adapter to the vacuum cleaner's adapter output, then plug into a power socket.
- A red light will flash.
- When the battery is fully charged, the indicator light will turn to stable green.
- To ensure the best performance and life span of the battery, charge the product for at least 8 hours before the first use.

USE
Turning on the device
- Push the power switch on the side of the device next to the charging socket to the on position.

Install side brushes
- Note that the centre of the left brush is grey, the centre of the right brush is yellow. The brushes are not interchangeable.
- Place the side brushes on the bottom and fix them to the device with a screwdriver.
- After using the device for a while, remove the brushes to clean them from hair or other debris.

Operation
- Place the device in a room with much free space.
- Power it on by pressing the power button.
- To stop the device press the power button again.
- When the device runs out of power, it stops working automatically.

NOTE: This product is not suitable for long-pile carpets.

Mopping accessory
Secure mopping accessory using the locking tabs underneath the device.
Moisten cloth with water and mild detergent and attach to mopping accessory.
NOTE: This feature is not suitable for carpets.

Turning off the device
- Push the power switch on the side of the device next to the charging socket to the off position.

CLEANING AND MAINTENANCE
Emptying dust bin
- Open the upper cover.
- Take out the dust compartment.
- Open the dust compartment lid.
- Empty the dirt in a dust bin.

Cleaning the dust bin
- Rinse the dust compartment with tap water. Do not wash it in the washing machine, dishwasher or other machine.
- Periodically clean the filter with a soft bristle and rinse it with tap water.
- Allow the filter to dry completely before putting the dust compartment back into the device.
- Put the dust compartment back into the device and close the cover.

Using the device without the dust compartment may cause malfunction or damage to the device.
After repeated use for a some time, dirt and dust might accumulate around the intake of the product. To ensure its best cleaning efficiency and constant airflow it should be cleaned periodically.
- Remove the external power source.
- Clean up the dirt and dust at the intake with a small brush.

TROUBLESHOOTING

Problem	Possible cause	Solution
Device is switched on but does not collect dirt and hair	Dust compartment is full	Empty and clean the dust compartment
Side brushes do not work normally	Side brushes not installed correctly or dirty	Reassemble and/or clean the side brushes
The product won't start	Battery is not installed properly Battery is low	Re-install the battery correctly Turn off the device and recharge the battery Reset the device by switching the device off and on
The device only circles around, cannot go straight	Problem with the wheels or anti-drop sensors	Clean the wheels, clean the sensors

ENVIRONMENT

This appliance should not be put into the domestic garbage at the end of its durability, but must be offered at a central point for the recycling of electric and electronic domestic appliances. This symbol on the appliance, instruction manual and packaging puts your attention to this important issue. The materials used in this appliance can be recycled. By recycling of used domestic appliances you contribute an important push to the protection of our environment. Ask your local authorities for information regarding the point of recollection.

Support
You can find all available information and spare parts at www.tristar.eu!

NL Gebruiksaanwijzing

VEILIGHEIDSINSTRUCTIES
- Als u de veiligheidsinstructies negeert, kan de fabrikant niet verantwoordelijk worden gehouden voor de mogelijke schade.
- Het apparaat moet op een stabiele, vlakke ondergrond worden geplaatst.
- De gebruiker mag het apparaat niet onbeheerd achterlaten wanneer de stekker zich in het stopcontact bevindt.
- Dit apparaat is uitsluitend voor huishoudelijk gebruik en voor het doel waar het voor bestemd is.
- Dompel het snoer, de stekker of het apparaat niet onder in water of andere vloeistoffen om elektrische schokken te voorkomen.
- De stekker moet uit het stopcontact worden verwijderd voor reiniging of onderhoud van het apparaat.
- Kinderen mogen niet met het apparaat spelen.
- Dit apparaat kan worden gebruikt door kinderen vanaf 8 jaar en door personen met verminderde lichamelijke, zintuiglijke of geestelijke vermogens of gebrek aan de benodigde ervaring en kennis indien ze onder toezicht staan of instructies krijgen over hoe het apparaat op een veilige manier kan worden gebruikt alsook de gevaren begrijpen die met het gebruik samenhangen. Kinderen mogen niet met het apparaat spelen. Reiniging en onderhoud mogen niet worden uitgevoerd door kinderen indien ze niet onder toezicht worden gehouden.

VEILIGHEIDSINSTRUCTIES
- Verstikkingsgevaar! Houd het verpakkingsmateriaal uit de buurt van kinderen en dieren.
- Houd het apparaat, het snoer en de stekker uit de buurt van water of andere vloeistoffen om het risico op een elektrische schok te vermijden. Raak de stekker, het snoer of het apparaat nooit aan met natte of vochtige handen.
- Houd dieren, haren, sieraden, wijde kleding, vingers en andere lichaamsdelen uit de buurt van de bewegende delen of openingen van het apparaat terwijl het in bedrijf is. Ze kunnen vast komen te zitten in de stofzuiger. Als er iets vast komt te zitten in de stofzuiger, schakelt u het apparaat onmiddellijk uit.
- Gebruik en bewaar het apparaat altijd buiten het bereik van kinderen. Onjuist gebruik kan leiden tot letsel of een elektrische schok. Zorg dat kinderen ook niet bij het snoer kunnen komen.

JUIST GEBRUIK
- Het apparaat is alleen bestemd voor huishoudelijk gebruik. Het is niet geschikt voor industriële of commerciële toepassingen.
- Gebruik het apparaat alleen op normaal vervuilde harde vloeren, kortpolige tapijten of gestoffeerde meubels. Alle andere toepassingen worden beschouwd als onjuist gebruik en zijn verboden.
- Het apparaat mag niet worden gebruikt voor het reinigen van:
  - Mensen, dieren, planten of kledingstukken terwijl deze worden gedragen. Houd het apparaat altijd uit de buurt van lichaamsdelen en haren.
  - Gloeiende of brandende zaken zoals as, houtskool, brandende sigaretten, lucifers of zeer brandbare stoffen.
  - Water en alle andere vloeistoffen.
  - Scherpe voorwerpen zoals gebroken glas of nagels.
  - Fijn stof, bouwstof.
- Gebruik en bewaar het apparaat alleen in besloten ruimtes. Gebruik het apparaat niet buitenshuis, in zeer vochtige ruimtes of op hete ondergronden.
- Controleer het apparaat en de accessoires vóór elk gebruik op schade. Gebruik de stofzuiger niet als het apparaat zelf, het snoer, de stekker of het filter zichtbaar zijn beschadigd. Probeer het apparaat niet zelf te repareren of zelf onderdelen te vervangen. Neem in geval van schade contact op met een gekwalificeerd reparatiecentrum of de helpdesk van de leverancier.
- Gebruik het apparaat niet als het een defect vertoont, als u er vloeistoffen of voorwerpen mee hebt opgezogen, of als het is gevallen. Laat het apparaat repareren door een gekwalificeerd reparatiecentrum.
- Gebruik het apparaat alleen als het volledig en juist in elkaar is gezet.
- Stel het apparaat niet bloot aan extreme temperaturen, sterke temperatuurschommelingen, open vuur, direct zonlicht, vocht of natheid.
- Plaats nooit zware voorwerpen op het apparaat.
- Maak het stofreservoir na elk gebruik leeg. De filters moeten ook regelmatig worden gereinigd.
- Laat het stofreservoir, het stoffilter en het uitlaatfilter volledig drogen voordat u ze terugplaatst in het apparaat.
- Gebruik alleen originele reserveonderdelen die door de leverancier worden geleverd.
- Bewaar het apparaat op een koele, droge plaats buiten het bereik van kinderen en dieren wanneer u het niet gebruikt.
- Vul het stofreservoir nooit met vloeistoffen.

CE Dit product voldoet aan de conformiteitseisen van de toepasselijke Europese verordeningen of richtlijnen.

WAARSCHUWING IN VERBAND MET DE BATTERIJ
- De oplaadbare batterij mag alleen onder toezicht van een volwassene worden opgeladen.
- Probeer de accu niet te openen. Deze bevat geen onderdelen die kunnen worden gerepareerd.
- Haal de batterij of de accu niet uit elkaar, stel deze niet bloot aan open vuur en vermijd kortsluiting. Vervang de batterij uitsluitend door een originele batterij. Gebruik van een andere batterij kan tot brand of een explosie leiden.
- De batterij is een gesloten unit en levert onder normale omstandigheden geen gevaar op. Raak eventueel uit de batterij lekkende vloeistof niet aan en raadpleeg in geval van inademing of contact met de huid of de ogen een arts.
- Als een accu gaat lekken, dan kan dat beschadiging van het toestel tot gevolg hebben. Maak het accuvak onmiddellijk schoon, raak vervuilde onderdelen niet met blote handen aan.
- Berg de accu niet op in een zeer warme of zeer koude omgeving. Een toestel met een warme of koude accu zal misschien tijdelijk niet werken, ook niet als de accu volledig is opgeladen.
- Gooi een accu niet in het vuur omdat deze kan ontploffen. De accu kan ontploffen wanneer deze is beschadigd. Bied de accu aan voor afvalverwerking volgens lokale voorschriften. Gooi de accu nooit bij het normale huisvuil.

BESCHRIJVING VAN ONDERDELEN
1. Hoofdonderdeel
2. Stootrand
3. Aan/uit-knop
4. Led-indicatielamp
5. Stofcompartiment
6. Zijborstels
7. Accessoire voor moppen
8. Adapter
9. Anti-valsensoren
10. Batterijklep
11. Stofzuiginvoer
12. Wielen

ACCU-INSTRUCTIES
De accu installeren en verwijderen
- Voordat u de accu installeert of verwijdert, moet u het product loskoppelen van de voedingsbron.
- Open de accuklep.
- Plaats de accu in het accuvak en sluit het deksel. Zorg ervoor dat de lipjes van het deksel zich in de juiste positie bevinden.

De accu opladen
- Controleer voor het opladen of de batterij correct is geïnstalleerd.
- Sluit eerst de adapter aan op de adapteruitgang van de stofzuiger en steek vervolgens de stekker in het stopcontact.
- Een rood lampje gaat knipperen.
- Wanneer de batterij volledig is opgeladen, wordt het indicatielampje stabiel groen.
- Om de beste prestaties en de levensduur van de batterij te garanderen, laadt u het product minstens 8 uur op voor het eerste gebruik.

GEBRUIK
Het apparaat inschakelen
- Druk de aan/uit-schakelaar aan de zijkant van het apparaat naast het laadcontact in de aan-stand.

De zijborstels installeren
- Merk op dat het midden van de linkerborstel grijs is, en het midden van de rechterborstel geel. De borstels zijn niet uitwisselbaar.
- Plaats de zijborstels op de bodem en bevestig ze met een schroevendraaier aan het apparaat.
- Nadat u het apparaat een tijdje hebt gebruikt, verwijdert u de borstels om ze te reinigen van haren of ander vuil.

Werking
- Plaats het apparaat in een kamer met veel vrije ruimte.
- Zet hem aan door op de aan/uit-knop te drukken.
- Om het apparaat uit te schakelen, drukt u nogmaals op de aan/uit-knop.
- Als het apparaat geen stroom meer krijgt, stopt het automatisch met werken.

OPMERKING: Dit product is niet geschikt voor hoogpolig tapijt.

Dweilaccessoire
Bevestig het dweilaccessoire met de vergrendelingslipjes aan de onderkant van het apparaat.
Maak de dweil vochtig met water en mild schoonmaakmiddel en bevestig deze op het dweilaccessoire.
OPMERKING: Deze functie is niet geschikt voor tapijt.

Het apparaat uitschakelen
- Druk de aan/uit-schakelaar aan de zijkant van het apparaat naast het laadcontact in de uit-stand.

REINIGING EN ONDERHOUD
Het stofreservoir legen
- Open de bovenklep.
- Haal het stofcompartiment eruit.
- Open de klep van het stofcompartiment.
- Leeg het vuil in een afvalbak.

Het stofreservoir reinigen
- Spoel het stofcompartiment af met kraanwater. Was het niet in de wasmachine, vaatwasser of andere machine.
- Maak het filter regelmatig schoon met een zachte borstel en spoel het af met kraanwater.
- Laat het filter volledig drogen voordat u het stofcompartiment weer in het apparaat plaatst.
- Plaats het stofcompartiment terug in het apparaat en sluit het deksel.

Gebruik van het apparaat zonder het stofcompartiment kan leiden tot storingen of schade aan het apparaat.
Na herhaaldelijk gebruik gedurende enige tijd kunnen zich vuil en stof ophopen rond de inlaat van het product. Om de beste reinigingsefficiëntie en een constante luchtstroom te garanderen, moet hij regelmatig worden gereinigd.
- Verwijder de externe voeding.
- Verwijder het vuil en stof bij de inlaat met een klein borsteltje.

PROBLEMEN OPLOSSEN

Probleem	Mogelijke oorzaak	Oplossing
Apparaat is ingeschakeld maar zuigt geen vuil en haren op	Stofcompartiment is vol	Leeg het stofcompartiment en maak het schoon
Zijborstels werken niet normaal	Zijborstels zijn niet correct geplaatst of vuil	Monteer de zijborstels opnieuw en/of reinig ze
Het product start niet	Batterij is niet juist geïnstalleerd Batterijspanning is laag	Installeer de batterij opnieuw Schakel het apparaat uit en laad de batterij opnieuw op Reset het apparaat door het apparaat uit en aan te zetten
Het apparaat cirkelt alleen rond, kan niet rechtdoor gaan	Probleem met de wielen of anti-valsensoren	Reinig de wielen, reinig de sensoren

MILIEU

Dit apparaat mag aan het einde van de levensduur niet bij het normale huishoudelijke afval worden gedeponeerd, maar moet bij een speciaal inzamelpunt voor hergebruik van elektrische en elektronische apparaten worden aangeboden. Het symbool op het apparaat, in de gebruiksaanwijzing en op de verpakking attendeert u hierop. De in het apparaat gebruikte materialen kunnen worden gerecycled. Met het recyclen van gebruikte huishoudelijke apparaten levert u een belangrijke bijdrage aan de bescherming van ons milieu. Informeer bij uw lokale overheid naar het inzamelpunt.

Support
U kunt alle beschikbare informatie en reserveonderdelen vinden op www.tristar.eu!

FR Manuel d'instructions

CONSIGNES DE SÉCURITÉ
- Si vous ignorez les consignes de sécurité, le fabricant ne peut être tenu pour responsable des dommages.
- L'appareil doit être posé sur une surface stable et nivelée.
- Ne laissez jamais le dispositif sans surveillance s'il est connecté à l'alimentation.
- Cet appareil est uniquement destiné à des utilisations domestiques et seulement dans le but pour lequel il est fabriqué.
- Afin de vous éviter un choc électrique, n'immergez pas le cordon, la prise ou l'appareil dans de l'eau ou autre liquide.
- La prise doit être enlevé du secteur avant de faire le nettoyage ou l'entretien de l'appareil.
- Les enfants ne doivent pas jouer avec l'appareil.
- Cet appareil peut être utilisé par des enfants de 8 ans ou plus et des personnes présentant un handicap physique, sensoriel ou mental voire ne disposant pas des connaissances et de l'expérience nécessaires en cas de surveillance ou d'instructions sur l'usage de cet appareil en toute sécurité et de compréhension des risques impliqués. Les enfants ne doivent pas jouer avec l'appareil. Le nettoyage et la maintenance utilisateur ne doivent pas être confiés à des enfants sans surveillance.

INSTRUCTIONS DE SÉCURITÉ
- Risque d'étouffement ! Gardez le matériel d'emballage hors de portée des enfants et des animaux.
- Tenez l'appareil, le cordon et la fiche à distance de l'eau ou d'autres liquides afin d'éviter tout risque de choc électrique. Ne touchez jamais la fiche secteur, le cordon ou l'appareil avec des mains mouillées ou humides.
- Tenez les animaux, les cheveux, les bijoux, les vêtements amples, les doigts et toutes les autres parties du corps loin des parties mobiles ou des ouvertures de l'aspirateur lorsqu'il est en marche. Ils peuvent être aspirés par l'appareil. Si quelque chose reste coincé dans l'aspirateur, éteignez-le immédiatement.
- N'utilisez et ne rangez l'appareil que hors de portée des enfants. Une utilisation incorrecte peut entraîner des blessures et des chocs électriques. Le cordon d'alimentation ne peut pas non plus être accessible aux enfants.

UTILISATION CORRECTE
- Cet appareil est à usage domestique uniquement, et n'est pas approprié à un usage industriel ou commercial.
- Ne l'utilisez que sur des planchers durs, des tapis à poils courts ou des meubles tapissés normalement salis, toute autre utilisation est considérée comme non conforme et est interdite.
- Cet appareil ne sert pas à nettoyer :
  - Des personnes, animaux, plantes ou pièces de vêtements sur le corps, tenez toujours l'appareil à distance des différentes parties du corps et des cheveux.
  - Des objets incandescents ou brûlants comme des cendres, du charbon, des cigarettes ou des allumettes allumées, ou des substances hautement inflammables.
  - De l'eau et tout autre liquide.
  - Des objets pointus comme du verre brisé ou des clous.
  - Des poussières fines, poussières de chantier.
- N'utilisez et ne rangez l'appareil que dans des endroits fermés. N'utilisez pas l'appareil à l'extérieur, dans des pièces très humides ou sur des surfaces chaudes.
- Vérifiez l'appareil et les accessoires pour déceler tout dommage avant chaque utilisation. N'utilisez pas l'appareil si l'appareil, le cordon, la fiche ou le filtre est visiblement endommagé(e), n'essayez pas de réparer l'appareil vous-même ou de remplacer les pièces vous-même. En cas de dommage, contactez un centre de réparation qualifié ou le service d'assistance du fournisseur.
- N'utilisez pas l'appareil s'il fonctionne mal, s'il a aspiré des liquides ou des objets ou s'il est tombé. Faites réparer l'appareil par un centre de réparation qualifié.
- N'utilisez l'appareil que s'il a été complètement et correctement monté.
- N'exposez pas l'appareil à des températures extrêmes, à de fortes variations de température, à des flammes nues, à la lumière directe du soleil, à la moiteur ou à l'humidité.
- Ne posez jamais d'objets lourds sur l'appareil.
- Vider le bac à poussière après chaque utilisation. Les filtres doivent également être nettoyés régulièrement.
- Laissez sécher complètement le compartiment à poussière, le filtre à poussière et le filtre d'évacuation avant de les réinstaller dans l'appareil.
- N'utilisez que des pièces de rechange d'origine fournies par le fournisseur.
- Rangez l'appareil dans un endroit frais et sec, inaccessible aux enfants et aux animaux lorsqu'il n'est pas utilisé.
- Ne remplissez jamais le compartiment à poussière avec des liquides.

CE Ce produit est conforme aux exigences de conformité des règlements ou directives européens applicables.

AVERTISSEMENT DE BATTERIE
- La batterie rechargeable doit uniquement être chargée sous la supervision d'un adulte.
- N'essayez pas d'ouvrir la batterie rechargeable ou le bloc-piles car il n'y a aucune pièce réparable à l'intérieur.
- Ne démontez, n'incinérez et ne court-circuitez pas la pile ou le pack-batterie. Remplacez la pile uniquement par une pile d'origine. L'usage d'une autre pile peut provoquer un incendie ou une explosion.
- La pile est une unité scellée. Dans des circonstances normales, elle ne constitue pas un risque pour la sécurité. Si un liquide fuit de la pile, ne le touchez pas et consultez immédiatement un médecin en cas d'inhalation ou de contact avec la peau ou les yeux.
- En cas de fuite de la batterie, l'appareil peut s'endommager. Nettoyez immédiatement le compartiment de batterie en évitant tout contact avec la peau.
- Évitez de stocker la batterie dans un endroit extrêmement chaud ou froid. Un appareil avec une batterie chaude ou froide peut ne pas fonctionner temporairement même si la batterie est chargée à fond.
- Ne mettez pas la batterie au rebut dans un feu car elle peut exploser. Une batterie peut aussi exploser si elle est endommagée. La mise au rebut doit respecter la réglementation locale. Ne mettez pas au rebut avec les déchets ménagers.

DESCRIPTION DES PIÈCES
1. Corps principal
2. Pare-chocs
3. Bouton d'alimentation
4. Voyant lumineux
5. Compartiment à poussière
6. Brosses latérales
7. Accessoire de nettoyage
8. Adaptateur
9. Capteurs anti-chute
10. Couvercle de la batterie
11. Prise d'aspiration
12. Roues

INSTRUCTIONS CONCERNANT LA BATTERIE
Installation et retrait de la batterie
- Avant d'installer ou de retirer la batterie, débranchez l'appareil de la source d'alimentation.
- Ouvrez le couvercle de la batterie.
- Insérez la batterie dans le logement de batterie et fermez le couvercle. Assurez-vous que les clips du couvercle sont dans la bonne position.

Recharge de la batterie
- Avant de recharger, assurez-vous que la batterie est correctement installée.
- Connectez d'abord l'adaptateur à la sortie de l'adaptateur de l'aspirateur, puis branchez-le sur une prise de courant.
- Un voyant rouge clignote.
- Lorsque la batterie est complètement chargée, le voyant devient vert et fixe.
- Pour optimiser les performances et prolonger la durée de vie de la batterie, chargez le produit pendant au moins 8 heures avant la première utilisation.

UTILISATION
Mise en marche de l'appareil
- Appuyez sur l'interrupteur d'alimentation, situé sur le côté de l'appareil, près de la prise de charge, pour le mettre sous tension.

Installez les brosses latérales.
- Vous remarquerez que le centre de la brosse gauche est gris et que le centre de la brosse droite est jaune. Les brosses ne sont pas interchangeables.
- Placez les brosses latérales sur le dessous et fixez-les sur l'appareil à l'aide d'un tournevis.
- Après avoir utilisé l'appareil pendant un certain temps, retirez les brosses pour retirer les cheveux ou les autres débris.

Utilisation
- Placez l'appareil dans une pièce avec beaucoup d'espace dégagé.
- Pour le mettre en marche, appuyez sur le bouton d'alimentation.
- Pour arrêter l'appareil, appuyez à nouveau sur le bouton d'alimentation.
- Lorsque l'appareil est déchargé, il s'arrête automatiquement.

REMARQUE : Ce produit n'est pas adapté aux tapis à poils longs.

Accessoire de nettoyage
Fixez l'accessoire de nettoyage en utilisant les languettes de verrouillage sous l'appareil.
Humidifiez le tissu avec de l'eau et un nettoyant pour le sol et fixez-le à l'accessoire de nettoyage.
REMARQUE : Cette fonction n'est pas adaptée aux tapis.

Mise hors tension de l'appareil
- Appuyez sur l'interrupteur d'alimentation, situé sur le côté de l'appareil, près de la prise de charge, pour le mettre hors tension.

NETTOYAGE ET ENTRETIEN
Vidage du bac à poussière
- Ouvrez le couvercle supérieur.
- Extrayez le compartiment à poussière.
- Ouvrez le couvercle du compartiment à poussière.
- Videz les débris dans une poubelle.

Nettoyage du bac à poussière
- Rincez le compartiment à poussière à l'eau du robinet. Ne le nettoyez pas dans le lave-linge, le lave-vaisselle ou toute autre machine.
- Nettoyez périodiquement le filtre avec une brosse douce et rincez-le à l'eau du robinet.
- Laissez le filtre sécher complètement avant de remettre le compartiment à poussière dans l'appareil.
- Remettez le compartiment à poussière dans l'appareil et fermez le couvercle.

L'utilisation de l'appareil sans le compartiment à poussière peut entraîner un mauvais fonctionnement ou endommager l'appareil.
Après une utilisation répétée pendant un certain temps, la saleté et la poussière peuvent s'accumuler autour de la prise d'aspiration de l'appareil. Pour garantir une efficacité de nettoyage optimale et un flux d'air constant, nettoyez régulièrement l'appareil.
- Retirez la source d'alimentation externe.
- Nettoyez la saleté et la poussière au niveau de la prise d'aspiration à l'aide d'une petite brosse.

DÉPANNAGE

Problème	Cause possible	Solution
L'appareil est en marche mais il n'aspire pas les débris et les cheveux.	Le compartiment à poussière est plein	Videz et nettoyez le compartiment à poussière
Les brosses latérales ne fonctionnent pas correctement	Les brosses latérales ne sont pas installées correctement ou sont sales	Remontez et/ou nettoyez les brosses latérales
L'appareil ne démarre pas	La batterie n'est pas installée correctement La batterie est déchargée	Réinstallez la batterie correctement Éteignez l'appareil et rechargez la batterie Réinitialisez l'appareil en l'éteignant et en le rallumant
L'appareil tourne en rond au lieu d'aller tout droit	Problème lié aux roues ou aux capteurs anti-chute	Nettoyez les roues et les capteurs

ENVIRONNEMENT

Cet appareil ne doit pas être jeté avec les déchets ménagers à la fin de sa durée de vie, il doit être remis à un centre de recyclage pour les appareils électriques et électroniques. Ce symbole sur l'appareil, le manuel d'utilisation et l'emballage attire votre attention sur un point important. Les matériaux utilisés dans cet appareil sont recyclables. En recyclant vos appareils, vous contribuez de manière significative à la protection de notre environnement. Renseignez-vous auprès des autorités locales pour connaître les centres de collecte des déchets.

Support
Vous retrouvez toutes les informations et pièces de rechange sur www.tristar.eu !

DE Bedienungsanleitung

SICHERHEITSANWEISUNGEN
- Beim Ignorieren der Sicherheitshinweise kann der Hersteller nicht für Schäden haftbar gemacht werden.
- Das Gerät muss auf einer ebenen, stabilen Fläche platziert werden.
- Das Gerät darf nicht unbeaufsichtigt bleiben, während es an einer Stromquelle angeschlossen ist.
- Dieses Gerät darf nur für den Haushaltsgebrauch und nur für den Zweck benutzt werden, für den es hergestellt wurde.
- Tauchen Sie das Kabel, den Stecker oder das Gerät nicht in Wasser oder andere Flüssigkeiten, um einen elektrischen Schlag zu vermeiden.
- Vor der Reinigung oder Wartung des Geräts muss der Stecker aus der Steckdose gezogen werden.
- Kinder dürfen mit dem Gerät nicht spielen.
- Dieses Gerät darf von Kindern ab 8 Jahren und von Personen mit eingeschränkten körperlichen, sensorischen oder geistigen Fähigkeiten oder einem Mangel an Erfahrung und Kenntnissen verwendet werden, sofern diese Personen beaufsichtigt oder über den sicheren Gebrauch des Geräts unterrichtet wurden und die damit verbundenen Gefahren verstanden haben. Kinder dürfen mit dem Gerät nicht spielen. Reinigungs- und Wartungsarbeiten dürfen nur von Kindern ausgeführt werden, wenn diese dabei beaufsichtigt werden.

SICHERHEITSHINWEISE
- Erstickungsgefahr! Halten Sie das Verpackungsmaterial von Kindern und Tieren fern.
- Halten Sie Gerät, Kabel und Stecker von Wasser oder anderen Flüssigkeiten fern, um die Gefahr eines Stromschlags zu vermeiden. Berühren Sie den Netzstecker, das Kabel oder das Gerät nie mit nassen oder feuchten Händen.
- Halten Sie Tiere, Haare, Schmuck, lockere Kleidung, Finger und sonstige Körperteile von beweglichen Teilen oder Öffnungen des Geräts fern, während es in Betrieb ist, weil sie vom Staubsauger erfasst werden könnten. Sollte etwas im Staubsauger steckenbleiben, schalten Sie das Gerät sofort aus. Sie könnten vom Staubsauger erfasst werden. Sollte etwas im Staubsauger steckenbleiben, schalten Sie das Gerät umgehend aus.
- Benutzen und lagern Sie das Gerät nur außerhalb der Reichweite von Kindern. Eine unsachgemäße Benutzung kann zu Verletzungen und einem Stromschlag führen. Das Netzkabel sollte ebenfalls für Kinder unzugänglich aufbewahrt werden.

ORDNUNGSGEMÄSSE BENUTZUNG
- Das Gerät darf nur im Haushalt benutzt werden und ist für einen industriellen oder gewerblichen Einsatz nicht geeignet.
- Benutzen Sie es nur auf normal verschmutzten harten Böden, kurzflorigen Teppichen oder Polstermöbeln. Jede sonstige Benutzung gilt als unsachgemäß und ist untersagt.
- Das Gerät darf nicht benutzt werden, um Folgendes zu reinigen:
  - Personen, Tiere, Pflanzen oder Kleidungsstücke. Halten Sie das Gerät fern von Körperteilen und Haaren.– Glühende oder brennende Gegenstände wie Asche, Holzkohle, glimmende Zigaretten, Streichhölzer oder leicht brennbare Substanzen.– Wasser und sonstige Flüssigkeiten– Spitze Gegenstände wie zerbrochenes Glas oder Nägel.– Feiner Staub oder Baustaub.
  - Glühende oder brennende Objekte wie Asche, Grillkohle, Zigaretten, Streichhölzer oder leicht entzündliche Stoffe.
  - Wasser und alle sonstigen Flüssigkeiten
  - Spitze Gegenstände wie gebrochenes Glas oder Nägel.
  - Feinstaub, Baustaub.
- Benutzen und lagern Sie das Gerät nur in geschlossenen Bereichen. Benutzen Sie das Gerät nicht im Freien, in Räumen mit hoher Luftfeuchtigkeit oder auf heißen Oberflächen.
- Kontrollieren Sie das Gerät vor der erstmaligen Benutzung auf Schäden. Benutzen Sie das Gerät nicht, wenn das Gerät selbst, das Kabel, der Stecker oder der Filter sichtbar beschädigt ist, und versuchen Sie keinesfalls, das Gerät selbst zu reparieren oder Teile selbst auszutauschen. Im Schadensfall wenden Sie sich bitte an einen qualifizierten Reparaturbetrieb oder den Kundendienst des Lieferanten.
- Benutzen Sie das Gerät nicht, wenn es Funktionsstörungen hat, Flüssigkeiten oder Gegenstände aufgesaugt hat oder heruntergefallen ist. Lassen Sie das Gerät von einem qualifizierten Reparaturbetrieb reparieren.
- Benutzen Sie das Gerät nur, wenn es vollständig und korrekt montiert ist.
- Setzen Sie das Gerät weder extremen Temperaturen, starken Temperaturschwankungen, offenem Feuer, direkter Sonneneinstrahlung noch Feuchtigkeit oder Nässe aus.
- Legen Sie keine schweren Gegenstände auf dem Gerät ab.
- Leeren Sie den Staubbehälter nach jedem Einsatz. Auch die Filter müssen regelmäßig gereinigt werden.
- Lassen Sie den Staubbehälter, den Staubfilter und den Abluftfilter vollständig trocknen, bevor Sie diese wieder in das Gerät einsetzen.
- Benutzen Sie vom Lieferanten bereitgestellte Originalersatzteile.
- Lagern Sie das Gerät bei Nichtbenutzung an einem kühlen, trockenen Ort, der für Kinder und Tiere unzugänglich ist.
- Füllen Sie den Staubbehälter niemals mit Flüssigkeiten.

CE Dieses Produkt erfüllt die Konformitätsanforderungen der geltenden europäischen Verordnungen oder Richtlinien.

BATTERIEWARNUNG
- Der Ladevorgang des Akkus sollte nur unter Aufsicht erfolgen.
- Der verbaute Akku dieses Gerätes ist wartungsfrei. Bitte versuchen Sie keinesfalls den Akku zu öffnen.
- Batterien/Batteriepack nicht demontieren, verbrennen oder kurzschließen. Batterien immer durch Original-Batterien ersetzen. Beim Einsatz von Fremdbatterien besteht Brand- und Explosionsgefahr.
- Batterien sind versiegelt und stellen unter normalen Umständen keine Gefahrenquelle dar. Vermeiden Sie im Schadensfall jeglichen Kontakt mit auslaufender Batterieflüssigkeit. Suchen Sie im Falle von Haut- oder Augenkontakt sofort einen Arzt auf.
- Sollte eine Batterie auslaufen, kann das Gerät beschädigt werden. Reinigen Sie das Batteriefach unverzüglich und vermeiden Sie einen Hautkontakt.
- Vermeiden Sie eine Lagerung der Batterie in einer extrem heißen oder kalten Umgebung. Ein Gerät mit einer heißen oder kalten Batterie arbeitet möglicherweise vorübergehend nicht, selbst wenn die Batterie vollständig aufgeladen wurde.
- Entsorgen Sie die Batterie nicht in einem Feuer, da sie explodieren kann. Die Batterie kann explodieren, wenn sie beschädigt ist. Entsorgen Sie sie bitte den regionalen Richtlinien entsprechend. Entsorgen Sie sie nicht als Haushaltsabfall.

TEILEBESCHREIBUNG
1. Hauptkörper
2. Stoßdämpfer
3. Ein-/Ausschalttaste
4. LED-Anzeigeleuchte
5. Staubfach
6. Seitenbürsten
7. Wischzubehör
8. Adapter
9. Anti-Fall-Sensoren
10. Akkuabdeckung
11. Saugöffnung
12. Räder

AKKUHINWEISE
Akku einsetzen und entnehmen
- Bevor Sie den Akku einsetzen oder entnehmen muss das Gerät von der Stromversorgung abgetrennt werden.
- Öffnen Sie die Batteriefachabdeckung.
- Setzen Sie den Akku in das Fach ein und schließen Sie die Abdeckung. Achten Sie darauf, dass die Abdeckungsclips korrekt ausgerichtet sind.

Akku aufladen
- Stellen Sie vor dem Laden sicher, dass der Akku richtig eingesetzt ist.
- Schließen Sie den Adapter zunächst an den Adapterausgang des Staubsaugers an und schließen Sie ihn dann an eine Steckdose an.
- Ein rotes Licht leuchtet auf.
- Wenn der Akku vollständig geladen ist, leuchtet die Anzeige dauerhaft grün.
- Für eine optimale Leistung und Lebensdauer des Akkus sollten Sie das Gerät vor der ersten Verwendung mindestens 8 Stunden lang aufladen.

BENUTZUNG
Einschalten des Geräts
- Stellen Sie den Schalter an der Seite des Geräts neben der Ladebuchse auf „Ein".

Montage der Seitenbürsten
- Bitte beachten Sie, dass die Mitte der linken Bürste grau und die Mitte der rechten Bürste gelb ist. Die Bürsten können nicht ausgetauscht werden.
- Legen Sie die Seitenbürsten auf den Boden und befestigen Sie diese mit einem Schraubenzieher am Gerät.
- Nach längerem Gebrauch des Geräts sollten Sie die Bürsten herausnehmen, um sie von Haaren oder anderen Rückständen zu reinigen.

Bedienung
- Platzieren Sie das Gerät in einem Raum mit viel freiem Platz.
- Schalten Sie das Gerät ein, indem Sie die Power-Taste drücken.
- Um das Gerät auszuschalten, drücken Sie erneut die Power-Taste.
- Wenn das Gerät keinen Akku mehr hat, stellt es seinen Betrieb automatisch ein.

HINWEIS: Dieses Produkt ist nicht für Hochflorteppiche geeignet.

Wischzubehör
Fixieren Sie das Wischzubehör mit den Arretierungslaschen unter dem Gerät.
Befeuchten Sie das Tuch mit Wasser und einem milden Reinigungsmittel und bringen Sie das Wischzubehör an.
HINWEIS: Diese Funktion ist nicht für Teppichböden geeignet.

Ausschalten des Geräts
- Stellen Sie den Schalter an der Seite des Geräts neben der Ladebuchse auf „Aus".

REINIGUNG UND INSTANDHALTUNG
Staubbehälter entleeren
- Öffnen Sie die obere Abdeckung.
- Nehmen Sie das Staubfach heraus.
- Öffnen Sie den Deckel des Staubfachs.
- Leeren Sie den Staub in einen Mülleimer.

Staubbehälter reinigen
- Spülen Sie das Staubfach mit Leitungswasser aus. Reinigen Sie es nicht in der Waschmaschine, dem Geschirrspüler oder einer anderen Maschine.
- Reinigen Sie den Filter regelmäßig mit einer weichen Bürste und spülen Sie ihn mit Leitungswasser aus.
- Lassen Sie den Filter vollständig trocknen, bevor Sie das Staubfach wieder in das Gerät einsetzen.
- Setzen Sie das Staubfach wieder in das Gerät ein und schließen Sie die Abdeckung.

Wenn Sie das Gerät ohne Staubfach verwenden, kann dies zu Fehlfunktionen oder Schäden am Gerät führen.
Nach längerem Gebrauch können sich Schmutz und Staub um die Saugöffnung des Geräts ansammeln. Für eine optimale Reinigungsleistung und einen konstanten Luftstrom sollte sie regelmäßig gereinigt werden.
- Entfernen Sie die externe Stromquelle.
- Entfernen Sie den Schmutz und Staub an der Saugöffnung mit einer kleinen Bürste.

STÖRUNGSBESEITIGUNG

Problem	Mögliche Ursache	Lösung
Das Gerät ist eingeschaltet, nimmt aber keinen Schmutz und keine Haare auf	Das Staubfach ist voll	Entleeren und Reinigen des Staubfachs
Die Seitenbürsten funktionieren nicht richtig	Die Seitenbürsten sind nicht korrekt montiert oder verschmutzt	Seitenbürsten neu montieren und/oder reinigen
Das Gerät lässt sich nicht starten	Der Akku ist nicht richtig eingesetzt Der Akku ist schwach	Akku richtig einsetzen Gerät ausschalten und den Akku aufladen Setzen Sie das Gerät zurück, indem Sie es aus- und wieder einschalten
Das Gerät dreht sich nur im Kreis und fährt nicht geradeaus	Problem mit den Rädern oder den Anti-Fall-Sensoren	Räder reinigen, Sensoren reinigen

UMWELT

Dieses Gerät darf am Ende seiner Lebensdauer nicht im Hausmüll entsorgt werden, sondern muss an einer Sammelstelle für das Recyceln von elektrischen und elektronischen Haushaltsgeräten abgegeben werden. Das Symbol auf dem Gerät, in der Bedienungsanleitung und auf der Verpackung macht Sie auf dieses wichtige Thema aufmerksam. Die in diesem Gerät verwendeten Materialien können recycelt werden. Durch das Recyceln gebrauchter Haushaltsgeräte leisten Sie einen wichtigen Beitrag zum Umweltschutz. Fragen Sie Ihre örtliche Behörde nach Informationen über eine Sammelstelle.

Support
Sämtliche verfügbaren Informationen und Ersatzteile finden Sie unter www.tristar.eu!

ES Manual de instrucciones

INSTRUCCIONES DE SEGURIDAD
- Si ignora las instrucciones de seguridad, eximirá al fabricante de toda responsabilidad por posibles daños.
- El aparato debe colocarse sobre una superficie estable y nivelada.
- El usuario no debe dejar el dispositivo sin supervisión mientras esté conectado a la alimentación.
- Este aparato se debe utilizar únicamente para el uso doméstico y sólo para las funciones para las que se ha diseñado.
- Para protegerse contra una descarga eléctrica, no sumerja el cable, el enchufe ni el aparato en el agua o cualquier otro líquido.
- El enchufe se debe retirar de la toma de corriente antes de limpiar y de realizar el mantenimiento del aparato.
- Los niños no pueden jugar con el aparato.
- Este aparato puede ser utilizado por niños a partir de los 8 años y por personas con capacidades físicas, sensoriales o mentales reducidas, o que no tengan experiencia ni conocimientos, sin son supervisados o instruidos en el uso del aparato de forma segura y entienden los riesgos implicados. Los niños no pueden jugar con el aparato. Los niños no podrán realizar la limpieza ni el mantenimiento reservado al usuario a menos que cuenten con supervisión.

INSTRUCCIONES DE SEGURIDAD
- ¡Peligro de asfixia! Mantenga los materiales de embalaje alejados de los niños y los animales.
- Para evitar el riesgo de descarga eléctrica, mantenga el aparato, el cable y el enchufe alejados del agua y otros líquidos. Nunca toque el enchufe eléctrico, el cable o el aparato con las manos mojadas o húmedas.
- Cuando el aparato esté en funcionamiento, mantenga alejados de sus aperturas y partes móviles a animales, los dedos y otras partes del cuerpo, así como pelo, joyas y ropa ancha. El aspirador podría engancharlos. Si algún elemento se quedase atascado en el aspirador, apáguelo inmediatamente.
- Utilice el aparato y almacénelo fuera del alcance de los niños. Un uso inadecuado puede provocar daños y una descarga eléctrica. El cable de alimentación tampoco debe estar al alcance de los niños.

USO CORRECTO
- Este aparato es para uso doméstico; no es adecuado para uso industrial o comercial.
- Utilícelo solo sobre suelos rígidos con una suciedad normal, moquetas de pelo corto o muebles tapizados. Cualquier otro uso se considera inadecuado y está prohibido.
- El aparato no debe usarse para limpiar:
  - Personas, animales, plantas o prendas colocadas sobre el cuerpo. Mantenga el aparato alejado del pelo y las partes del cuerpo en todo momento.
  - Objetos que ardan o se quemen como cenizas, carbón, cigarrillos encendidos, cerillas o sustancias altamente inflamables.
  - Agua y otros líquidos.
  - Objetos puntiagudos, como uñas o cristales rotos.
  - Polvo fino, polvo de construcción.
- Utilice y almacene el aparato solo en entornos cerrados. No utilice el aparato en el exterior, en habitaciones muy húmedas ni sobre superficies calientes.
- Verifique que el aparato y los accesorios no estén dañados antes de cada uso. No utilice el aparato si el propio aparato, el cable, el enchufe o el filtro presentan daños visibles. No intente repararlo ni reemplazar piezas usted mismo. En caso de daño, póngase en contacto con un centro de reparación cualificado o con el servicio de asistencia del proveedor.
- No utilice el aparato si no funciona correctamente, si ha aspirado líquidos u objetos o si se ha caído. Lleve el aparato a reparar a un centro de reparación cualificado.
- Utilice el aparato solo si se ha montado correctamente en su totalidad.
- No exponga el aparato a temperaturas extremas, a cambios bruscos de temperatura, a llamas abiertas, a la luz directa del sol o a la humedad.
- Nunca coloque objetos pesado sobre el aparato.
- Después de cada uso, vacíe el depósito para el polvo. Los filtros también deben limpiarse de manera periódica.
- Deje que el depósito para el polvo, el filtro de polvo y el filtro de escape se sequen por completo antes de volver a instalarlos en el aparato.
- Utilice solo piezas de repuesto originales suministradas por el proveedor.
- Cuando el aparato no esté en uso, almacénelo en un lugar frío y seco al que no tengan acceso los niños y los animales.
- Nunca llene el depósito para el polvo con líquidos.

CE El producto acata los requisitos de cumplimiento normativo de las regulaciones o directivas europeas vigentes.

TRISTAR

EN | Instruction manual
NL | Gebruiksaanwijzing
FR | Mode d'emploi
DE | Bedienungsanleitung
ES | Manual de usuario
PT | Manual de utilizador
IT | Manuale utente
SV | Bruksanvisning
PL | Instrukcja obsługi
CS | Návod na použití
SK | Návod na použitie

SZ-4187

PARTS DESCRIPTION / ONDERDELENBESCHRIJVING / DESCRIPTION DES PIÈCES / TEILEBESCHREIBUNG / DESCRIPCIÓN DE LAS PIEZAS / DESCRIÇÃO DOS COMPONENTES / DESCRIZIONE DELLE PARTI / BESKRIVNING AV DELAR / OPIS CZĘŚCI / POPIS SOUČÁSTÍ / POPIS SÚČASTÍ

WWW.TRISTAR.EU

Tristar Europe B.V. | Saturnusstraat 6
5047 RV Tilburg | The Netherlands

ADVERTENCIA DE BATERÍA
- La batería recargable solo debe cargarse bajo la supervisión de un adulto.
- No intente abrir la batería recargable ni el paquete de baterías: en su interior no hay ninguna pieza reparable.
- No desmonte, incinere o cortocircuite la pila o la batería. Sustituya la pila por una pila original; la utilización de otra pila puede provocar un incendio o una explosión.
- La pila es una unidad sellada y bajo circunstancias normales no constituye un riesgo de seguridad. Si en algún caso llegara a haber una fuga de líquido de la pila, no la toque y consulte inmediatamente con un médico en caso de inhalación, contacto cutáneo u ocular.
- En caso de fugas de la batería, el dispositivo puede resultar dañado. Limpie inmediatamente el compartimento de la batería, evitando el contacto con la piel.
- Evite almacenar la batería en un entorno extremadamente caliente o frío. Un dispositivo con una batería caliente o fría puede no funcionar temporalmente, incluso cuando la batería está totalmente cargada.
- No deseche la batería en un fuego ya que puede explotar. La batería también puede explotar si sufre daños. Deséchela de conformidad con los reglamentos locales. No la deseche con la basura doméstica.

DESCRIPCIÓN DE LAS PIEZAS
1. Cuerpo principal
2. Protector contra golpes
3. Botón de encendido
4. Indicador luminoso LED
5. Compartimento para el polvo
6. Cepillos laterales
7. Accesorio para fregar
8. Adaptador
9. Sensores anticaída
10. Tapa de la batería
11. Toma de aspiración
12. Ruedas

INSTRUCCIONES DE LA BATERÍA
Instalación y extracción de la batería
- Antes de instalar o retirar la batería, es necesario desconectar el producto de la fuente de alimentación.
- Abra la cubierta de la batería.
- Introduzca la batería en su receptáculo y cierre la cubierta. Asegúrese de que los ganchos de la cubierta están bien colocados.
Recarga de la batería
- Antes de realizar la carga, asegúrese de que la batería está correctamente instalada.
- En primer lugar, conecte el adaptador a la salida de adaptador de la aspiradora y, después, conéctelo a una toma de corriente.
- Un indicador rojo parpadeará.
- Cuando la batería esté completamente cargada, el indicador luminoso pasará a verde fijo.
- Para garantizar el mejor rendimiento y la vida útil de la batería, cargue el producto durante al menos 8 horas antes del primer uso.

USO
Encendido del aparato
- Coloque el interruptor de encendido situado en el lateral del aparato, junto a la toma de carga, en la posición de encendido.
Instalación de los cepillos laterales
- Observe que el centro del pincel izquierdo es gris y el centro del pincel derecho es amarillo. Los cepillos no se pueden intercambiar.
- Coloque los cepillos laterales en la parte inferior y fíjelos al aparato con un destornillador.
- Después de utilizar el aparato durante un tiempo, retire los cepillos para limpiarlos y eliminar pelos u otros residuos.
Funcionamiento
- Coloque el aparato en una habitación donde haya mucho espacio libre.
- Póngalo en marcha pulsando el botón de encendido.
- Para detener el aparato, pulse de nuevo el botón de encendido.
- Cuando el aparato se queda sin energía, deja de funcionar automáticamente.
NOTA: este producto no es adecuado para alfombras de pelo largo.
Accesorio de friegue
Fije el accesorio de friegue a la parte inferior del aparato con la ayuda de las pestañas de bloqueo.
Humedezca el paño con agua y detergente suave y colóquelo en el accesorio de friegue.
NOTA: Esta función no es adecuada para alfombras.
Apagado del aparato
- Coloque el interruptor de encendido situado en el lateral del aparato, junto a la toma de carga, en la posición de apagado.

LIMPIEZA Y MANTENIMIENTO
Vaciado del depósito para el polvo
- Abra la tapa superior.
- Saque el compartimento para el polvo.
- Abra la tapa del compartimento para el polvo.
- Vacíe la suciedad en un cubo de basura.
Limpieza del depósito para el polvo
- Aclare el compartimento para el polvo con agua del grifo. No lo lave en lavavajillas u otro aparato.
- Limpie regularmente el filtro con un cepillo suave y aclárelo con agua del grifo.
- Antes de volver a colocar el compartimento para el polvo en el aparato, deje que el filtro se seque por completo.
- Vuelva a colocar el compartimento para el polvo en el aparato y cierre la tapa.
Si se utiliza el aparato sin el compartimento para el polvo, pueden producirse fallos de funcionamiento o daños en el aparato.
Tras un uso reiterado durante cierto tiempo, la suciedad y el polvo pueden acumularse alrededor de la toma del producto. Esta debe limpiarse periódicamente para garantizar la mejor eficacia de limpieza y un flujo de aire constante.
- Retire la fuente de alimentación externa.
- Limpie la suciedad y el polvo de la toma con un cepillo pequeño.

SOLUCIÓN DE PROBLEMAS

Problema	Posible motivo	Solución
El aparato se enciende, pero no recoge la suciedad ni los pelos.	El compartimento para el polvo está lleno.	Vacíe y limpie el compartimento para el polvo
Los cepillos laterales no funcionan correctamente.	Los cepillos laterales no están correctamente instalados o están sucios.	Vuelva a montar los cepillos laterales y/o límpielos
El producto no se pone en marcha.	La batería no está bien instalada. La batería está baja.	Vuelva a instalar correctamente la batería Apague el aparato y vuelva a cargar la batería Reinicie el aparato apagándolo y encendiéndolo
El aparato solo da vueltas, no puede ir en línea recta.	Hay un problema con las ruedas o con los sensores anticaída.	Limpie las ruedas y los sensores

MEDIO AMBIENTE
Este aparato no debe desecharse con la basura doméstica al final de su vida útil, sino que se debe entregar en un punto de recogida para el reciclaje de aparatos eléctricos y electrónicos. Este símbolo en el aparato, manual de instrucciones y embalaje quiere atraer su atención sobre esta importante cuestión. Los materiales utilizados en este aparato se pueden reciclar. Mediante el reciclaje de electrodomésticos, usted contribuye a fomentar la protección del medioambiente. Solicite más información sobre los puntos de recogida a las autoridades locales.

Soporte
Puede encontrar toda la información y recambios en www.tristar.eu!

PT Manual de Instruções

INDICAÇÕES DE SEGURANÇA
- O fabricante não pode ser responsabilizado por quaisquer danos se ignorar as instruções de segurança.
- O aparelho deve ser colocado numa superfície plana e estável.
- O utilizador não deve abandonar o aparelho enquanto este estiver ligado à alimentação.
- Este aparelho destina-se apenas a utilização doméstica e para os fins para os quais foi concebido.
- Para se proteger contra choques elétricos, não mergulhe o cabo, a ficha nem o aparelho em água ou qualquer outro líquido.
- A ficha tem de ser removida da tomada antes de proceder à limpeza ou manutenção do aparelho.
- As crianças não devem brincar com o aparelho.
- Este aparelho pode ser utilizado por crianças com mais de 8 anos e por pessoas com capacidades físicas, sensoriais ou mentais reduzidas, assim como com falta de experiência e conhecimentos, caso sejam supervisionadas ou instruídas sobre como utilizar o aparelho de modo seguro e compreendam os riscos envolvidos. As crianças não devem brincar com o aparelho. A limpeza e manutenção pelo utilizador não devem ser realizadas por crianças sem supervisão.

INSTRUÇÕES DE SEGURANÇA
- Risco de asfixia! Mantenha o material de embalagem longe de crianças e animais.
- Mantenha o aspirador, cabo e ficha longe de água ou outros líquidos para evitar risco de choque elétrico. Nunca toque na ficha, cabo ou aspirador com as mãos molhadas.
- Mantenha animais, cabelo, joias, roupa larga, dedos e outras partes do corpo longe das peças móveis ou aberturas do aspirador, quando este estiver em funcionamento. Eles podem ser sugados pelo aspirador. Se algo ficar preso no aspirador, desligue-o imediatamente.
- Utilize e guarde o aspirador longe do alcance de crianças. O uso indevido pode provocar ferimentos e choques elétricos. O cabo de alimentação também deve ficar longe do alcance de crianças.

UTILIZAÇÃO CORRETA
- O aspirador só deve ser utilizado em casa. Não é adequado para uso industrial ou comercial.
- Utilize o aspirador apenas em pisos duros, carpetes de pelo curto ou mobiliário estofado com grau de sujidade normal. Qualquer outro tipo de utilização é considerado indevido e proibido.
- Não utilize o aspirador para limpar:
  - Pessoas, animais, plantas ou peças de roupa vestidas. Mantenha sempre o aspirador longe de partes do corpo e do cabelo.
  - Objetos incandescentes como cinza, carvão, cigarros acesos, fósforos ou substâncias altamente inflamáveis.
  - Água e qualquer outro líquido
  - Objetos afiados como vidros partidos ou pregos.
  - Poeira fina, pó de obras.
- Utilize e guarde o aspirador apenas em espaços fechados. Não utilize o aspirador em espaços exteriores, em salas muito húmidas ou em superfícies quentes.
- Verifique se o aspirador e os acessórios apresentam algum dano antes de cada utilização. Se o aspirador, cabo, ficha ou filtro apresentar danos visíveis, não utilize o aspirador nem tente repará-lo ou substituir as peças. Em caso de danos, contacte um centro de reparações qualificado ou o serviço de assistência do fornecedor.
- Não utilize o aspirador em caso de avaria, queda ou aspiração de líquidos ou objetos. A reparação do aspirador deve ficar a cargo de um centro de reparação qualificado.
- Só utilize o aspirador se estiver completo e corretamente montado.
- Não exponha o aspirador a temperaturas extremas, grandes mudanças de temperatura, chamas descobertas, luz solar direta ou humidade.
- Nunca coloque objetos pesados sobre o aspirador.
- Esvazie o recipiente do pó após cada utilização. Os filtros também devem ser limpos regularmente.
- Deixe o depósito de poeiras, o filtro de poeiras e o filtro de descarga secarem por completo antes de voltar a colocá-los no aspirador.
- Utilize unicamente peças de substituição originais disponibilizadas pelo fornecedor.
- Quando não estiver a utilizar o aspirador, guarde-o num local fresco e seco, longe do alcance de crianças e animais.
- Nunca encha o depósito de poeiras com líquidos.

CE Garantimos a conformidade do produto com os padrões legais exigidos. Poderá consultar a declaração de conformidade, na íntegra, na Internet em www.tristar.eu.

AVISO RELATIVO À BATERIA
- A bateria recarregável deve apenas ser carregada sob a supervisão de um adulto.
- Não tente abrir a bateria recarregável ou o conjunto de baterias, pois não contêm peças reparáveis.
- Não desmonte, não incinere nem ligue a bateria em curto-circuito. Substitua a bateria apenas por uma bateria de origem, pois a utilização de outra bateria poderá resultar em incêndio ou explosão.
- A bateria constitui uma unidade vedada e, em circunstâncias normais, não apresenta qualquer risco de segurança. Na eventualidade de derrame do líquido da bateria, não toque no mesmo e consulte imediatamente um médico em caso de inalação ou de contacto com a pele ou os olhos.
- Em caso de fuga da bateria, o dispositivo pode ficar danificado. Limpe o compartimento da bateria imediatamente, evitando tocar na sua pele.
- Evite guardar a bateria num ambiente extremamente frio ou quente. Um dispositivo com uma bateria fria ou quente poderá não funcionar temporariamente, ainda que a bateria esteja totalmente carregada.
- Não elimine a bateria numa fogueira, devido ao risco de explosão. A bateria também pode explodir se estiver danificada. Elimine a bateria em conformidade com os regulamentos locais. Não a elimine juntamente com o lixo doméstico.

DESCRIÇÃO DAS PEÇAS
1. Corpo principal
2. Para-choques
3. Botão de alimentação
4. Luz indicadora LED
5. Compartimento do pó
6. Escovas laterais
7. Acessório mopa
8. Adaptador
9. Sensores antiqueda
10. Tampa da bateria
11. Entrada de vácuo
12. Rodas

INSTRUÇÕES SOBRE A BATERIA
Instalação e remoção da bateria
- Antes de instalar ou remover a bateria, o produto tem de ser desligado da fonte de alimentação.
- Abra a tampa do compartimento da bateria.
- Introduza a bateria no respetivo compartimento e feche a tampa. Certifique-se de que os grampos da tampa estão na posição correta.
Recarga da bateria
- Antes de carregar, certifique-se de que a bateria (Li-ion 1500mAh) está corretamente instalada.
- Em primeiro lugar, ligue o adaptador à saída do adaptador do aspirador e, em seguida, ligue a ficha na tomada de corrente.
- Irá piscar uma luz vermelha.
- Quando a bateria estiver totalmente carregada, a luz indicadora passa a verde fixo.
- Para garantir o melhor desempenho e vida útil da bateria, carregue o produto durante pelo menos 8 horas antes da primeira utilização.

UTILIZAÇÃO
Ligar o dispositivo
- Coloque o botão de energia na lateral do dispositivo junto à tomada de carregamento na posição de ligado.
Instalação das escovas laterais
- Repare que o centro da escova esquerda é cinzento, e o centro da escova direita é amarelo. As escovas não são intermutáveis.
- Coloque as escovas laterais no fundo e prenda-as no dispositivo com uma chave de fendas.
- Depois de usar o dispositivo durante algum tempo, retire as escovas para limpar os cabelos ou outro tipo de sujidade das mesmas.
Funcionamento
- Coloque o dispositivo numa divisão com muito espaço livre.
- Ligue-o premindo o botão de energia.
- Para parar o dispositivo, prima novamente o botão de energia.
- Quando falha a alimentação ao dispositivo, este interrompe automaticamente o funcionamento.
NOTA: este produto não é adequado para tapetes de fibra comprida.
Acessório de limpeza com mopa
Fixe o acessório de limpeza com mopa utilizando as patilhas de bloqueio que se encontram por baixo do aparelho.
Humedeça o pano com água e detergente suave e coloque o acessório de limpeza com mopa.
NOTA: Este produto não é adequado para tapetes.
Desligar o dispositivo
- Coloque o botão de energia na lateral do dispositivo junto à tomada de carregamento na posição de desligado.

LIMPEZA E MANUTENÇÃO
Esvaziamento do recipiente do pó
- Abra a tampa superior.
- Retire o compartimento do pó.
- Abra a tampa do compartimento do pó.
- Esvazie o cesto do lixo.
Limpeza do recipiente do pó
- Lave o compartimento do pó com água da torneira. Não o lave na máquina de lavar roupa, máquina de lavar louça ou noutra.
- Limpe periodicamente com uma escova de cerdas macias e enxague com água da torneira.
- Permita que o filtro seque totalmente antes de colocar novamente o compartimento do pó no dispositivo.
- Coloque o compartimento do pó novamente no dispositivo e feche a tampa.
A utilização do dispositivo sem o compartimento do pó pode causar uma avaria ou danos no produto.
Após uma utilização repetida durante algum tempo, sujidade e pó acumulam-se em volta da entrada do dispositivo. Para garantir a máxima eficácia de limpeza e um fluxo de ar constante, deve ser limpo periodicamente.
- Remova a fonte de alimentação externa.
- Limpe a sujidade e o pó à entrada com uma pequena escova.

RESOLUÇÃO DE PROBLEMAS

Problema	Possível causa	Solução
O dispositivo está ligado mas não aspira a sujidade e o pelo	O compartimento do pó está cheio	Esvazie e limpe o compartimento do pó
As escovas laterais não funcionam normalmente	As escovas laterais não estão corretamente instaladas ou estão sujas	Remonte e/ou limpe as escovas laterais
O produto não arranca	A bateria não está corretamente instalada A bateria está fraca	Reinstale corretamente a bateria Desligue o dispositivo e carregue a bateria Redefina o dispositivo desligando e voltando a ligar o dispositivo
O dispositivo só anda em círculos, não anda a direito	Problema com as rodas ou sensores antiqueda	Limpe as rodas, limpe os sensores

AMBIENTE
Este aparelho não deve ser depositado no lixo doméstico no fim da sua vida útil, mas deve ser entregue num ponto central de reciclagem de aparelhos domésticos elétricos e eletrónicos. Este símbolo indicado no aparelho, no manual de instruções e na embalagem chama a sua atenção para a importância desta questão. Os materiais utilizados neste aparelho podem ser reciclados. Ao reciclar aparelhos domésticos usados, está a contribuir de forma significativa para a proteção do nosso ambiente. Solicite às autoridades locais informações relativas aos pontos de recolha.

Assistência
Encontra todas as informações e peças de substituição disponíveis em www.tristar.eu!

IT Istruzioni per l'uso

INDICAZIONI PER LA SICUREZZA
- Il produttore non è responsabile di eventuali danni e lesioni conseguenti la mancata osservanza delle istruzioni di sicurezza.
- Collocare l'apparecchio su una superficie stabile e piana.
- Non lasciare mai l'apparecchio senza sorveglianza quando è collegato all'alimentazione.
- Questo apparecchio è destinato a un uso esclusivamente domestico e deve essere utilizzato soltanto per gli scopi previsti.
- Per proteggersi dalle scosse elettriche, non immergere il cavo, la spina o l'apparecchio nell'acqua né in qualsiasi altro liquido.
- Prima di pulire o effettuare interventi di manutenzione sull'apparecchio, rimuovere la spina dalla presa a parete.
- I bambini non devono giocare con l'apparecchio.
- L'apparecchio può essere utilizzato da bambini di almeno 8 anni e da persone con ridotte capacità fisiche, sensoriali o mentali oppure senza la necessaria pratica ed esperienza sotto la supervisione di un adulto o dopo aver ricevuto adeguate istruzioni sull'uso in sicurezza dell'apparecchio e aver compreso i possibili rischi. I bambini non devono giocare con l'apparecchio. I bambini non devono eseguire interventi di manutenzione e pulizia senza supervisione.

ISTRUZIONI DI SICUREZZA
- Pericolo di soffocamento! Tenere il materiale di imballaggio lontano da bambini e animali.
- Tenere il dispositivo, il cavo e la spina lontano da acqua o altri liquidi per evitare il rischio di folgorazione. Non toccare mai la spina, il cavo o il dispositivo con le mani umide o bagnate.
- Tenere animali, capelli, gioielli, vestiti larghi, dita e tutte le altre parti del corpo lontano dalle parti mobili o dalle aperture dell'apparecchio quando è in funzione, per evitare che vengano risucchiati dall'aspirapolvere. Spegnere immediatamente l'aspirapolvere se un oggetto si incastra al suo interno.
- Usare e riporre l'apparecchio fuori dalla portata dei bambini. Un uso improprio può causare lesioni e scosse elettriche. Il cavo di alimentazione non deve essere accessibile ai bambini.

USO CORRETTO
- L'apparecchio deve essere utilizzato in ambito domestico, non è adatto ad un uso industriale o commerciale.
- Utilizzare solo su pavimenti duri, tappeti a pelo corto o divani e poltrone, ogni altro uso è considerato improprio ed è vietato.
- L'apparecchio non deve essere utilizzato per pulire:
  - persone, animali, piante o indumenti indossati; tenere sempre l'apparecchio lontano da parti del corpo e capelli;
  - oggetti incandescenti o che bruciano, come cenere, carbonella, sigarette accese, fiammiferi o sostanze altamente infiammabili;
  - acqua e tutti gli altri liquidi;
  - oggetti appuntiti come vetri o chiodi rotti;
  - polvere fine, polvere cementizia.
- Utilizzare e riporre l'apparecchio al chiuso. Non utilizzare l'apparecchio all'esterno, in ambienti con elevata umidità o su superfici calde.
- Prima di ogni utilizzo controllare che l'apparecchio e gli accessori non siano danneggiati. Non utilizzare l'apparecchio se l'apparecchio stesso, il cavo, la spina o il filtro sono visibilmente danneggiati; non tentare di riparare l'apparecchio o sostituire i componenti personalmente. In caso di danni, contattare un centro di riparazione qualificato o l'helpdesk del fornitore.
- Non utilizzare l'apparecchio in caso di malfunzionamenti, se sono stati aspirati liquidi o oggetti o se l'apparecchio è caduto. Far riparare l'apparecchio presso un centro di riparazione qualificato.
- Utilizzare l'apparecchio solo se completamente e correttamente montato.
- Non esporre l'apparecchio a temperature estreme, forti sbalzi di temperatura, fiamme libere, luce solare diretta, umidità o bagnato.
- Non appoggiare mai oggetti pesanti sull'apparecchio.
- Svuotare il contenitore della polvere dopo ogni utilizzo. Pulire regolarmente i filtri.
- Lasciare asciugare completamente il contenitore della polvere, il filtro antipolvere e il filtro di scarico prima di reinstallarli nell'apparecchio.
- Utilizzare solo ricambi originali forniti dal fornitore.
- Quando non viene utilizzato riporre l'apparecchio in un luogo fresco e asciutto, non accessibile a bambini e animali.
- Non riempire mai il contenitore della polvere con liquidi.

CE Questo prodotto è conforme alle prescrizioni applicabili contenute nelle normative e direttive europee.

AVVISO PER LA BATTERIA
- Le batterie ricaricabili devono essere ricaricate esclusivamente sotto la supervisione di un adulto.
- Non tentare di aprire la batteria ricaricabile o il pacco batterie; all'interno non vi sono parti riparabili.
- Non disassemblare, incenerire o mettere in corto la batteria o il gruppo di batterie. Sostituire la batteria solo con una batteria originale; l'uso di un'altra batteria può causare un incendio o un'esplosione.
- La batteria è un'unità sigillata e in circostanze normali non costituisce un pericolo per la sicurezza. Se, per qualunque motivo, si verificasse una perdita di liquido dalla batteria, non toccarlo e consultare immediatamente un medico in caso di inalazione, contatto con la pelle o con gli occhi.
- In caso di perdita della batteria, il dispositivo può subire danni. Pulire immediatamente il vano delle batterie, evitando ogni contatto con la pelle.
- Evitare di conservare le batterie in un luogo estremamente caldo o freddo. Un dispositivo con una batteria calda o fredda può non funzionare temporaneamente, anche quando la batteria è completamente carica.
- Non smaltire la batteria bruciandola perché può esplodere. La batteria può esplodere anche se è danneggiata. Smaltirla in conformità alle normative locali. Non smaltirla come rifiuto domestico.

DESCRIZIONE DELLE PARTI
1. Corpo principale
2. Paraurti
3. Pulsante di accensione
4. Indicatore LED luminoso
5. Vano polvere
6. Spazzole laterali
7. Accessori per la pulizia
8. Adattatore
9. Sensori antigoccia
10. Copribatteria
11. Presa d'aria per vuoto
12. Ruote

ISTRUZIONI PER LA BATTERIA
Installazione delle batterie rimozione della batteria
- Prima di installare o rimuovere la batteria, il prodotto deve essere scollegato dall'alimentazione elettrica.
- Aprire il coperchio della batteria.
- Inserire la batteria nel vano batteria e chiudere il coperchio. Assicurarsi che le clip del coperchio siano posizionate correttamente.
Ricaricare la batteria
- Prima di caricare, assicurarsi che la batteria sia installata correttamente.
- Per prima cosa collegare l'adattatore all'uscita dell'adattatore per aspirapolvere, dopo diché collegarlo a una presa di corrente.
- Una luce rossa lampeggerà.
- Quando la batteria sarà completamente carica, la spia diventa verde stabile.
- Per garantire le migliori prestazioni e durata della batteria, caricare il prodotto per almeno 8 ore prima del primo utilizzo.

USO
Accensione del dispositivo
- Spingere l'interruttore di accensione su on dal lato del dispositivo accanto alla presa di ricarica.
Montare le spazzole laterali
- Nota bene: il centro della spazzola sinistra è grigio, il centro della spazzola destra è giallo. Le spazzole non sono intercambiabili.
- Posizionare le spazzole laterali sul fondo e fissarle al dispositivo con un cacciavite.
- Dopo aver utilizzato il dispositivo per un po', rimuovere le spazzole per pulirle da capelli o altri detriti.
Funzionamento
- Collocare il dispositivo in una stanza con molto spazio libero.
- Accenderlo premendo il pulsante di accensione.
- Per arrestare il dispositivo, premere nuovamente il pulsante di accensione.
- Quando il dispositivo si scarica, smette di funzionare automaticamente.
NOTA: questo prodotto non è adatto per tappeti a pelo lungo.
Accessorio per panno di pulizia
Fissare l'accessorio per panno di pulizia utilizzando le linguette di bloccaggio sotto l'apparecchio.
Inumidire il panno con acqua e detergente delicato e fissarlo all'accessorio per panno di pulizia.
NOTA: Questa funzione non è adatta per la pulizia di tappeti.
Spegnimento del dispositivo
- Spingere l'interruttore di accensione su off dal lato del dispositivo accanto alla presa di ricarica.

PULIZIA E MANUTENZIONE
Svuotamento del contenitore per la polvere
- Aprire il coperchio superiore.
- Estrarre il vano polvere.
- Aprire il coperchio del vano polvere.
- Svuotare lo sporco in un bidone della polvere.
Pulizia del contenitore per la polvere
- Sciacquare lo scomparto polvere con acqua del rubinetto. Non lavarlo in lavatrice, lavastoviglie o altra macchina.
- Pulire periodicamente il filtro con una setola morbida e sciacquarlo con acqua di rubinetto.
- Attendere che il filtro si asciughi completamente prima di reinserire il vano polvere nel dispositivo.
- Reinserire il vano polvere nel dispositivo e chiudere il coperchio.
L'uso del dispositivo senza il vano raccoglipolvere può causare malfunzionamenti o danni al dispositivo.
Dopo un uso ripetuto per un periodo prolungato, sporco e polvere potrebbero accumularsi attorno alla presa del prodotto. Per garantire la migliore efficienza di pulizia e un flusso d'aria costante, è necessario pulirlo periodicamente.
- Rimuovere la fonte di alimentazione esterna.
- Pulire lo sporco e la polvere all'ingresso con una piccola spazzola.

RISOLUZIONE DEI PROBLEMI

Problema	Possibile causa	Soluzione
Il dispositivo è acceso ma non raccoglie sporco e capelli	Il vano polvere è pieno	Svuotare e pulire il vano polvere
Le spazzole laterali non funzionano come di consueto	Spazzole laterali non installate correttamente o sporche	Rimontare e/o pulire le spazzole laterali
Il prodotto non si avvia	La batteria non è installata correttamente La batteria è quasi scarica	Reinstallare la batteria correttamente Spegnere il dispositivo e ricaricare la batteria Reimpostare il dispositivo spegnendo e riaccendendo il dispositivo
Il dispositivo gira solo in tondo, non riesce ad andare dritto	Problema con le ruote o con i sensori anticaduta	Pulire le ruote, pulire i sensori

AMBIENTE
Questo apparecchio non deve essere posto tra i rifiuti domestici alla fine del suo ciclo di vita, ma deve essere smaltito in un centro di riciclaggio per dispositivi elettrici ed elettronici domestici. Questo simbolo sull'apparecchio, il manuale di istruzioni e la confezione sottolineano tale importante questione. I materiali usati in questo apparecchio possono essere riciclati. Riciclando gli apparecchi domestici è possibile contribuire alla protezione dell'ambiente. Contattare le autorità locali per informazioni in merito ai punti di raccolta.

Assistenza
Tutte le informazioni e le parti di ricambio sono disponibili sul sito www.tristar.eu!

SV Instruktionshandbok

SÄKERHETSANVISNINGAR
- Om dessa säkerhetsanvisningar ignoreras kan inget ansvar utkrävas av tillverkaren för eventuella skador som uppkommer.
- Apparaten måste placeras på en stabil, jämn yta.
- Använd aldrig apparaten obevakad när den är ansluten till vägguttaget.
- Denna apparat får endast användas för hushållsändamål och endast för det syfte den är konstruerad för.
- För att undvika elektriska stötar ska du aldrig sänka ned sladden, kontakten eller apparaten i vatten eller någon annan vätska.
- Kontakten måste avlägsnas från vägguttaget före rengöring eller underhåll av apparaten.
- Barn får inte leka med apparaten.
- Apparaten kan användas av barn från och med 8 års ålder och av personer med ett fysiskt, sensoriskt eller mentalt handikapp eller brist på erfarenhet och kunskap om de övervakas eller instrueras om hur apparaten ska användas på ett säkert sätt och förstår de risker som kan uppkomma. Barn får inte leka med apparaten. Rengöring och underhåll ska inte utföras av barn utan tillsyn.

SÄKERHETSANVISNINGAR
- Kvävningsrisk! Håll förpackningsmaterialet borta från barn och djur.
- Håll enheten, sladden och stickkontakten borta från vatten eller andra vätskor för att undvika risk för elstötar. Rör aldrig vid stickkontakt, sladd eller enheten med våta eller fuktiga händer.
- Håll djur, hår, smycken, lösa kläder, fingrar och alla andra kroppsdelar borta från rörliga delar och öppningar på apparaten när den används. De kan fastna i dammsugaren. Om något fastnar i dammsugaren ska du stänga av apparaten direkt.
- Använd och förvara enheten utom räckhåll för barn. Felaktig användning kan leda till skador och elstötar. Barn får inte komma i kontakt med strömsladden.

AVSEDD ANVÄNDNING
- Apparaten får enbart användas i hemmet, den lämpar sig inte för industriell eller kommersiell användning.
- Använd den enbart på golvytor med normal nedsmutsning, korthåriga mattor eller stoppade möbler. All annan användning är icke-avsedd och är förbjuden.
- Apparaten får inte användas för att rengöra:
  - Människor, djur, växter eller klädesplagg på kroppen. Apparaten ska alltid hållas undan från kroppsdelar och hår.
  - Glödande eller brinnande föremål som aska, kol, glödande cigaretter, tändstickor eller mycket lättantändliga ämnen.
  - Vatten och alla andra vätskor
  - Spetsiga föremål som trasigt glas eller spikar.
  - Fint damm, byggdamm.
- Använd enbart och förvara enheten i slutna utrymmen. Använd inte enheten utomhus, i rum med hög luftfuktighet eller på varma ytor.
- Kontrollera enheter och tillbehör före användning så att de inte är skadade. Använd inte apparaten om den, sladden, stickkontakten eller filtret har synliga skador. Försök inte att reparera apparaten själv eller byta ut delarna på egen hand. Vid skador kontaktar du ett behörigt reparationscenter eller leverantörens kundtjänst.
- Använd inte enheten om den inte fungerar korrekt, om vätskor eller föremål har dammsugits upp eller om den har ramlat ned. Låt ett kvalificerat reparationscenter laga enheten.
- Använd enbart enheten om den är fullständigt och korrekt monterad.
- Exponera inte enheten för extrema temperaturer, allvarliga temperaturändringar, öppen låga, direkt solljus, fukt eller väta.
- Placera aldrig tunga föremål på enheten.
- Töm dammbehållaren efter varje användning. Filtren måste rengöras regelbundet.
- Låt dammbehållaren, dammfiltret och avgasfiltret torka helt innan du återmonterar dem på enheten.
- Använd enbart originalreservdelar från leverantören.
- Förvara enheten på en sval, torr plats som inte är tillgänglig för barn och djur när den inte används.
- Fyll aldrig dammbehållaren med vätska.

CE Denna produkt uppfyller kraven på överensstämmelse i tillämpliga europeiska förordningar eller direktiv.

BATTERIVARNING
- Laddningsbart batteri får endast laddas tillsammans med vuxen.
- Försök inte att öppna det laddningsbara batteriet eller batteripaketet, det finns inte några invändiga servicedelar.
- Varken demontera, bränn eller kortslut batteriet eller batteripacket. Byt endast batteriet mot ett originalbatteri. Användning av ett annat batteri kan orsaka brand eller explosion.
- Batteriet är en förseglad enhet och under normala förhållanden utgör det ingen säkerhetsrisk. Om det i något fall läcker vätska från batteriet, rör den inte och kontakta omedelbart läkare vid inandning, hud- eller ögonkontakt.
- Om ett batteri börjar läcka kan enheten skadas. Rengör batterifacket direkt, undvik att läckaget vidrör din hud.
- Undvik att förvara batteriet i varma eller kalla miljöer. En enhet med kallt eller varmt batteri kan tillfälligt sluta fungera, även om batteriet är fulladdat.
- Släng inte batteriet på en eld då det kan explodera. Batteriet kan även explodera om det skadas. Vänligen kassera det enligt lokala regler. Kassera ej som hushållsavfall.

BESKRIVNING AV DELAR
1. Huvuddel
2. Stötfångare
3. Strömknapp
4. LED-lampa
5. Dammbehållare
6. Sidoborstar
7. Moppillbehör
8. Adapter
9. Anti-dropsensor
10. Batterilock
11. Vakuumintag
12. Hjul

BATTERIANVISNINGAR
Installation och borttagning av batteriet
- Innan du installerar eller tar ut batteriet måste produkten kopplas bort från strömkällan.
- Öppna batteriluckan.
- Sätt i batteriet i batterifacket och stäng luckan. Se till att luckans clips är i rätt läge.
Ladda batteriet
- Kontrollera att batteriet är korrekt installerat innan du laddar det.
- Anslut först adaptern till dammsugarens adapteruttag och koppla sedan in den i ett eluttag.
- En röd lampa blinkar.
- När batteriet är fulladdat kommer indikatorlampan att bli stabilt grön.
- För att säkerställa bästa prestanda och livslängd för batteriet, ladda produkten i minst 8 timmar innan du använder den för första gången.

ANVÄNDNING
Slå på enheten
- Dra strömbrytaren på sidan av enheten bredvid laddningsuttaget till på-läge (on).
Installera sidoborstarna
- Observera att mitten av den vänstra penseln är grå och mitten av den högra penseln är gul. Borstarna är inte utbytbara.
- Placera sidoborstarna på längst ner och fäst dem på enheten med en skruvmejsel.
- När du har använt apparaten ett tag, ta bort borstarna för att rengöra dem från hår och annat skräp.
Drift
- Placera enheten i ett rum med mycket fritt utrymme.
- Slå på den genom att trycka på strömbrytaren.
- Om du vill stänga av enheten trycker du på strömbrytaren igen.
- När enheten får slut på ström slutar den automatiskt att fungera.
OBS: Denna produkt är inte lämplig för mattor med lång lugg.
Moppningstillbehör
Fäst moppningstillbehöret med låsflikarna på enhetens undersida.
Fukta trasan med vatten och mitt rengöringsmedel och fäst den vid moppningstillbehöret.
OBS! Den här funktionen är inte lämplig för mattor.
Stänga av enheten
- Dra strömbrytaren på sidan av enheten bredvid laddningsuttaget till från-läge (off).

RENGÖRING OCH UNDERHÅLL
Tömma dammbehållaren
- Öppna det övre locket.
- Ta ut dammbehållaren.
- Öppna locket till dammbehållaren.
- Töm smutsen i en soptunna.
Rengöra dammbehållaren
- Skölj dammfacket med kranvatten. Tvätta den inte i tvättmaskin, diskmaskin eller annan maskin.
- Rengör filtret regelbundet med en mjuk borste och skölj det i kranvatten.
- Låt filtret torka helt innan du sätter tillbaka dammbehållaren i enheten.
- Sätt tillbaka dammbehållaren i enheten och stäng locket.
Om du använder enheten utan dammbehållaren kan det leda till funktionsfel eller skador på enheten.
Efter upprepad användning under en tid kan smuts och damm samlas runt produktens intag. För att säkerställa bästa möjliga rengöringseffektivitet och konstant luftflöde bör den rengöras med jämna mellanrum.
- Ta bort den externa strömkällan.
- Rengör smuts och damm vid intaget med en liten borste.

FELSÖKNING

Problem	Möjlig orsak	Lösning
Enheten är påslagen men samlar inte in smuts och hår	Dammbehållaren är full	Töm och rengör dammbehållaren
Sidoborstarna fungerar inte normalt	Sidoborstarna är inte installerade på rätt sätt eller är smutsiga	Montera om och/eller rengör sidoborstarna
Produkten startar inte	Batteriet är inte korrekt installerat Batterinivån är låg	Återinstallera batteriet på rätt sätt Stäng av enheten och ladda batteriet Återställ enheten genom att stänga av och sätta på enheten
Enheten kan bara cirkla runt, inte gå rakt fram.	Problem med hjulen eller anti-drop-sensorer	Rengör hjulen, rengör sensorerna

OMGIVNING
Denna apparat ska ej slängas bland vanligt hushållsavfall när den slutat fungera. Den ska slängas vid en återvinningsstation för elektriskt och elektroniskt hushållsavfall. Denna symbol på apparaten, bruksanvisningen och förpackningen gör dig uppmärksam på detta. Materialen som används i denna apparat kan återvinnas. Genom att återvinna hushållsapparater gör du en viktig insats för att skydda vår miljö. Fråga de lokala myndigheterna var det finns insamlingsställen.

Support
Du hittar all tillgänglig information och reservdelar på www.tristar.eu!

PL Instrukcje użytkowania

INFORMACJE DOTYCZĄCE BEZPIECZEŃSTWA
- Producent nie ponosi odpowiedzialności za uszkodzenia w przypadku nieprzestrzegania instrukcji bezpieczeństwa.
- Urządzenie należy umieścić na stabilnej i wypoziomowanej powierzchni.
- Nigdy nie należy zostawiać włączonego urządzenia bez nadzoru.
- Urządzenie przeznaczone jest tylko do eksploatacji w gospodarstwie domowym, w sposób zgodny z jego przeznaczeniem.
- Aby uniknąć porażenia prądem elektrycznym, nie należy zanurzać przewodu, wtyczki ani urządzenia w wodzie bądź w innej cieczy.
- Przed przeprowadzeniem czyszczenia lub konserwacji urządzenia należy odłączyć wtyczkę od gniazda elektrycznego.
- Dzieciom nie wolno bawić się urządzeniem.
- Z urządzenia mogą korzystać dzieci w wieku od 8 lat oraz osoby o ograniczonych możliwościach fizycznych, sensorycznych i psychicznych bądź nieposiadające odpowiedniej wiedzy i doświadczenia, pod warunkiem, że są nadzorowane lub otrzymały instrukcje dotyczące bezpiecznego używania urządzenia, a także rozumieją związane z tym zagrożenia. Dzieciom nie wolno bawić się urządzeniem. Czyszczenie i konserwacja dozwolona dla użytkownika nie mogą być wykonywane przez dzieci bez nadzoru.

INSTRUKCJE BEZPIECZEŃSTWA
- Niebezpieczeństwo uduszenia! Należy chronić materiał opakowaniowy przed dostępem dzieci i zwierząt.
- Urządzenie, przewód i wtyczkę należy chronić przed wodą i innymi płynami, aby nie dopuścić do porażenia prądem. Nie wolno dotykać wtyczki sieciowej, przewodu lub urządzenia mokrymi lub wilgotnymi rękami.
- Podczas pracy urządzenia należy trzymać zwierzęta, włosy, biżuterię, luźne ubrania, palce i wszystkie inne części ciała z dala od ruchomych części i otworów urządzenia. W przeciwnym razie mogą zostać wciągnięte przez odkurzacz. Jeśli coś utknie w odkurzaczu, należy natychmiast wyłączyć urządzenie.
- Nie wolno dopuszczać do kontaktu dzieci z urządzeniem podczas jego pracy i przechowywania. Niewłaściwe użytkowanie może spowodować obrażenia i porażenie prądem elektrycznym. Również kabel zasilający musi być niedostępny dla dzieci.

WŁAŚCIWE UŻYTKOWANIE
- Urządzenie jest przeznaczone wyłącznie do użytku domowego i nie nadaje się do użytku przemysłowego lub komercyjnego.
- Należy go używać wyłącznie na normalnie zabrudzonych twardych podłogach, dywanach z krótkim włosiem i meblach tapicerowanych. Wszelkie inne zastosowania są uważane za niewłaściwe i są zabronione.
- Urządzania nie wolno używać do czyszczenia:
  - Ludzi, zwierząt, roślin ani ubrania na ciele. Nie należy zbliżać urządzenia do części ciała i włosów.
  - Żarzących się lub płonących przedmiotów, takich jak popiół, węgiel drzewny, zapalone papierosy, zapałki lub substancje łatwopalne.
  - Wody i wszelkich innych płynów
  - Ostro zakończonych przedmiotów, takich jak tłuczone szkło lub gwoździe.
  - Drobnego pyłu, pyłu budowlanego.
- Urządzenie należy używać i przechowywać w pomieszczeniach zamkniętych. Nie należy używać urządzenia na zewnątrz, w pomieszczeniach o wysokiej wilgotności lub na gorących powierzchniach.
- Przed każdym użyciem należy sprawdzić, czy urządzenie i akcesoria nie są uszkodzone. Nie wolno używać urządzenia, jeśli urządzenie, przewód, wtyczka lub filtr są widocznie uszkodzone. Nie należy podejmować prób samodzielnej naprawy lub wymiany części. W przypadku uszkodzenia należy skontaktować się z wykwalifikowanym punktem serwisowym lub działem pomocy technicznej dostawcy.
- Nie należy używać urządzenia, jeśli działa nieprawidłowo, zassało płyny lub przedmioty bądź upadło. Należy zlecić naprawę urządzenia wykwalifikowanemu punktowi serwisowemu.
- Należy używać urządzenia tylko wtedy, jeśli jest całkowicie i prawidłowo zmontowane.
- Nie należy wystawiać urządzenia na działanie ekstremalnych temperatur, duże zmiany temperatury, otwarty ogień, bezpośrednie światło słoneczne, wilgoć lub wilgotność.
- W żadnym przypadku nie wolno stawiać ciężkich przedmiotów na urządzeniu.
- Po każdym użyciu należy opróżnić pojemnik na kurz. Filtry muszą być również regularnie czyszczone.
- Przed ponownym zainstalowaniem w urządzeniu należy całkowicie wysuszyć pojemnik na kurz, filtr przeciwpyłowy i filtr wylotowy.
- Należy stosować wyłącznie oryginalne części zamienne dostarczone przez dostawcę.
- Nieużywane urządzenie należy przechowywać w chłodnym i suchym miejscu, które jest niedostępne dla dzieci i zwierząt.
- Nigdy nie należy napełniać pojemnika na kurz cieczami.

CE Ten produkt spełnia wymagania zgodności z odpowiednimi europejskimi przepisami lub dyrektywami.

OSTRZEŻENIE DOTYCZĄCE BATERII
- Akumulator do wielokrotnego ładowania może być ładowany wyłącznie pod nadzorem osób dorosłych.
- Nie otwierać akumulatora ani ładowarki; wewnątrz nie ma żadnych elementów, które można naprawiać.
- Nie wolno demontować, palić ani powodować zwarcia baterii lub akumulatora. Akumulator należy wymienić tylko na oryginalny akumulator, ponieważ użycie innego akumulatora może spowodować pożar lub wybuch.
- Akumulator jest szczelnie zamknięty i w normalnych okolicznościach nie stanowi zagrożenia dla bezpieczeństwa. Jeśli jednak nastąpi wyciek z akumulatora, nie wolno go dotykać i należy natychmiast skonsultować się z lekarzem w przypadku podrażnienia dróg oddechowych, skóry lub oczu.
- W przypadku wystąpienia wycieku z akumulatora może dojść do uszkodzenia urządzenia. Natychmiast wyczyścić komorę na baterie, unikając przy tym kontaktu substancji ze skórą.
- Akumulatora nie należy przechowywać w miejscach, w których temperatura osiąga bardzo wysokie lub niskie wartości. Urządzenie, w którym umieszczono nagrzany lub schłodzony akumulator, może tymczasowo nie działać, nawet jeśli akumulator jest w pełni naładowany.
- Nie wrzucać akumulatora w ogień, ponieważ może on wybuchnąć. Wybuchnąć może również uszkodzony akumulator. Akumulator utylizować zgodnie z obowiązującymi przepisami lokalnymi. Nie utylizować go razem z odpadami z gospodarstwa domowego.

OPIS CZĘŚCI
1. Moduł główny
2. Ochraniacz
3. Przycisk zasilania
4. Lampka sygnalizacyjna LED
5. Pojemnik na kurz
6. Szczotki boczne
7. Akcesorium do mycia
8. Adapter
9. Czujniki przeciwupadkowe
10. Pokrywa baterii
11. Wlot ssania
12. Kółka

ZALECENIA DOTYCZĄCE AKUMULATORA
Montaż i demontaż akumulatora
- Przed zamontowaniem i zdemontowaniem akumulatora produkt musi być odłączony od źródła zasilania.
- Otwórz pokrywę akumulatora.
- Włóż akumulator do komory akumulatora i zamknij pokrywę. Upewnij się, że zaczepy pokrywy są w odpowiednim położeniu.
Ładowanie akumulatora
- Przed ładowaniem upewnij się, że bateria jest prawidłowo zainstalowana.
- Najpierw podłącz adapter do wyjścia w odkurzaczu, a następnie podłącz go do gniazda zasilania.
- Zapali się migająca czerwona lampka.
- Kiedy bateria będzie w pełni naładowana, lampka zmieni kolor na zielony i będzie świecić światłem ciągłym.
- W celu zapewnienia optymalnej wydajności i żywotności baterii, przed pierwszym użyciem ładuj baterię produktu przez co najmniej 8 godzin.

UŻYTKOWANIE
Włączanie urządzenia
- Przesuń wyłącznik zasilania z boku urządzenia obok gniazda ładowania do pozycji włączonej.
Zamontuj szczotki boczne
- Zwróć uwagę, że środek lewej szczotki jest szary, a środek prawej żółty. Szczotki nie mogą być stosowane zamiennie.
- Umieść szczotki boczne na dole i przymocuj je do urządzenia za pomocą śrubokręta.
- Po pewnym czasie korzystania z urządzenia wyjmij szczotki, aby oczyścić je z włosów lub innych zanieczyszczeń.
Obsługa
- Umieść urządzenie w pomieszczeniu, w którym jest dużo wolnego miejsca.
- Włącz je, naciskając przycisk zasilania.
- Aby zatrzymać urządzenie, naciśnij ponownie przycisk zasilania.
- Gdy bateria urządzenia się wyczerpie, przestaje ono działać automatycznie.
UWAGA! Produkt nie nadaje się do czyszczenia dywanów z długim włosiem.
Przystawka myjąca
Zaczep przystawkę myjącą przy użyciu wypustek blokujących pod urządzeniem.
Zmocz ściereczkę wodą z łagodnym detergentem i przyczep ją do przystawki myjącej.
UWAGA: Ta funkcja nie nadaje się do dywanów.
Wyłączanie urządzenia
- Przesuń wyłącznik zasilania z boku urządzenia obok gniazda ładowania do pozycji wyłączonej.

CZYSZCZENIE I KONSERWACJA
Opróżnianie pojemnika na kurz
- Otwórz górną pokrywę.
- Wyjmij pojemnik na kurz.
- Otwórz pokrywę pojemnika na kurz.
- Wyrzuć zawartość pojemnika do kosza na śmieci.
Czyszczenie pojemnika na kurz
- Wypłucz pojemnik na kurz wodą z kranu. Nie pierz go w pralce, zmywarce ani innym urządzeniu.
- Czyść filtr regularnie za pomocą miękkiej szczotki i opłucz go wodą z kranu.
- Przed ponownym zamontowaniem pojemnika na kurz w urządzeniu należy odczekać, aż całkowicie wyschnie.
- Włóż pojemnik na kurz z powrotem do urządzenia i zamknij pokrywę.
Używanie urządzenia bez pojemnika na kurz może spowodować nieprawidłowe działanie lub jego uszkodzenie.
Po wielokrotnym użyciu wokół wlotu urządzenia może zgromadzić się brud i kurz. W celu zapewnienia skutecznego czyszczenia i stałego przepływu powietrza należy go regularnie czyścić.
- Odłącz zewnętrzne źródło zasilania.
- Usuń brud i kurz przy wlocie za pomocą małej szczotki.

ROZWIĄZYWANIE PROBLEMÓW

Problem	Możliwa przyczyna	Rozwiązanie
Urządzenie jest włączone, ale nie zbiera brudu ani włosów	Pojemnik na kurz jest pełny	Opróżnij i wyczyść pojemnik na kurz
Szczotki boczne nie działają normalnie	Szczotki boczne nie zostały prawidłowo zamontowane lub są brudne	Zamontuj szczotki boczne ponownie i/lub wyczyść je
Produkt się nie uruchamia	Bateria jest nieprawidłowo zamontowana Niski poziom naładowania baterii	Zainstaluj baterię ponownie w prawidłowy sposób Wyłącz urządzenie i naładuj baterię Zresetuj urządzenie, wyłączając i włączając je
Urządzenie krąży w kółko, nie porusza się prosto	Problem z kołami lub czujnikami przeciwupadkowymi	Wyczyść koła i czujniki

ŚRODOWISKO
Po zakończeniu eksploatacji urządzenia nie należy wyrzucać go wraz z odpadami domowymi. Urządzenie to powinno zostać zutylizowane w centralnym punkcie recyklingu domowych urządzeń elektrycznych i elektronicznych. Ten symbol znajdujący się na urządzeniu, w instrukcjach użytkowania i na opakowaniu zwraca uwagę na tę kwestię, na którą należy zwrócić uwagę. Materiały, z których wykonano to urządzenie, nadają się do przetworzenia. Recykling zużytych urządzeń gospodarstwa domowego jest znaczącym wkładem użytkownika w ochronę środowiska. Należy skontaktować się z władzami lokalnymi, aby uzyskać informacje dotyczące punktów zbiórki odpadów.

Wsparcie
Wszelkie informacje i części zamienne można znaleźć stronie www.tristar.eu.

CS Návod k použití

BEZPEČNOSTNÍ POKYNY
- Při ignorování bezpečnostních pokynů nemůže být výrobce odpovědný za případná poškození.
- Spotřebič musí být umístěn na stabilním a rovném povrchu.
- Nikdy nenechávejte zapnutý spotřebič bez dozoru.
- Tento spotřebič lze použít pouze v domácnosti za účelem, pro který byl vyroben.
- Abyste se ochránili před elektrickým výbojem, neponořujte napájecí kabel, zástrčku či spotřebič do vody či jiné tekutiny.
- Před čištěním a údržbou přístroje musí být zástrčka odpojena ze sítě.
- Děti si nesmí hrát se spotřebičem.

TRISTAR

EN | Instruction manual
NL | Gebruiksaanwijzing
FR | Mode d'emploi
DE | Bedienungsanleitung
ES | Manual de usuario
PT | Manual de utilizador
IT | Manuale utente
SV | Bruksanvisning
PL | Instrukcja obsługi
CS | Návod na použití
SK | Návod na použitie

SZ-4187

PARTS DESCRIPTION / ONDERDELENBESCHRIJVING / DESCRIPTION DES PIÈCES / TEILEBESCHREIBUNG / DESCRIPCIÓN DE LAS PIEZAS / DESCRIÇÃO DOS COMPONENTES / DESCRIZIONE DELLE PARTI / BESKRIVNING AV DELAR / OPIS CZĘŚCI / POPIS SOUČÁSTÍ / POPIS SÚČASTÍ

WWW.TRISTAR.EU

Tristar Europe B.V. | Saxendamstraat 65
5048 AV Tilburg | The Netherlands

- Tento spotřebič mohou osoby starší 8 let a lidé se sníženými fyzickými, smyslovými nebo mentálními schopnostmi či nedostatkem zkušeností a znalostí používat, pouze pokud jsou pod dohledem nebo dostali instrukce týkající se bezpečného použití přístroje a rozumí možným rizikům. Děti si nesmí hrát se spotřebičem. Čištění a údržba by neměla být prováděna dětmi bez dohledu.

BEZPEČNOSTNÍ POKYNY
- Nebezpečí udušení Obalový materiál uchovávejte mimo dosah dětí a zvířat.
- Výrobek, šňůru i zástrčku je třeba uchovávat mimo působení vody a dalších kapalin, jinak by mohlo dojít k úrazu elektrickým proudem. Síťové zástrčky, šňůry ani zařízení se nikdy nedotýkejte mokrýma nebo vlhkýma rukama.
- Dbejte, aby se do blízkosti pohyblivých částí a otvorů spotřebiče za chodu nedostala zvířata, vlasy šperky, volné oblečení, prsty ani další části těla. Vysavač by je mohl zachytit. Pokud ve vysavači něco uvízne, spotřebič ihned vypněte.
- Výrobek používejte a uchovávejte vždy mimo dosah dětí. Při nesprávném používání hrozí nebezpečí úrazu nebo zásahu elektrickým proudem. Děti nesmějí mít přístup ani k síťové šňůře.

JAK VÝROBEK SPRÁVNĚ POUŽÍVAT
- Spotřebič je určen pro použití v domácnosti, nikoli pro průmyslové nebo komerční účely.
- Používejte jej pouze na běžně znečištěné pevné podlaze, na kobercích a čalounění; jakékoliv jiné použití je zakázáno.
- Spotřebič se nesmí používat k čištění:
  - osob, zvířat, rostlin nebo částí oblečení na těle, vždy spotřebič udržujte v dostatečné vzdálenosti od částí těla a vlasů;
  - žhnoucích nebo hořících předmětů, jako je popel, dřevěné uhlí, hořící cigarety, zápalky nebo vysoce hořlavé látky;
  - vody a jakýchkoliv dalších kapalin;
  - ostrých předmětů, jako je rozbité sklo;
  - jemného prachu, prachu ze stavebních činností.
- Zařízení používejte a ukládejte v uzavřených prostorách. Nepoužívejte zařízení ve venkovních prostorách, v místnostech s vysokou vlhkostí ani na horkých plochách.
- Před každým použitím se přesvědčte, že zařízení ani příslušenství není poškozené. Výrobek nepoužívejte, pokud zařízení, síťová šňůra, zástrčka nebo filtr jsou viditelně poškozené; nepokoušejte se výrobek ani jeho části sami opravit. V případě poškození se obraťte na kvalifikovanou opravnu nebo na kontaktní místo dodavatele.
- Výrobek nepoužívejte, pokud správně nefunguje nebo jím byly vysáty kapaliny nebo předměty nebo pokud spadl na zem. Dejte jej opravit do kvalifikované opravny.
- Výrobek používejte pouze tehdy pokud byl úplně a správně sesazen.
- Nevystavujte výrobek extrémním teplotám, výrazným teplotním změnám, otevřenému ohni, přímému slunečnímu záření ani vlhkosti.
- Nikdy na výrobek nestavte žádné těžké předměty.
- Prachový zásobník vyprázdněte po každém použití. Filtry je nutné pravidelně čistit.
- Než sběrnou nádobu, prachový filtr a výfukový filtr opět do vysavače vložíte, nechte je dokonale vyschnout.
- Používejte pouze originální náhradní díly od dodavatele výrobku.
- V době, kdy výrobek nepoužíváte, jej uchovávejte na suchém a chladném místě, kam nemají přístup děti ani zvířata.
- Nikdy do sběrné nádoby nelijte žádnou kapalinu.

CE Tento výrobek splňuje požadavky na shodu s platnými evropskými předpisy nebo směrnicemi.

VÝSTRAHA BATERIE
- Dobíjecí baterii lze dobíjet výhradně pod dozorem dospělého.
- Nepokoušejte se otevřít dobíjecí baterii ani sadu baterií, protože uvnitř nejsou žádné opravitelné součásti.
- Baterii ani sadu baterií nedemontujte, nespalujte ani nezkratujte. Baterii vyměňujte pouze za originální baterii; použití jiné baterie může způsobit požár nebo výbuch.
- Baterie představuje zapečetěnou jednotku a za běžných okolností nepředstavuje bezpečnostní riziko. V případě, že dojde k úniku z baterie, nedotýkejte se jí a v případě vdechnutí, styku s pokožkou nebo s očima neprodleně vyhledejte lékařskou pomoc.
- V případě netěsnosti baterie může dojít k poškození zařízení. Ihned vyčistěte prostor na baterie a vyvarujte se přitom styku s pokožkou.
- Neskladujte baterii v příliš horkém nebo studeném prostředí. Zařízení s horkou nebo studenou baterií může dočasně vypovědět službu, i když je baterie plně dobitá.
- Nelikvidujte baterii v ohni, protože by mohla explodovat. Baterie může explodovat rovněž v případě poškození. Zlikvidujte prosím baterii v souladu s místními pravidly. Nelikvidujte baterii jako běžný domácí odpad.

POPIS SOUČÁSTÍ
1. Hlavní těleso
2. Nárazník
3. Tlačítko napájení
4. LED kontrolka
5. Nádoba na prach
6. Boční kartáčky
7. Příslušenství pro mokré vytírání
8. Adaptér
9. Senzory proti pádu
10. Kryt oddílu pro baterie
11. Vakuové sání
12. Kolečka

POKYNY TÝKAJÍCÍ SE BATERIE
Vložení a vyjmutí baterie
- Před vložením nebo vyjmutím baterie musí být produkt odpojen od zdroje napájení.
- Otevřete kryt baterie.
- Vložte baterii do prostoru pro baterii a zavřete kryt. Ujistěte se, že západky krytu jsou ve správné poloze.

Nabíjení baterie
- Před nabíjením zkontrolujte, zda je baterie správně vložena.
- Nejdříve připojte adaptér k výstupu pro adaptér na vysavači a poté jej zapojte do elektrické zásuvky.
- Červená kontrolka začne blikat.
- Až je baterie zcela nabitá, kontrolka bude svítit trvale zeleně.
- Pro zajištění co nejlepšího výkonu a životnosti baterie nabíjejte výrobek před prvním použitím alespoň po dobu 8 hodin.

POUŽITÍ
Zapnutí spotřebiče
- Posuňte tlačítko napájení na boční straně přístroje vedle nabíjecí zásuvky do polohy zapnuto.

Nasazení bočních kartáčů
- Všimněte si, že střed levého kartáčku je šedý, střed pravého kartáčku je žlutý. Kartáčky nejsou vyměnitelné.
- Umístěte boční kartáčky na spodní stranu a upevněte je k přístroji pomocí šroubováku.
- Po chvíli používání přístroje kartáčky vyjměte, abyste je mohli očistit od chlupů nebo jiných nečistot.

Provoz
- Umístěte přístroj do místnosti s velkým volným prostorem.
- Zapněte jej stisknutím tlačítka napájení.
- Pro zastavení přístroje stiskněte znovu tlačítko napájení.
- Když se přístroj vybije, přestane automaticky fungovat.

POZNÁMKA: tento výrobek není vhodný pro koberce s dlouhým vlasem.

Vytírací příslušenství
Uchyťte vytírací příslušenství pomocí zajišťovacích výstupů pod zařízením.
Navlhčete hadr vodou a jemným čisticím prostředkem, poté ho upevněte na vytírací příslušenství.
POZNÁMKA: Tato funkce není vhodná pro koberce.

Vypnutí přístroje
- Posuňte tlačítko napájení na boční straně přístroje vedle nabíjecí zásuvky do polohy vypnuto.

ČIŠTĚNÍ A ÚDRŽBA
Vyprázdnění nádoby na prach
- Otevřete horní kryt.
- Vyjměte nádobu na prach.
- Otevřete víko nádoby na prach.
- Vysypte obsah nádoby na prach do koše.

Čištění nádoby na prach
- Vypláchněte nádobu na prach tekoucí vodou. Nečistit v pračce, myčce na nádobí nebo v jiném stroji.
- Pravidelně čistěte filtr pomocí měkkého kartáčku a opláchněte jej tekoucí vodou.
- Před vložením prachového oddílu zpět do přístroje nechte filtr zcela proschnout.
- Vložte prachový oddíl do přístroje a zavřete víko.

Používání přístroje bez prachového oddílu může způsobit jeho poruchu nebo poškození.
Po opakovaném používání po určitou dobu se mohou kolem sání přístroje nahromadit nečistoty a prach. Pro zajištění nejlepší účinnosti čištění a stálého proudění vzduchu je nutné přístroj pravidelně čistit.
- Odpojte externí zdroj napájení.
- Nečistoty a prach v otvoru pro sání vyčistěte malým kartáčkem.

ŘEŠENÍ PROBLÉMŮ

Problém	Možná příčina	Řešení
Přístroj je zapnutý, ale nevysává nečistoty a chlupy	Nádoba na prach je plná	Vyprázdněte a vyčistěte nádobu na prach
Boční kartáčky nefungují normálně	Boční kartáčky nejsou správně připevněné nebo jsou špinavé	Demontujte a/nebo vyčistěte boční kartáčky
Výrobek není možné spustit	Baterie není správně nasazena Baterie je vybitá	Vložte správně baterii Vypněte přístroj a nabijte baterii Resetujte přístroj jeho vypnutím a zapnutím
Přístroj se pohybuje pouze v kruzích, nejezdí rovně	Problém s kolečky nebo senzory proti pádu	Vyčistěte kolečka, vyčistěte senzory

PROSTŘEDÍ

Tento spotřebič by neměl být po ukončení životnosti vyhazován do domovního odpadu, ale musí být dovezen na centrální sběrné místo k recyklaci elektroniky a domácích elektrických spotřebičů. Symbol na spotřebiči, návod k obsluze a obal vás na tento důležitý problém upozorňuje. Materiály použité v tomto spotřebiči jsou recyklovatelné. Recyklací použitých domácích spotřebičů významně přispějete k ochraně životního prostředí. Na informace ohledně sběrného místa se zeptejte na místním obecním úřadě.

Podpora
Všechny dostupné informace a náhradní díly naleznete na adrese www.tristar.eu!

SK Používateľská príručka

BEZPEČNOSTNÉ POKYNY
- V prípade ignorovania týchto bezpečnostných pokynov sa výrobca vzdáva akejkoľvek zodpovednosti za vzniknutú škodu.
- Spotrebič je treba umiestniť na stabilnú, rovnú plochu.
- Nikdy nenechávajte spotrebič zapnutý bez dozoru.
- Tento spotrebič sa smie používať iba na špecifikované účely v domácom prostredí.
- Napájací kábel, zástrčku ani spotrebič neponárajte do vody ani do žiadnej inej kvapaliny, aby sa predišlo úrazu elektrickým prúdom.
- Pred čistením alebo vykonávaním údržby prístroja musí byť prípojka vytiahnutá z elektrickej zásuvky.
- Deti sa nesmú hrať so spotrebičom.
- Tento spotrebič smejú deti staršie ako 8 rokov a osoby, ktoré majú znížené fyzické, senzorické alebo duševné schopnosti, alebo osoby bez patričných skúseností a/alebo znalostí používať, iba pokiaľ na nich dozerá osoba zodpovedná za ich bezpečnosť alebo ak ich táto osoba vopred poučí o bezpečnej obsluhe spotrebiča a príslušných rizikách. Deti sa nesmú hrať so spotrebičom. Čistenie a údržbu nesmú robiť deti, ak nie sú pod dohľadom dospelej osoby.

BEZPEČNOSTNÉ INŠTRUKCIE
- Nebezpečenstvo udusenia! Obalový materiál držte mimo dosahu detí a zvierat.
- Zariadenie, kábel a zástrčku držte mimo dosahu vody alebo iných tekutín, aby ste sa vyhli riziku úrazu elektrickým prúdom. Nikdy sa nedotýkajte napájacej zástrčky, kábla alebo zariadenia mokrými alebo vlhkými rukami.
- Zvieratá, vlasy, šperky, voľný odev, prsty a všetky ostatné časti tela držte mimo pohyblivých častí alebo otvorov zariadenia pri jeho prevádzke. Môžu sa vo vysávači zachytiť. Ak sa niečo dostane do kontaktu s vysávačom, zariadenie okamžite vypnite.
- Zariadenie používajte a uskladňujte mimo dosahu detí. Nesprávne použitie môže mať za následok zranenie elektrickým prúdom. Napájací kábel by nemal byť dostupný deťom.

SPRÁVNE POUŽITIE
- Zariadenie sa musí používať len na doma, nie je vhodné na priemyselné a komerčné použitie.
- Používajte ho len na obvykle zašpinené a tvrdé podlahy, koberce s krátkymi niťami alebo čalúnený nábytok. Každé iné použitie sa považuje za nesprávne a je zakázané.
- Zariadenie sa nesmie používať na čistenie:
  - Ľudí, zvierat, rastlín alebo vecí, ako oblečenie na tele. Zariadenie vždy udržujte mimo častí tela a vlasov.
  - Žeravých alebo horiacich predmetov, ako je popol, drevené uhlie, horiace cigarety, zápalky alebo vysoko horľavé látky.
  - Vody a iných kvapalín.
  - Ostrých predmetov, ako je rozbité sklo alebo klinca.
  - Jemného prachu, stavebného prachu.
- Zariadenie používajte a skladujte len v uzavretom prostredí. Zariadenie nepoužívajte vonku, v izbách s vysokou vlhkosťou alebo na horúcich povrchoch.
- Zariadenia a príslušenstvo pred každým použitím skontrolujte, či nie je poškodené. Zariadenie nepoužívajte, ak je jeho kábel, zástrčka alebo filter viditeľne poškodený, nepokúšajte sa zariadenie sami opravovať alebo sami vymieňať jeho súčasti. V prípade jeho poškodenia kontaktujte kvalifikované servisné centrum alebo infolinku dodávateľa.
- Zariadenie nepoužívajte, ak zlyhalo, nasalo kvapaliny alebo predmety, alebo ak spadlo. Zariadenie dajte opraviť kvalifikovanému servisnému centru.
- Zariadenie používajte len ak bolo úplne a správne zostavené.
- Zariadenie nevystavujte extrémnym teplotám, závažným teplotným zmenám, otvorenému ohňu, priamemu slnečnému svetlu, vlhkosti alebo mokrým podmienkam.
- Na zariadenie nikdy nedávajte ťažké predmety.
- Po každom použití vyprázdnite prachový zásobník. Taktiež je potrebné pravidelne čistiť filtre.
- Nechajte prachovú nádobu, prachový filter a výstupný filter úplne vyschnúť predtým, ako ich znova nainštalujete do zariadenia.
- Používajte len originálne náhradné diely od dodávateľa.
- Keď sa zariadenie nepoužíva, skladujte ho na chladnom, suchom mieste, ktoré nie je dostupné deťom ani zvieratám.
- Nikdy nenapĺňajte prachovú nádobu kvapalinami.

CE Tento výrobok spĺňa požiadavky zhody podľa platných európskych predpisov alebo smerníc.

VÝSTRAHA BATÉRIE
- Dobíjacia batéria sa musí dobíjať iba pod dozorom dospelej osoby.
- Nabíjaciu batériu alebo balenie batérií sa nepokúšajte otvoriť, pretože toto nie sú servisovateľné vnútorné časti.
- Batériu ani sadu batérií nedemontujte, nespaľujte ani neskratujte. Batériu vymieňajte iba za originálnu batériu; použitie inej batérie môže spôsobiť požiar alebo výbuch.
- Batéria predstavuje zapečatenú jednotku a za bežných okolností nepredstavuje bezpečnostné riziko. Pokiaľ z batérie vytečie akákoľvek tekutina, nedotýkajte sa jej a v prípade vdýchnutia, styku s pokožkou či očami okamžite vyhľadajte lekársku pomoc.
- V prípade, že batéria netesní, môže to spôsobiť poškodenie spotrebiča. Okamžite vyčistite vnútrajšok priestoru na batérie a vyhnite sa styku tekutiny s pokožkou.
- Vyhnite sa skladovaniu batérií v extrémne horúcom či mimoriadne studenom prostredí. Spotrebič s horúcou či studenou batériou nemusí dočasne fungovať, aj keď je batéria úplne nabitá.
- Batériu nevyhadzujte do ohňa, mohla by vybuchnúť. Batéria môže vybuchnúť aj v prípade jej poškodenia. Zlikvidujte ju v súlade s miestnymi predpismi. Nevyhadzujte ju do netriedeného odpadu z domácnosti.

POPIS ČASTÍ
1. Hlavné telo
2. Nárazník
3. Tlačidlo na zapnutie
4. Svetelný LED ukazovateľ
5. Prachová priehradka
6. Bočné kefky
7. Príslušenstvo na mopovanie
8. Adaptér
9. Senzory proti pádu
10. Kryt batérie
11. Vákuové nasávanie
12. Kolieska

POKYNY K BATÉRII
Vkladanie a vyberanie batéria
- Pred vložením alebo vytiahnutím batérie je potrebné produkt odpojiť od zdroja napájania.
- Otvorte kryt batérie.
- Vložte batériu do priehradky na batériu a kryt zatvorte. Uistite sa, či sú svorky krytu v správnej polohe.

Nabíjanie batérie
- Pred nabíjaním skontrolujte, či je batéria správne nainštalovaná.
- Najprv pripojte adaptér k výstupu adaptéra vysávača a potom ho zapojte do elektrickej zásuvky.
- Rozbliká sa červená kontrolka.
- Keď je batéria úplne nabitá, kontrolka sa zmení na stabilnú trvalú zelenú.
- Ak chcete zabezpečiť najlepší výkon a životnosť batérie, pred prvým použitím výrobok nabíjajte aspoň 8 hodín.

POUŽITIE
Zapnutie zariadenia
- Stlačte vypínač na boku zariadenia vedľa nabíjacej zásuvky do polohy zapnuté.

Inštalácia bočných kief
- Všimnite si, že stred ľavej kefky je sivý, stred pravej kefky je žltý. Kefky nie sú vymeniteľné.
- Umiestnite bočné kefky na spodnú časť a upevnite ich k zariadeniu pomocou skrutkovača.
- Po chvíli používania zariadenia kefky vyberte, aby ste ich očistili od vlasov alebo iných nečistôt.

Prevádzka
- Zariadenie umiestnite do miestnosti s veľkým množstvom voľného priestoru.
- Zapnite ho stlačením tlačidla napájania.
- Zariadenie zastavíte opätovným stlačením tlačidla napájania.
- Keď sa zariadenie vybije, automaticky prestane pracovať.

POZNÁMKA: Tento výrobok nie je vhodný na koberce s dlhým vlasom.

Mopovacie príslušenstvo
Na zachytenie mopovacieho príslušenstva slúžia poistné jazýčky pod zariadením.
Navlhčite handru vodou a jemným čistiacim prostriedkom a pripevnite ho k mopovaciemu príslušenstvu.
POZNÁMKA: Táto funkcia nie je vhodná na koberce.

Vypnutie zariadenia
- Stlačte vypínač na boku zariadenia vedľa nabíjacej zásuvky do polohy vypnuté.

ČISTENIE A ÚDRŽBA
Vyprázdnenie zásobníka na prach
- Otvorte horný kryt.
- Vyberte priehradku na prach.
- Otvorte kryt priehradky na prach.
- Vyprázdnite nečistoty do odpadkového koša.

Čistenie zásobníka na prach
- Vypláchnite priehradku na prach vodou z vodovodu. Neumývajte ho ju v práčke, umývačke riadu ani v inom stroji.
- Filter pravidelne čistite mäkkou kefou a opláchnite ho vodou z vodovodu.
- Pred vložením priehradky na prach späť do zariadenia nechajte filter úplne vyschnúť.
- Vložte priehradku na prach späť do zariadenia a zatvorte kryt.

Používanie zariadenia bez priehradky na prach môže spôsobiť poruchu alebo poškodenie zariadenia.
Po určitom čase opakovaného používania sa môžu v okolí nasávania nahromadiť nečistoty a prach. Na zabezpečenie jeho najlepšej účinnosti čistenia a konštantného prúdenia vzduchu by sa mal pravidelne čistiť.
- Odpojte externý zdroj napájania.
- Malou kefkou vyčistite nečistoty a prach na vstupe.

RIEŠENIE PROBLÉMOV

Problém	Možná príčina	Riešenie
Zariadenie je zapnuté, ale nezbiera nečistoty a vlasy	Priehradka na prach je plná	Vyprázdnite a vyčistite priehradku na prach
Bočné kefy nefungujú normálne	Bočné kefy nie sú správne nainštalované alebo sú znečistené	Znovu namontujte a/alebo vyčistite bočné kefky
Výrobok sa nespustí	Batéria nie je správne nainštalovaná Batéria je vybitá	Opätovne správne nainštalujte batériu Vypnite zariadenie a nabite batériu Zariadenie resetujte vypnutím a zapnutím zariadenia
Zariadenie iba krúži, nemôže ísť rovno	Problém s kolieskami alebo snímačmi proti pádu	Vyčistite kolesá, vyčistite snímače

ŽIVOTNÉ PROSTREDIE

Tento spotrebič nesmie byť na konci životnosti likvidovaný spolu s komunálnym odpadom, ale musí sa zlikvidovať v recyklačnom stredisku určenom pre elektrické a elektronické spotrebiče. Tento symbol na spotrebiči, v návode na obsluhu a na obale upozorňuje na túto dôležitú skutočnosť. Materiály použité v tomto spotrebiči je možné recyklovať. Recykláciou použitých domácich spotrebičov výraznou mierou prispievate k ochrane životného prostredia. Informácie o zberných miestach vám poskytnú miestne úrady.

Podpora
Všetky dostupné informácie a náhradné diely nájdete na www.tristar.eu!