PRODUCT INFORMATION

ITEM NUMBER(S) SZ-1990

ITEM DESCRIPTION CORDLESS VACUUM CLEANER

1.1.A The unequivocal identification of the product (type of product, trademark, trade name, model and possibly serial number

DECLARATION OF IDENTITY

Company name : SUZHOU SHINY HOME APPLIANCE CO.,LTD

Address :NO.39 ZHONG ' AN ROAD,LINHU TOWN,WUZHONG DISTRICT,SUZHOU,CHINA

declares that the following items are identical:

Supplier item number : XL-619A

Tristar item number : SZ-1990

Item description : VACUUM CLEANER

Brand name : TRISTAR

Date : Oct 28th,2022

Signature name : BECKER XI

Signature and company chop:

1.1.B A dissasembly map or exploded view

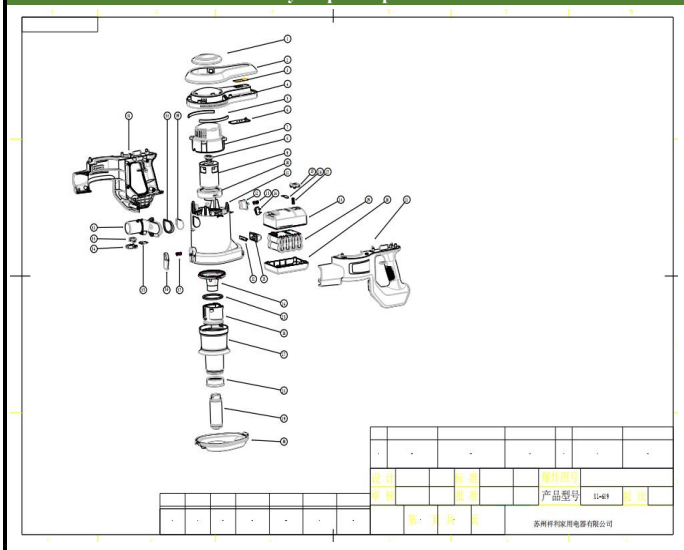

XL-619 爆炸图清单				
序号	名字	英文名	材料	用量
1	尘杯盖装饰片	Dust cup cover decorative sheet	ABS	1
2	机身装饰板	Body Decoration Board	ABS	1
3	调速贴纸	Chang	PET	1
4	机身盖板	Body cover	ABS	1
5	消音海绵	Silencing sponge	海绵	2
6	微动开关	Switch	/	1
7	电机固定罩	Motor fixing cover	PP	1
8	电机压座	motor cushion	橡胶	1
9	电机	Motor	/	1
10	电机密封圈	motor sealing ring	橡胶	1
11	尘杯	Dust Cup	ABS	1
12	开关按钮	switching push-button	ABS	1
13	开关按钮弹簧	Switch button spring	/	1
14	开关线路板	Switch board	/	1
15	电池按钮	Battery button	ABS	1
16	电池包指示灯贴纸	battery pack light Label	PET	1
17	电池按钮弹簧	Battery button spring	65Mn	1
18	电池上盖	cell cover	ABS	1
19	电芯组件	The battery pack assembly	/	1
20	电池下盖	Battery cover	ABS	1
21	右机壳	Right body	ABS	1
22	电池触片板	The battery contact plate	ABS	1
23	电池触片架	Battery contact piece frame	ABS	1
24	电机进风罩	motor air in cover	ABS	1
25	分离锥密封圈	separation cone sealing ring	橡胶	1
26	分离锥	separation cone	ABS	1
27	内尘杯组件	inner dust cup assembly	ABS	1
28	内尘杯密封圈	inner dust cup sealing ring	橡胶	1
29	进风过滤组件	air in fliter assembly	/	1
30	尘杯底盖	Dust cup bottom cover	ABS	1
31	左机壳	Left body	ABS	1
32	风道座	air flue seat	ABS	1
33	针架盖板	Rack cover plate	ABS	1
34	机身导电针架	The conductive needle frame	ABS	1
35	机身导电针	Body conductive needle	铜	1
36	尘杯底盖按钮	Dust cup bottom cover button	ABS	1
37	尘杯底盖按钮弹簧	Dust cup bottom cover button spring	/	1
38	风道座密封圈	air flue seat sealing ring	橡胶	1
39	挡尘橡皮	block dust rubber	橡胶	1

1.1.C Wiring and connection diagrams

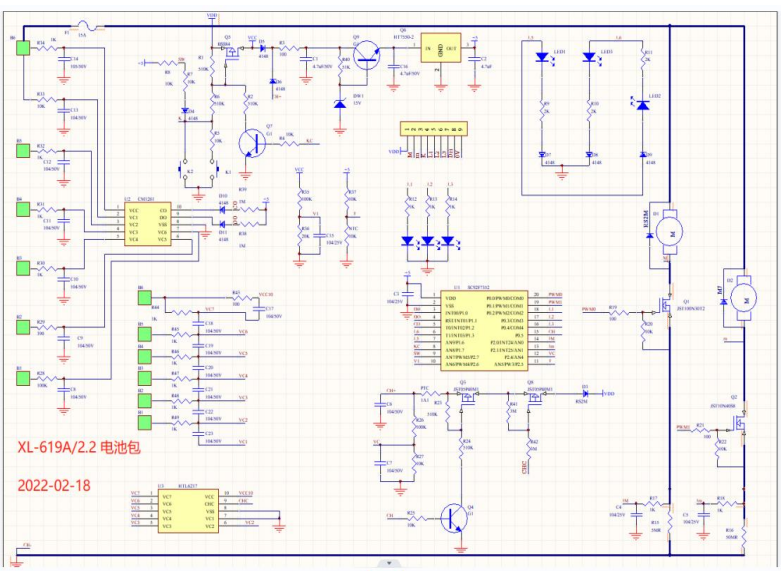

1.1.D	Electronic boards diagrams

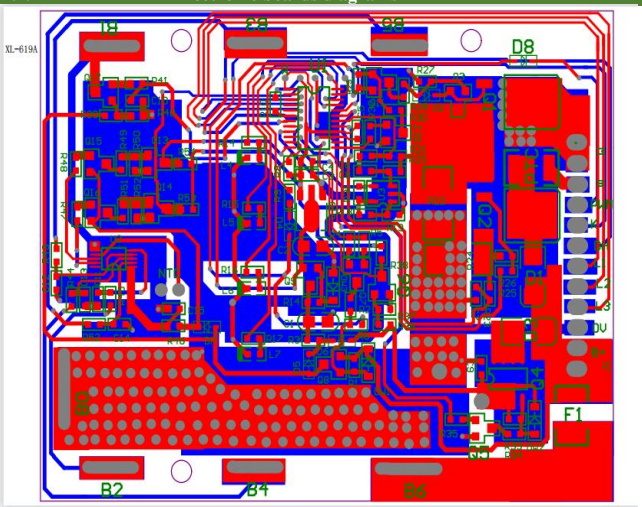

1.1.E	List of necessary repair and test equipment
	NOT APPLICABLE
1.1.F	Technical manual of instructions for repair
	NOT APPLICABLE
1.1.G	Diagnostic fault and error codes
	NOT APPLICABLE
1.1.H	Component and diagnosis information
	NOT APPLICABLE
1.1.I	Instructions for software and firmware (including reset software)
	NOT APPLICABLE
1.1.J	Information on how to access data recoreds of reported failur incidents stored on the product
	NOT APPLICABLE
1.1.K	Technical bulletins

吸尘器产品规格书

Model no. 产品型号			XL-619A		
一、整机性能/功能overall performance and function			二、电池battery		
额定工作电压Rated operating voltage		22.2V	电池规格 battery specifications	电芯品牌及规格 cell brand and specification	18650 2200mAh
额定功率 Rated power		130W		电池电压、节数 cell voltage and number	3.7V 6节 6 PCS
真空度 Vacuum	高档 high speed	9KPa		电池容量battery pack capacity	2200mAh
	低档 low speed	6KPa		电池寿命battery pack life	300次循环 300 LOOP
噪音 noise			四、附件		
工作时间 working time	高档high speed	20min		滚刷 roller brush	/
	低档low speed	35min		刀片刷cleaning brush	/
充电时间 charging time		5h		挂架 wall bracket	YES
主电机 main motor	电机品牌 motor brand	GRAM	地刷 floor brush	地刷种类 kind of floor brush	电动地刷 motorized floor brush
	电机型号motor no	545B		地刷额定电压rated voltage	22.2V
	电机寿命motor life	150h		地刷额定功率rated power	10-15W
	额定电压Rated voltage	22.2V		地刷空转电流 brush ldling current	
	额定功率rated power	130W			
	实际功率real power	130W		滚刷是否可拆卸 if the roller brush can be disassemble	是yes
	额定转速rpm	36000rpm		地刷照明if the brush have the light	是yes
	电机温保 motor temperature control	/	地刷电机	电机型号	HLRS385S
适配器 adapter	额定输入电压 rated imput voltage	100V-240V		电机寿命	150小时
	输入频率imput frequency	50/60Hz		额定电压	22.2V
	额定输入电流rated imput current	400mA		额定功率	15W
	额定输出电压 rated output voltage	27V		转速	9500rpm
	额定输出电流rated output current	500mA		电机过流保护	有
	线长 length of cord	1.5M	充电座		
集尘方式 kind of dust collectio	旋风过滤层数cyclone filter layers	3	其它附件		
	旋风各层过滤方式 kind of cyclone filter each	金属网+复合过滤棉 filte	五、包装运输		
	集尘容积 dust container volume	0.5L	包装类别 kind of the packing		gift box and outer carton
尘满指示 dust full indication		/	包装尺寸	彩箱尺寸size of the gift box	27.5 X 14.5 X 70 CM
电量显示 power indication		有		外箱尺寸size of outer carton	45.5*28.5*71 CM

集尘方式 kind of dust collectio	旋风过滤层数cyclone filter layers	3	其它附件		
	旋风各层过滤方式 kind of cyclone filter each	金属网+复合过滤棉 filte	五、包装运输		
	集尘容积 dust container volume	0.5L	包装类别 kind of the packing		gift box and outer carton
尘满指示 dust full indication		/	包装尺寸	彩箱尺寸size of the gift box	27.5 X 14.5 X 70 CM
电量显示 power indication		有		外箱尺寸size of outer carton	45.5*28.5*71 CM

主机照明 main engine light		无NONE	装箱数量 quantity for loading	20呎柜 20GP	930
				40呎柜40GP	1968
				40呎高柜40HQ	2250

1.1.L	**Specific guidance for self-repair (recommended operations, safety and repair instruction, any implications for the guarantee)**
	NOT APPLICABLE
1.1.M	**How to get access to professional repairers**
	NOT APPLICABLE
1.1.N	**Failures detection and required action (consumers approach)**
	NOT APPLICABLE
1.1.O	**User and maintencance instructions**

1990-1-1 22.09.16

TRISTAR

SZ-1990

WWW.TRISTAR.EU

EN Instruction manual

SAFETY DIRECTIONS
- By ignoring the safety instructions the manufacturer cannot be held responsible for the damage.
- If the supply cord is damaged, it must be replaced by the manufacturer, its service agent or similarly qualified persons in order to avoid a hazard.
- Never move the appliance by pulling the cord and make sure the cord cannot become entangled.
- The appliance must be placed on a stable, level surface.
- The user must not leave the device unattended while it is connected to the supply.
- This appliance is only to be used for household purposes and only for the purpose it is made for.
- To protect yourself against an electric shock, do not immerse the cord, plug or appliance in the water or any other liquid.
- The plug must be removed from the socket-outlet before cleaning or maintaining the appliance.
- Children shall not play with the appliance.
- This appliance can be used by children aged from 8 years and above and persons with reduced physical, sensory or mental capabilities or lack of experience and knowledge if they have been given supervision or instruction concerning use of the appliance in a safe way and understand the hazards involved. Children shall not play with the appliance. Cleaning and user maintenance shall not be made by children without supervision.

SAFETY INSTRUCTIONS
- Risk of suffocation! Keep the packaging material away from children and animals.
- Keep the device, cord and plug away from water or other liquids in order to avoid the risk of an electrical shock. Never touch the mains plug, cord or device with wet or damp hands.
- Keep animals, hair, jewelry, loose clothing, fingers and all other parts of the body away from the moving parts or openings of the appliance when it is in operation. They can be caught in the vacuum cleaner. If something gets stuck in the vacuum cleaner, switch the appliance off immediately.
- Take special care to avoid falling when cleaning stairs.
- Wear firm footwear during use.
- Use and store the device only out of the reach of children. Improper use can result in injury and electric shock. The power cord may also not be accessible to children.

PROPER USE
- The appliance must only be used domestically, it is not suitable for industrial or commercial use.
- Only use it on normally soiled hard floors, short pile carpets or upholstered furniture, all other use is considered improper use and is prohibited.
- The appliance must not be used to clean:
  - People, animals, plants or items of clothing on the body, always keep the appliance away from body parts and hair.
  - Glowing or burning objects like ash, charcoal, burning cigarettes, matches or highly flammable substances.
  - Water and all other liquids
  - Pointed objects like broken glass or nails.
  - Fine dust, construction dust.
- Only use and store the device in enclosed areas. Do not use the device outdoors, in rooms with high humidity or on hot surfaces.
- Check the devices and accessories for damage before each use. Do not use the appliance if the appliance, the cord, the plug or the filter are visibly damaged, do not attempt to repair the appliance yourself or replace the parts yourself. In case of damage, contact a qualified repair center or the helpdesk of the supplier.
- Do not use the device if it malfunctions, has vacuumed up liquids or objects or has fallen down. Have the device repaired by a qualified repair center.
- Only use the device if it has been completely and correctly assembled.
- Do not expose the device to extreme temperatures, severe changes in temperature, open flames, direct sunlight, moisture or wetness.
- Never place heavy objects on the device.
- Empty the dust bin after every use. The filters must also be cleaned regularly.
- Allow the dust bin, dust filter and exhaust filter to dry completely before you reinstall them in the device.
- Only use original spare parts provided by the supplier.
- Store the device in a cool, dry area that is not accessible to children and animals when not in use.
- Never fill the dust bin with liquids.

BATTERY WARNING
- Rechargeable battery is only to be charged under adult supervision.
- Do not attempt to open the rechargeable battery or battery pack as there are no serviceable parts inside.
- Do not disassemble, incinerate or short-circuit the battery or the battery pack. Only replace the battery with an original battery, the use of another battery can cause a fire or explosion.
- The battery is a sealed unit and under normal circumstances it does not constitute a safety hazard. If in any case liquid does leak out of the battery don't touch it and consult a doctor immediately in case of inhalation, skin or eye contact.
- Should a battery leak, the device may become damaged. Clean the battery compartment immediately, avoiding touching your skin.
- Avoid storing the battery in extremely hot or cold environment. A device with a hot or cold battery may not work temporarily, even when the battery is fully charged.
- Do not dispose battery in a fire as it may explode. Battery may also explode if damaged. Please dispose it according to local regulation. Do not dispose it as household waste.

PARTS DESCRIPTION
1. Charging LED indicator
2. Speed settings button
3. Power switch
4. Removable rechargeable battery
5. Battery indicator light
6. Dust container
7. Filter core
8. Dust container release button
9. Floor head (electric brush)
10. 2-1 Crevice tool and brush
11. Tube
12. Washable filter (inside dust filter)

BEFORE THE FIRST USE

Installation of the appliance
- Take the appliance and accessories out the box. Remove the stickers, protective foil or plastic from the device.
- Insert the removable battery into the rear of the vacuum cleaner unit.
- Insert one end of the tube into the floor head and the other end into the vacuum cleaner.

Charge
- Plug the charge adapter in the vacuum cleaner battery and the power outlet.
- The charging LED will start to flash while charging. Once the battery is fully charged, the LED will stay illuminated.
- Fully charge the battery of the vacuum cleaner before first use.
- It will take about 5 hours to fully charge the battery.
- The LED light will stay on when the battery is fully be charged.
- The adapter may become warm during charging, this is normal.

USE
- You should regularly check that the nozzle cushions and the brush roller are clean in order to avoid scratching sensitive floors.
- Hold the handle and push the switch to turn the vacuum cleaner on.
- The device will not start if the charging adapter is connected to the wall socket.
- Press the speed settings button for the maximum speed setting. Press again for the minimum speed setting.
- If the floor brush remains in the locked position, this can be solved by carefully pushing it with your foot in the desired position. If you put the appliance back in the straight position, the brush will be locked again.
- The crevice nozzle can be fitted in order to reach difficult-to-reach places.
- Thanks to the LED-lit brush you can easily see all the dirt in dark places.

TECHNICAL DATA

Type of appliance	Cordless vacuum cleaner
Model	SZ-1990
Maximum operating duration	Low speed 40 minutes/High speed 24 minutes
Maximum charging duration	Approximately 5 hours
Rechargeable battery	Lithium 22,2V 2200mAh Li-Ion
Adapter	Adaptor Input : 100-240V ~ 50/60Hz Adaptor Output : 27V ⎓ 0,5A, 13,5W
Capacity	1 L
Power	130W

CLEANING AND MAINTENANCE
- Make sure you regularly empty the dust container and clean the filter.
- It is recommended to hold the device above a bin when you press the unlock button of the dust container.
- Remove the washable filter from the filter cone and empty the dust container over a bin. To do this, turn the filter anticlockwise to remove it from the filter cone. After cleaning put it back and turn clockwise until it locks.
- Shake the filter over a bin to remove any excessive dirt from it.
- Rinse the filter with lukewarm water and leave it to dry for at least 24 hours.
- Reinstall the filter and the dust container, only operate the vacuum cleaner when the filters are correctly positioned.
- Never immerse the device under water, the device and the various parts are not dishwasher-proof.
- Warning! The appliance contains a driven brush bar. This can cause various hazards to people, animals and objects.
- Make sure the appliance is switched off before you open the brush bar lock, remove or clean the brush bar.
- Push the brush bar lock located on the left of the floor head. Then lift the brush bar out of the floor head. Remove any debris or hairs caught around the brush bar.
- Never block the outlet openings during vacuuming.
- Never vacuum flammable liquids.

TROUBLESHOOTING

Symptom	Possible cause	Solution
The vacuum cleaner will not charge	The mains power adaptor is not securely connected	Connect the mains power adaptor to the charging port on the vacuum cleaner main unit, following the instructions in the section "Charge"
	The battery pack is not secured properly	Check that the battery pack is secured onto the vacuum cleaner main unit.
The suction is poor	The air inlet is blocked	Disconnect the attachment and clear the blockage
	The dust container is almost full	Empty the dust container, for instructions see the section "cleaning and maintenance"
	The washable filter is blocked	Clean the washable filter, for instructions see the section "cleaning and maintenance"
The brush bar is not rotating	The brush bar is blocked due to build-up hair, dust and debris	Clean the floor brush, for instructions see the section "cleaning and maintenance"

ENVIRONMENT

This appliance should not be put into the domestic garbage at the end of its durability, but must be offered at a central point for the recycling of electric and electronic domestic appliances. This symbol on the appliance, instruction manual and packaging puts your attention to this important issue. The materials used in this appliance can be recycled. By recycling of used domestic appliances you contribute an important push to the protection of our environment. Ask your local authorities for information regarding the point of recollection.

The European directive for batteries (2006/66/EC) states that it is not permitted to throw batteries away with the household waste. They may contain substances which are harmful to the environment. Empty batteries can be handed over to a local, public collection point or a local recycling centre. To avoid overheating as a result of a short circuit, lithium batteries must be removed from the product and the poles must be protected using insulation tape or some other means against short-circuiting.

You can find all available information and spare parts at www.tristar.eu!

NL Gebruiksaanwijzing

VEILIGHEIDSINSTRUCTIES
- Als u de veiligheidsinstructies negeert, kan de fabrikant niet verantwoordelijk worden gehouden voor de mogelijke schade.
- Als het netsnoer beschadigd is, moet het worden vervangen door de fabrikant, de onderhoudsmonteur van de fabrikant of door personen met een soortgelijke kwalificatie om gevaar te voorkomen.
- Verplaats het apparaat nooit door aan het snoer te trekken en zorg dat het snoer niet in de war kan raken.
- Het apparaat moet op een stabiele, vlakke ondergrond worden geplaatst.
- De gebruiker mag het apparaat niet onbeheerd achterlaten wanneer de stekker zich in het stopcontact bevindt.
- Dit apparaat is uitsluitend voor huishoudelijk gebruik en voor het doel waar het voor bestemd is.
- Dompel het snoer, de stekker of het apparaat niet onder in water of andere vloeistoffen om elektrische schokken te voorkomen.
- De stekker moet uit het stopcontact worden verwijderd voor reiniging of onderhoud van het apparaat.
- Kinderen mogen niet met het apparaat spelen.
- Dit apparaat kan worden gebruikt door kinderen vanaf 8 jaar en door personen met verminderde lichamelijke, zintuiglijke of geestelijke vermogens of gebrek aan de benodigde ervaring en kennis indien ze onder toezicht staan of instructies krijgen over hoe het apparaat op een veilige manier kan worden gebruikt alsook de gevaren begrijpen die met het gebruik samenhangen. Kinderen mogen niet met het apparaat spelen. Reiniging en onderhoud mogen niet worden uitgevoerd door kinderen indien ze niet onder toezicht worden gehouden.

VEILIGHEIDSINSTRUCTIES
- Verstikkingsgevaar! Houd het verpakkingsmateriaal uit de buurt van kinderen en dieren.
- Houd het apparaat, het snoer en de stekker uit de buurt van water of andere vloeistoffen om het risico op een elektrische schok te vermijden. Raak de stekker, het snoer of het apparaat nooit aan met natte of vochtige handen.
- Houd dieren, haren, sieraden, wijde kleding, vingers en andere lichaamsdelen uit de buurt van de bewegende delen of openingen van het apparaat terwijl het in bedrijf is. Ze kunnen vast komen te zitten in de stofzuiger. Als er iets vast komt te zitten in de stofzuiger, schakelt u het apparaat onmiddellijk uit.
- Wees extra voorzichtig dat u niet valt wanneer u een trap stofzuigt.
- Draag stevig schoeisel wanneer u het apparaat gebruikt.
- Gebruik en bewaar het apparaat altijd buiten het bereik van kinderen. Onjuist gebruik kan leiden tot letsel of een elektrische schok. Zorg dat kinderen ook niet bij het snoer kunnen komen.

JUIST GEBRUIK
- Het apparaat is alleen bestemd voor huishoudelijk gebruik. Het is niet geschikt voor industriële of commerciële toepassingen.
- Gebruik het apparaat alleen op normaal vervuilde harde vloeren, kortpolige tapijten of gestoffeerde meubels. Alle andere toepassingen worden beschouwd als onjuist gebruik en zijn verboden.
- Het apparaat mag niet worden gebruikt voor het reinigen van:
  - Mensen, dieren, planten of kledingstukken terwijl deze worden gedragen. Houd het apparaat altijd uit de buurt van lichaamsdelen en haren.
  - Gloeiende of brandende zaken zoals as, houtskool, brandende sigaretten, lucifers of zeer brandbare stoffen.
  - Water en alle andere vloeistoffen.
  - Scherpe voorwerpen zoals gebroken glas of nagels.
  - Fijn stof, bouwstof.
- Gebruik en bewaar het apparaat alleen in besloten ruimtes. Gebruik het apparaat niet buitenshuis, in zeer vochtige ruimtes of op hete ondergronden.
- Controleer het apparaat en de accessoires vóór elk gebruik op schade. Gebruik de stofzuiger niet als het apparaat zelf, het snoer, de stekker of het filter zichtbaar zijn beschadigd. Probeer het apparaat niet zelf te repareren of zelf onderdelen te vervangen. Neem in geval van schade contact op met een gekwalificeerd reparatiecentrum of de helpdesk van de leverancier.
- Gebruik het apparaat niet als het een defect vertoont, als u er vloeistoffen of voorwerpen mee hebt opgezogen, of als het is gevallen. Laat het apparaat repareren door een gekwalificeerd reparatiecentrum.
- Gebruik het apparaat alleen als het volledig en juist in elkaar is gezet.
- Stel het apparaat niet bloot aan extreme temperaturen, sterke temperatuurschommelingen, open vuur, direct zonlicht, vocht of natheid.
- Plaats nooit zware voorwerpen op het apparaat.
- Maak het stofreservoir na elk gebruik leeg. De filters moeten ook regelmatig worden gereinigd.
- Laat het stofreservoir, het stoffilter en het uitlaatfilter volledig drogen voordat u ze terugplaatst in het apparaat.
- Gebruik alleen originele reserveonderdelen die door de leverancier worden geleverd.
- Bewaar het apparaat op een koele, droge plaats buiten het bereik van kinderen en dieren wanneer u het niet gebruikt.
- Vul het stofreservoir nooit met vloeistoffen.

WAARSCHUWING IN VERBAND MET DE BATTERIJ

BESCHRIJVING VAN DE ONDERDELEN
1. Oplaadlampje
2. Knop voor snelheidsregeling
3. Aan/uit-schakelaar
4. Verwijderbare oplaadbare accu
5. Acculampje
6. Stofreservoir
7. Filterkegel
8. Vrijgaveknop van stofreservoir
9. Vloerzuigmond (elektrische borstel)
10. 2-in-1 spleetzuigmond en borstel
11. Buis
12. Wasbaar filter (in stoffilter)

VOOR HET EERSTE GEBRUIK

Installatie van het apparaat

Opladen

GEBRUIK

TECHNISCHE GEGEVENS

Type apparaat	Draadloze stofzuiger
Model	SZ-1990
Maximale gebruiksduur	Lage snelheid 40 minuten/hoge snelheid 24 minuten
Maximale oplaadduur	Circa 5 uur
Oplaadbare accu	Lithium 22,2 V 2200 mAh, Li-Ion
Adapter	Ingangsspanning adapter: 100-240 V ~ 50/60 Hz Uitgangsspanning adapter: 27V ⎓ 0,5A, 13,5 W
Capaciteit	1,1 liter
Vermogen	130 W

REINIGING EN ONDERHOUD

PROBLEMEN OPLOSSEN

Symptoom	Mogelijke oorzaak	Oplossing
De stofzuiger wordt niet opgeladen.	De netvoedingsadapter is niet goed aangesloten.	Sluit de netvoedingsadapter aan op de oplaadpoort op de hoofdeenheid van de stofzuiger. Volg hierbij de instructies in het gedeelte "Opladen".
	De accu is niet goed vastgezet.	Controleer of de accu goed vastzit aan de hoofdeenheid van de stofzuiger.
De zuigkracht is slecht.	De luchtinlaat wordt ergens door geblokkeerd.	Maak het accessoire los en verwijder de blokkering.
	Het stofreservoir is bijna vol.	Maak het stofreservoir leeg. Raadpleeg het gedeelte "Reiniging en onderhoud" voor instructies.
	Het wasbare filter is verstopt.	Reinig het wasbare filter. Raadpleeg het gedeelte "Reiniging en onderhoud" voor instructies.
De borstelwals draait niet.	De borstelwals wordt geblokkeerd door opgehoopt haar, stof en vuil.	Reinig de vloerborstel. Raadpleeg het gedeelte "Reiniging en onderhoud" voor instructies.

MILIEU

1990-1-2 22.09.16

Alle teschi bare informate en gegevens over eventuele ondersteuning vinden op www.tristar.eu/

FR Manuel d'instructions

CONSIGNES DE SÉCURITÉ

- Si vous ignorez les consignes de sécurité, le fabricant ne peut être tenu pour responsable des dommages.
- Si le cordon d'alimentation est endommagé, il doit être remplacé par le fabricant, son réparateur ou des personnes qualifiées afin d'éviter tout risque.
- Ne déplacez jamais l'appareil en tirant sur le cordon et veillez à ce que celui-ci ne s'enroule pas.
- L'appareil doit être posé sur une surface stable et nivelée.
- Ne laissez jamais le dispositif sans surveillance s'il est connecté à l'alimentation.
- Cet appareil est uniquement destiné à des utilisations domestiques et seulement dans le but pour lequel il est fabriqué.
- Afin de vous éviter un choc électrique, n'immergez pas le cordon, la prise ou l'appareil dans de l'eau ou autre liquide.
- La prise doit être enlevée du secteur avant de faire le nettoyage ou l'entretien de l'appareil.
- Les enfants ne doivent pas jouer avec l'appareil.
- Cet appareil peut être utilisé par des enfants de 8 ans ou plus et des personnes présentant un handicap physique, sensoriel ou mental voire ne disposant pas des connaissances et de l'expérience nécessaires en cas de surveillance ou d'instructions sur l'usage de cet appareil en toute sécurité et de compréhension des risques impliqués. Les enfants ne doivent pas jouer avec l'appareil. Le nettoyage et la maintenance utilisateur ne doivent pas être confiés à des enfants sans surveillance.

INSTRUCTIONS DE SÉCURITÉ

- Risque d'étouffement ! Gardez le matériel d'emballage hors de portée des enfants et des animaux.
- Tenez l'appareil, le cordon et la fiche à distance de l'eau ou d'autres liquides afin d'éviter tout risque de choc électrique. Ne touchez jamais la fiche secteur, le cordon ou l'appareil avec des mains mouillées ou humides.
- Tenez les animaux, les cheveux, les bijoux, les vêtements amples, les doigts et toutes les autres parties du corps loin des parties mobiles ou des ouvertures de l'aspirateur lorsqu'il est en marche. Ils peuvent être aspirés par l'appareil. Si quelque chose reste coincé dans l'aspirateur, éteignez-le immédiatement.
- Faites particulièrement attention à ne pas tomber lors du nettoyage des escaliers.
- Portez des chaussures stables pendant l'utilisation.
- N'utilisez et ne rangez l'appareil que hors de portée des enfants. Une utilisation incorrecte peut entraîner des blessures et des chocs électriques. Le cordon d'alimentation ne peut pas non plus être accessible aux enfants.

UTILISATION DOMESTIQUE

- Cet appareil est à usage domestique uniquement, et n'est pas approprié à un usage industriel ou commercial.
- Ne l'utilisez que sur des planchers durs, des tapis à poils courts ou des meubles tapissés normalement poids, toute autre utilisation est considérée comme non conforme et est interdite.
- Cet appareil ne sert pas à nettoyer :
  - Des personnes, animaux, plantes ou pièces de vêtements sur le corps, sinon le jupe l'appareil à distance des différentes parties du corps et des chaussures.
  - Des objets inondés ou trempés comme des cendres, du charbon, des cigarettes ou des allumettes allumées, ou des substances hautement inflammables.
  - Du feu ou tout autre liquide.
  - Des objets pointus comme du verre brisé ou des clous.
  - Des poussières fines, poussières de charbon.
- N'utilisez et ne rangez l'appareil que dans des endroits fermés. N'utilisez pas l'appareil à l'extérieur, dans des pièces très humides ou sur des surfaces chaudes.
- Vérifiez l'appareil et les accessoires pour déceler tout dommage avant chaque utilisation. N'utilisez pas l'appareil si l'appareil, le cordon, la fiche ou le filtre est visiblement endommagé(e), n'essayez pas de réparer l'appareil vous-même ou de remplacer les pièces vous-même. En cas de dommage, contactez un centre de réparation qualifié ou le service d'assistance du fournisseur.
- N'utilisez pas l'appareil s'il fonctionne mal, s'il a aspiré des liquides ou des objets ou s'il est tombé. Faites réparer l'appareil par un centre de réparation qualifié.
- N'utilisez l'appareil que s'il a été complètement et correctement monté.
- N'exposez pas l'appareil à des températures extrêmes, à de fortes variations de température, à des flammes nues, à la lumière directe du soleil, à la moisture ou à l'humidité.
- Ne posez jamais d'objets lourds sur l'appareil.
- Vider le bac à poussière après chaque utilisation. Les filtres doivent également être nettoyés régulièrement.
- Laissez sécher complètement le compartiment à poussière, le filtre à poussière et le filtre d'évacuation avant de les réinstaller dans l'appareil.
- N'utilisez que des pièces de rechange d'origine fournies par le fournisseur.
- Rangez l'appareil dans un endroit frais et sec, inaccessible aux enfants et aux animaux lorsqu'il n'est pas utilisé.
- Ne remplissez jamais le compartiment à poussière avec des liquides.

AVERTISSEMENTS DU BATTERIE

- La batterie rechargeable ne doit pas être chargée sous la supervision des adultes.
- Veuillez n'utiliser que la batterie rechargeable ou le bloc-piles d'origine fourni(e) ou équivalent(e) à l'intérieur.
- Ne démontez, n'endommagez ni ne court-circuitez jamais le pile ou le pack-batterie. Remplacez le pile uniquement par une pile du même type. L'usage d'autres piles peut entraîner un risque d'incendie ou d'explosion.
- Lorsque la pile est usée, ou dans des circonstances normales, elle ne constitue pas un risque pour la sécurité. Si un liquide fuit de la pile, ne le touchez pas. Si vous entrez en contact avec le liquide, rincez-vous à l'eau ou contactez-vous le pour ou les yeux.
- En cas de fuite de la batterie, l'appareil peut s'endommager. Nettoyez immédiatement compartiment de batterie en évitant tout contact avec le liquide.
- Si vous n'utilisez la batterie dans un appareil sans fil pendant plus d'un mois, un appareil sans fil pendant plus d'un mois, un pack-batterie sans fil pendant plus d'un mois, un pack-batterie sans fil pendant plus d'un mois, ne mettez pas batterie au rebut dans un bac ou une poubelle pour. Une batterie peut rouler sur plus d'une année environ. Le mieux est retourner le réglementation locale. Ne mettez pas batterie au rebut avec les déchets ménagers.

DESCRIPTION DES PIÈCES

1. Témoin de charge lumineux LED
2. Bouton de réglage de la vitesse
3. Poignée
4. Batterie rechargeable amovible
5. Tête lumineuse de la batterie
6. Bac à poussière
7. Clips porte-filtre
8. Bouton de déverrouillage du bac à poussière
9. Bac à poussière
10. Bouton de déverrouillage du tube
11. Tube
12. Filtre à poussière (filtre à poussière intégré)

AVANT LA PREMIÈRE UTILISATION

Installation de l'appareil

- Sortez l'appareil et les accessoires hors de la boîte. Retirez les autocollants, le film protecteur ou le plastique de l'appareil.
- Insérez la batterie amovible à l'arrière de l'unité d'aspiration. Insérez un tout du tube dans la tête pour avoir l'autre tout une l'aspirateur.

Charge

- Branchez l'adaptateur de charge dans la batterie de l'aspirateur et dans la prise secteur.
- La lumière de charge commence à clignoter pendant que l'appareil charge. Lorsque la batterie est complètement chargée, le LED reste allumé.
- Chargez la batterie de l'aspirateur à fond avant la première utilisation.
- Il suffit environ 5 heure pour charger complètement la batterie.
- La tête lumineuse allumée indique la batterie est complètement chargée.
- L'aspirateur peut d'autre quand le charge : Ont normal.

UTILISATION

- Vous devez n'utiliser régulièrement que les ouvertures de tuyau et les rouleau de brosse sont jetées afin d'éviter l'endommagement.
- Tenez la poignée et appuyez sur le bouton de réglage de la vitesse. L'appareil est démarré puis l'aspirateur de charge est connecté à la prise murale.
- Appuyez sur le bouton de réglage de la vitesse pour obtenir la vitesse souhaitée. Appuyez de nouveau pour obtenir la vitesse maximale.
- Si la brosse à rouleau en poilsjon vous gêne, il peut suffit de la pousser vers l'arrière pour la faire rentrer. Vous pouvez ainsi nettoyer l'appareil en position verticale, la brosse ont à nouveau verouillée.
- L'embout pour interstices peut être utilisé pour atteindre les recoins difficiles d'accès.
- Grâce à la brosse éclairée par LED, vous pouvez facilement voir tous les détails dans les endroits sombres.

SPÉCIFICATIONS TECHNIQUES

Type d'appareil	Aspirateur sans fil
Modèle	SZ-1990
Durée maximale de fonctionnement	Vitesse élevée : 40 minutes / Vitesse élevée : 24 minutes
Durée maximale de charge	Environ 5 heures
Batterie rechargeable	Lithium 22,2 V 2 200 mAh Lion
Adaptateur	Entrée adaptateur : 100-240 V ~ 50/60 Hz Sortie adaptateur : 27 V ⎓ 0,9 A, 0,5 A
Capacité	1,1 L
Puissance	120 W

NETTOYAGE ET ENTRETIEN

- Assurez-vous de vider régulièrement et régulièrement l'appareil et de nettoyer le filtre.
- Il est recommandé de placer l'appareil au-dessus d'une poubelle lorsque vous appuyez sur le bouton de déverrouillage du bacs à poussière.
- Ouvrez le bac à poussière et le filtre à poussière. Retirez le bac à poussière (dans la poubelle) puis retirez le filtre du bac. Retirez le filtre (dans une corbeille des ordures) d'une manière. Après le nettoyage, remettez en place et laissez-le sécher. Ne pas le remettre dans votre appareil tant qu'il n'est pas sec.
- Nettoyez le filtre à poussière régulièrement à l'eau. Le filtre doit être complètement à l'abri de l'eau. Laissez-le sécher complètement. Remplacez-le si nécessaire.
- Remplacez le filtre à poussière régulièrement. Remplacez-le au moins une fois par an. Remplacez-le immédiatement si vous pensez que le filtre est usé.
- Remarque : pour l'appareil sans fil, nous recommandons de ne pas laisser l'appareil sans fil, nous recommandons de ne pas laisser l'appareil sans fil, nous recommandons de ne pas laisser

la supervisione di un adulto o dopo aver ricevuto adeguate istruzioni sull'uso in sicurezza dell'apparecchio e aver compreso i possibili rischi. I bambini non devono giocare con l'apparecchio. I bambini non devono eseguire interventi di manutenzione e pulizia senza supervisione.

ISTRUZIONE DI SICUREZZA

- Pericolo di soffocamento! Tenere il materiale di imballaggio lontano da bambini e animali.
- Tenere il dispositivo, il cavo e la spina lontano da acqua o altri liquidi per evitare il rischio di folgorazione. Non toccare mai la spina, il cavo o il dispositivo con le mani umide o bagnate.
- Tenere animali, capelli, gioielli, vestiti larghi, dita e tutte le altre parti del corpo lontano dalle parti mobili o dalle aperture dell'apparecchio quando è in funzione, per evitare che vengano risucchiati dall'aspirapolvere. Spegnere immediatamente l'aspirapolvere se un oggetto si incastra al suo interno.
- Prestare particolare attenzione a non cadere durante la pulizia delle scale.
- Indossare calzature stabili durante l'uso.
- Usare e riporre l'apparecchio fuori dalla portata dei bambini. Un uso improprio può causare lesioni e scosse elettriche. Il cavo di alimentazione non deve essere accessibile ai bambini.

USO CORRETTO

- L'apparecchio deve essere utilizzato in ambito domestico, non è adatto ad un uso industriale o commerciale.
- Utilizzare solo su pavimenti duri, tappeti a pelo corto o divani e poltrone, ogni altro uso è considerato improprio ed è vietato.
- L'apparecchio non deve essere utilizzato per pulire:
  - persone, animali, piante o strumenti incassati (tenere sempre l'apparecchio lontano da parti di corpo e capelli);
  - oggetti incandescenti o che bruciano, come cenere, cartoncini, sigarette accese, fiammiferi o sostanze altamente infiammabili;
  - acqua e tutti gli liquidi;
  - oggetti aguzzi come vetri o chiodi rotti;
  - polveri fine, polvere cementizia.
- Utilizzare e riporre l'apparecchio al chiuso. Non utilizzare l'apparecchio all'esterno, in ambienti con elevata umidità o su superfici calde.
- Prima di ogni utilizzo controllare che l'apparecchio e gli accessori non siano danneggiati. Non utilizzare l'apparecchio se l'apparecchio stesso, il cavo, la spina o il filtro sono visibilmente danneggiati; non tentare di riparare l'apparecchio o sostituire i componenti personalmente. In caso di danni, contattare un centro di riparazione qualificato o l'helpdesk del fornitore.
- Non utilizzare l'apparecchio in caso di malfunzionamenti, se sono stati aspirati liquidi o oggetti o se l'apparecchio è caduto. Far riparare l'apparecchio presso un centro di riparazione qualificato.
- Utilizzare l'apparecchio solo se completamente e correttamente montato.
- Non esporre l'apparecchio a temperature esterne, forti sbalzi di temperatura, fiamme libere, luce solare diretta, umidità o bagnato.
- Non appoggiare mai oggetti pesanti sull'apparecchio.
- Svuotare il contenitore della polvere dopo ogni utilizzo. Pulire regolarmente i filtri.
- Lasciare asciugare completamente il contenitore della polvere, il filtro antipolvere e il filtro di scarico prima di reinstallarli nell'apparecchio.
- Utilizzare solo ricambi originali forniti dal fornitore.
- Quando non viene utilizzato riporre l'apparecchio in un luogo fresco e asciutto, non accessibile a bambini e animali.
- Non riempire mai il contenitore della polvere con liquidi.

AVVISO PER LA BATTERIA

- La batteria è progettata esclusivamente per essere ricaricata esclusivamente sotto la supervisione di un adulto.
- Non tentare di aprire la batteria ricaricabile o il pacco batteria; effettuano non è sono pericolosità.
- Non cortocircuitare la batteria o mettere in contatto la batteria a liquidi o materiali. Si rischia la batteria sia con una batteria originale, fuori di utilizzo batteria può causare un incendio o un'esplosione.
- La batteria è un'unità sigillata e in circostanze normali non contiene un prodotto per la sostanza. Se, per qualunque motivo, si verificasse una perdita di liquido della batteria, non toccare e consultare immediatamente un medico in caso di irritazione, contatto con la pelle o con gli occhi.
- In caso di danno della batteria, il liquido può uscire dalla cella. Pulire immediatamente il suo della batteria, evitando ogni contatto con la pelle.

Tredici. Un dispositivo con una batteria difettosa o fredda può non funzionare temporaneamente, anche quando la batteria è completamente carica.

- Non smaltire la batteria in qualsiasi modo che possa esplodere. La batteria può esplodere anche se è danneggiata. Smaltire in conformità alle normative locali. Non smaltire come rifiuto domestico.

DESCRIZIONE DELLE PARTI

1. LED display
2. Tasto di regolazione della velocità
3. Impugnatura di sostegno
4. Batteria ricaricabile rimovibile
5. Spazzolone
6. Connettore rapidissimo
7. Tubo flessibile
8. Tubo di estensione in alluminio
9. Spazzola per pavimenti (spazzola elettrica)
10. 2-1 Bocchetta a lama e spazzola
11. Tubo
12. Filtro Lavabile (pulizione di filtro antipolvere)

PRIMA DELL'PRIMO UTILIZZO

Installazione dell'apparecchio

- Estrarre apparecchio e accessori dall'imballaggio. Rimuovere adesivi, pellicole protettive e tutti i materiali di imballaggio.
- Collegare il tubo flessibile (7) al tubo di estensione (8).
- Collegare un'estremità del tubo alla spazzola per pavimenti e fissare estremità all'aspirapolvere.

Ricarica

- Collegare l'adattatore di ricarica alla batteria dell'aspirapolvere e alla presa elettrica.
- Il LED di carica inizia a lampeggiare durante la carica. Quando la batteria è completamente carica, il LED rimane acceso.
- Ripetere completamente la batteria dell'aspirapolvere prima dell'primo utilizzo.
- Per caricare completamente la batteria sono necessarie circa 5 ore.
- Quando il LED è acceso fisso, la batteria è completamente carica.
- L'adattatore può riscaldarsi durante la ricarica, è una condizione normale.

USO

- Controllare regolarmente che i cuscinetti delle bocchette e le estremità delle spazzole siano pulite per evitare di graffiare i pavimenti delicati.
- Attenersi alle precauzioni e pertenze d'intervallo per evitare danni (aspirapolvere, tubo).
- Non aspirare oggetti caldi o accesi se l'adattatore di ricarica è collegato alla presa di corrente.
- Premere il tasto di regolazione della velocità per impostare la velocità massima. Premere di nuovo per impostare la velocità minima.
- Se la spazzola per pavimenti smette in posizione bloccata, con il pulsante sulla parte del manico della bocchetta premuto per sbloccarla. Se l'aspirapolvere viene riportato in posizione verticale, la spazzola si sbloccia nuovamente.
- La bocchetta a lama consente di aspirare in punti difficili da raggiungere. Premere il pulsante LED sulla spazzola per spazzola di cambiare di velocità. Nuovamente tutto lo spazzolo Premi pulsante.

DATI TECNICI

Tipo di apparecchio	Aspirapolvere cordless
Modello	SC-1990
Autonomia di funzionamento massimo	Basso velocità 40 minuti Alta velocità 24 minuti
Tempo massimo di carica	Circa 5 ore
Batteria ricaricabile	Ioni 21,6 V 2500 mAh Liion
Alimentatore	Input: alimentatore 100-240 V ~ 50/60 Hz Uscita: alimentatore 27 V ⎓ 0,6A, 0,8W
Capacità	1,1 L
Assorbimento	500 W

PULIZIA E MANUTENZIONE

- Assicurarsi di seguire regolarmente il uomo della polvere e di pulire il filtro.
- Si raccomanda di pulire/sostituire l'apparecchio aspira il contenuto della spazzola dopo ogni utilizzo. Il pulizia/sostituzione di ciascun dei componenti garantisce.
- Il contenitore della polvere è stato dotato di una protezione in plastica per ridurre la polvere. Per effettuare questa operazione, rimuovere il filtro in modo antipolvere per rimuovere dal dorso posteriore. Pulire e asciugare il contenitore in modo corretto. Non è quanto di blocca.
- Sciacquare il filtro con acqua fredda e lasciarlo asciugare per almeno 24 ore.
- Sostituire il filtro e il contenitore riasciugati, altrimenti, affine l'aspirapolvere sia di nuovo pronto per il uso.
- Non immergere mai il dispositivo in acqua, il dispositivo e le sue parti non sono resistenti all'acqua.
- Avvertenza! l'apparecchio è dotato di spazzola sulla metà alta, che potrebbe causare danni di varia natura (graffi, rumore, vibrazioni).
- Verificare che l'apparecchio sia spento prima di spinte il tasto del pulsante spazzola, estrarre il cavo e la spina.
- Pulire la spazzola per pavimenti dopo ogni utilizzo. Pulire la spazzola per pavimenti. Quindi estrarre il gruppo spazzole dalla spazzola per pavimenti. Rimuovere eventuali fibre/capelli/sporcizia dagli dei gruppo spazzole. Non bloccare mai i fori/ventilatore durante l'aspirazione.
- Non aspirare materiali infiammabili.

RISOLUZIONE DEI PROBLEMI

Sintomo	Possibile causa	Soluzione
Aspirapolvere non si accende	1. Mancanza di corrente nella collegato contenitore	1. Determinare la presenza di corrente nella presa di corrente. Collegare un'altra apparecchiatura, ad esempio una lampada, per controllare la presa elettrica. Contattare l'azienda elettrica
	Il cavo di ricarica non è stato correttamente	2. Controllare che il cavo di ricarica della batteria sia saldamente fissato all'ingresso dell'aspirapolvere
Aspirazione è scarsa	1. Ingresso ostruito o sporco	Sostituire o pulire il filtro
	2. Il contenitore raccoglipolvere è quasi pieno	Svuotare il contenitore raccoglipolvere, per la pulizia/sostituzione del filtro antipolvere fare riferimento al "Pulizia e manutenzione"
	Filtro lavabile è sporco	Pulire il filtro lavabile, per la pulizia/sostituzione del filtro antipolvere fare riferimento al "Pulizia e manutenzione"

Spazzola per pavimenti	Vitti pavimento sono bloccate	Controlla e pulisci le viti
	Ingranaggi non funzionano	Controlla ingranaggi non funzionano
	Filtri intasati	Pulisci o sostituisci i filtri
Scarica elettrica	Cavo danneggiato	Controlla il cavo
	Spazzole non sono a contatto con il pavimento	Regolare le spazzole per pavimenti
Scarica elettrica	Cavo danneggiato	Controlla il cavo
	Spazzole non sono a contatto con il pavimento	Regolare le spazzole per pavimenti
Spazzola per pavimenti non funziona	Cavo danneggiato	Controlla il cavo
	Spazzole non sono a contatto con il pavimento	Regolare le spazzole per pavimenti

SIMBOLO

Simbolo	Significato
Simbolo di raccolta di pile, batterie e cellule	Smaltire pile e batterie secondo "Pulizia e manutenzione"

AVVERTENZE

Attenzione! Il pericolo di soffocamento! Non deve essere smaltito con rifiuti domestici. Informare del suo utilizzo di rifiuto, che deve essere consegnato presso i punti di raccolta per rifiuti di apparecchiature elettriche ed elettroniche per non danneggiare l'ambiente. Il materiale di imballaggio è realizzato in materiali ecologici, che possono essere riciclati. Il riciclo degli elettrodomestici usati e in disuso aiuta a contribuire alla protezione del nostro ambiente. Contattare le autorità locali per informazioni sugli smaltimenti corretti di rifiuti domestici.

La direttiva europea per le batterie (2006/66/CE) stabilisce che non è consentito smaltire le batterie nei rifiuti domestici. Tuttavia le batterie usate devono essere portate presso per l'smaltimento. Le batterie scariche possono essere conferite negli appositi contenitori presso i rivenditori o presso le autorità locali. Per il rispetto dell'ambiente e della salute ed un'adeguata, le batterie di filo devono essere rimosse dal prodotto e può devono essere protetti con nastro isolante o chiusi mezzi per prevenire cortocircuiti.

Tutte le informazioni e le parti rimanenti sono disponibili sul sito www.tristar.eu

SV Instruktionshandbok

SÄKERHETSANVISNINGAR

- Om dessa säkerhetsanvisningar ignoreras kan fler skador uppstå och du riskerar att förlorar garantin för eventuella skador som uppkommer.
- Om nätstadsten är skadad måste den bytas ut av tillverkaren, dess servicerepresentant eller liknande kvalificerade personer för att undvika fara.
- Flytta aldrig apparaten genom att dra den i sladden och se till att sladden inte kan trassla in sig.
- Apparaten måste placeras på en stabil, jämn yta.
- Använd aldrig apparaten obevakad när den är ansluten till vägguttaget.
- Denna apparat får endast användas för hushållsändamål och endast för det syfte den är konstruerad för.
- För att undvika elektriska stötar ska du aldrig sänka ned sladden, stickkontakten eller apparaten i vatten eller någon annan vätska.
- Kontakten måste avlägsnas från vägguttaget före rengöring och underhåll av apparaten.
- Barn får inte leka med apparaten.
- Apparaten kan användas av barn från och med 8 års ålder och av personer med ett fysiskt, sensoriskt eller mentalt handikapp eller brist på erfarenhet och kunskap om de övervakas eller instruerats om hur apparaten ska användas på ett säkert sätt och förstår de risker som kan uppkomma. Barn får inte leka med apparaten. Rengöring och underhåll ska inte utföras av barn utan tillsyn.

SÄKRA HELTAVSTÄNGNING

- Kvävningsrisk! Håll förpackningsmaterialet borta från barn och djur.
- Håll enheten, dessutom och stickkontakten borta från vatten eller andra vätskor för att undvika risk för elstöter. Rör aldrig vid stickkontakt, sladd eller enheten med våta eller fuktiga händer.
- Håll djur, hår, smycken, lösa kläder, fingrar och alla andra kroppsdelar borta från rörliga delar och öppningar på apparaten när den används. De kan fastna i dammsugaren. Om något fastnar i dammsugaren ska du stänga av apparaten direkt.
- Se upp så att du inte ramlar när du dammsuger trappor.
- Ha stabila skor på dig under användningen.
- Använd och förvara enheten utom räckhåll för barn. Felaktig användning kan leda till skador och elstöter. Barn får inte komma i kontakt med sladdar.

AVSEDD ANVÄNDNING

- Apparaten får enbart användas i hemmet, den lämpar sig inte för industriell eller kommersiell användning.
- Använd den enbart på golvytor med normal nedsmutsning, korthårig matter eller stoppade möbler. All annan användning är icke-avsedd och är förbjuden.
- Apparaten får inte användas för att rengöra:
  - människor, djur, utsatt eller blottadeg på kroppen
  - Apparaten av alla tillbehör under hela kroppen av det hus
  - Gäsande eller brinnande föremål som aska, vid, glödande cigaretter, tändstickor eller mycket lätt antändliga ämnen.
  - Vattenrock alla andra vätskor
  - Spetsiga föremål som trasiga glasskar spikar.
  - Fint damm, hyggsmen.

Skadade delar Om apparaten eller dess tillbehör är skadade, ska apparaten inte användas förrän den har reparerats av en kvalificerad fackman eller av en av tillverkaren utsedd person.

Ingenting ska kast pint pinnskorsen

Ingenting ska kast pint pinnskorsen

Om du inte vill ha den längre ska du kasta den i en lämplig insamlingsplats för elektriska och elektronisk utrustning. Du kan lämna den till en av de insamlingsplatser som finns i din kommun. Genom att lämna in den i en av de insamlingsplatser som finns i din kommun bidrar du till att undvika eventuella negativa konsekvenser för miljön och hälsan som annars kan uppstå om den inte hanteras på ett korrekt sätt. Du kan ge dig till en av de insamlingsplatser som finns i din kommun för att lämna in den. Om det inträffar att du köper en ny produkt som ska ersätta den gamla produkten ska du lämna den gamla produkten till en av de insamlingsplatser som finns i din kommun för att den ska kunna

6. Zásobník na prach
7. Filtračný kužeľ
8. Tlačidlo uvoľnenia zásobníka na prach
9. Hlava na podlahu (elektrická kefa)
10. Štrbinový nástroj a kefa v jednom
11. Tubica
12. Umývateľný filter (vnútorný prachový filter)

PRED PRVÝM POUŽITÍM

Inštalácia spotrebiča

- Spotrebič a príslušenstvo vyberte z krabice. Zo spotrebiča odstráňte nálepky, ochrannú fóliu alebo plastové vrecko.
- Vyberateľnú batériu vložte do zadnej strany jednotky vysávača.
- Jeden koniec rúry vložte do hlavy na podlahu a druhý koniec do vysávača.

Nabíjanie

- Zapojte napájací adaptér do batérie vysávača a napájacej zásuvky.
- LED indikátor batérie bude počas nabíjania blikať. Keď je batéria nabitá doplna, LED dióda bude svietiť.
- Pred prvým použitím batériu vysávača úplne nabite.
- Úplne nabitie batérie potrvá približne 5 hodín.
- Pokiaľ je batéria úplne nabitá, LED zostane svietiť.
- Adaptér sa môže počas nabíjania zahriať, je to normálne.

POUŽÍVANIE

- Mali by ste pravidelne kontrolovať, či sú filtre na podlahy nastavené a zásobník nebo čisté, aby ste predišli poškodeniu jemných podláh.
- Držte rukoväť a stlačením spínača vysávač zapnite.
- Spotrebič sa nezapne, pokiaľ je nabíjací adaptér zapojený do sieťovej zásuvky.
- Stlačením tlačidla nastavenia rýchlosti môžete nastaviť maximálnu rýchlosť. Opätovným stlačením nastavíte minimálnu rýchlosť.
- Pokiaľ kefa na podlahu zostane v zamknutej polohe, je to možné vyklopiť opatrným stlačením nohou v požadovanej polohe. Pri opätovnom spotrebiči až do vzpriamenej polohy, kefa sa znovu zamkne.
- Štrbinová dýza sa dá použiť na vysávanie ťažko dostupných miest.
- Vďaka svetlu so svetlom LED môžete ľahko vidieť všetky nečistoty a tmavé miesta.

TECHNICKÉ ÚDAJE

Typ spotrebiča	Bezdrôtový vysávač
Model	SZ-1990
Maximálna doba používania	40 minút pri nízkej rýchlosti, 24 minút pri vysokej rýchlosti
Maximálna doba nabíjania	Približne 5 hodín
Nabíjateľná batéria	Lítium-iónová, 22,2 V, 2200 mAh
Adaptér	Vstup adaptéra: 100 – 240 V, st., 50/60 Hz Výstup adaptéra: 27 V ⎓ 0,5A, 13,5W
Objem	1,1 L
Výkon	130 W

ČISTENIE A ÚDRŽBA

- Uistite sa, že pravidelne vyprázdňujete nádržku na prach a čistite filter.
- Keď stlačíte tlačidlo uvoľnenia zásobníka na prach, odporúčame držať zariadenie nad košom.
- Umývateľný filter vytiahnite z filtračného kužeľa a zásobník na prach vyprázdnite nad košom. Na tento účel otočte filter proti smeru hodinových ručičiek a vytiahnite ho z filtračného kužeľa. Po vyčistení ho vráťte späť a otočením v smere hodinových ručičiek ho zaistite.
- Poklepte filter o kôš, aby ste z neho odstránili všetky nečistoty.
- Filter opláchnite teplou vodou a nechajte ho vyschnúť aspoň 24 hodín.
- Filter a zásobník na prach znovu nainštalujte a vysávač používajte iba v prípade, že sú filtre správne umiestnené.
- Nikdy neponárajte zariadenie do vody, zariadenie a rôzne súčasti a súčiastky nie sú vhodné na umývanie v umývačke riadu.
- Výstraha! Zariadenie obsahuje hnanú lištu s kartáčom. Toto preto môže spôsobiť rôzne zranenia ľudí, zvierat a predmetov.
- Uistite sa, že je zariadenie vypnuté, keď otvárate uzáver lišty a kartáča, vyberiete alebo budete čistiť lištu s kartáčom.
- Stlačte páčku na ľavej strane hlavy na podlahu. Potom tyč kefy vyberte z hlavy na podlahu. Odstráňte všetky nečistoty a vlasy zachytené okolo tyče kefy.
- Nikdy neblokujte výpust, keď je zariadenie v prevádzke a pripojené k elektrickej sieti.
- Nikdy nevysávajte horľavé a zápalné tekutiny.

RIEŠENIE PROBLÉMOV

Príznak	Možná príčina	Riešenie
Vysávač sa nenabíja	Sieťový adaptér nie je bezpečne pripojený	Sieťový adaptér pripojte k nabíjaciemu portu na hlavnom telese vysávača podľa pokynov v časti „Nabíjanie"
	Akumulátor nie je dôkladne pripojený	Skontrolujte, či je akumulátor zachytený na hlavnom telese vysávača
Slabé sanie	Upchatý prívod vzduchu	Odpojte nadstavec a odstráňte blokovanie
	Zásobník na prach je takmer plný	Vyprázdnite zásobník na prach podľa pokynov v časti „Čistenie a údržba"
	Umývateľný filter je upchatý	Umývateľný filter vyčistite podľa pokynov v časti „Čistenie a údržba"
Kefový nadstavec sa nedáča	Kefový nadstavec je upchatý mnohými vlasmi, prachom a nečistotami	Kefu na podlahu vyčistite podľa pokynov v časti „Čistenie a údržba"

PROSTREDIE

Toto zariadenie by sa nemalo dávať do domového odpadu po skončení životnosti, musí sa odovzdať v recyklačnom centre, ktoré sa recykluje elektrické a elektronické domáce zariadenia. Tento symbol na spotrebiči, v návode na obsluhu a na obale upozorňuje na túto dôležitú skutočnosť. Materiály použité v tomto spotrebiči je možné recyklovať. Recykláciou použitých domácich spotrebičov významnou mierou prispievate k ochrane životného prostredia. Informácie o zberných miestach vám poskytnú miestne úrady.

Európska smernica pre batérie (2006/66/EC) hovorí, že je je povolené zahadzovať batérie spolu s domovým odpadom. Môžu obsahovať látky, ktoré sú škodlivé pre životné prostredie. Vybité batérie môžete odovzdať na miestnych, verejných zberných miestach alebo v miestnom elektrom pomocou izolačnej pásky alebo nejakým iným spôsobom.

Všetky dostupné informácie a náhradné diely môžete nájsť na www.[illegible]

RU

ИНСТРУКЦИИ ПО ТЕХНИКЕ БЕЗОПАСНОСТИ

- Производитель не несет ответственности за ущерб в случае несоблюдения правил техники безопасности.
- Во избежание опасных ситуаций для замены поврежденного кабеля питания рекомендуется обратиться к производителю, его сервисному агенту или другим достаточно квалифицированным специалистам.
- Не перемещайте устройство за кабель питания, а также следите за тем, чтобы кабель не перекручивался.
- Установите устройство на устойчивой ровной поверхности.
- Не оставляйте подключенное к источнику питания устройство без присмотра.
- Данное устройство предназначено только для использования в бытовых условиях и только по назначению.
- Во избежание поражения электрическим током не погружайте шнур электропитания, штепсель или устройство в воду или любую другую жидкость.
- Перед очисткой или обслуживанием устройства выньте вилку шнура питания из розетки.
- Не позволяйте детям играть с устройством.
- Данное устройство может использоваться детьми в возрасте от 8 лет и людьми с ограниченными физическими, сенсорными и умственными способностями или не имеющими соответствующего опыта или знаний, только при условии, что за их действиями осуществляется контроль или они знакомы с техникой безопасной эксплуатации устройства, а также понимают связанные с этим риски. Не позволяйте детям играть с устройством. Очистка и обслуживание устройства могут выполняться детьми только под присмотром взрослых.

ИНСТРУКЦИИ ПО ТЕХНИКЕ БЕЗОПАСНОСТИ

- Опасность удушья! Храните упаковку вне досягаемости детей и животных.
- Во избежание поражения электрическим током не допускайте попадания воды и других жидкостей на устройство, внутрь него, на шнур электропитания и штепсель. Запрещается прикасаться к штепселю, шнуру электропитания или устройству влажными руками.
- Следите за тем, чтобы домашние животные, волосы, украшения, свободные детали одежды, пальцы и другие части тела не попали в движущиеся части или отверстия работающего устройства. Они могут застрять в нем. Если это произошло, немедленно выключите устройство.
- При уборке лестниц будьте особенно осторожны, чтобы не упасть.
- Во время использования устройства носите жесткую обувь.
- Используйте и храните устройство вне досягаемости детей. Нарушение правил использования может привести к травмам или поражению электрическим током. Шнур питания также следует хранить в недоступном для детей месте.

НАДЛЕЖАЩЕЕ ИСПОЛЬЗОВАНИЕ

- Устройство должно использоваться только в бытовых условиях. Оно не предназначено для применения в промышленных или коммерческих целях.
- Используйте устройство только для очистки обычных загрязнений на полах с твердым покрытием, коротковорсовых коврах и мягкой мебели. Остальные способы применения считаются ненадлежащими и запрещены.
- Устройство запрещено использовать в следующих целях:
  - для очистки поверхности тел людей и животных, растений и надетых предметов одежды; не допускайте попадания частей тела и волос в устройство;
  - для сбора тлеющих или горящих материалов, таких как горячая зола, угли, зажженные сигареты, спички, а также легковоспламеняемых веществ;
  - для сбора острых предметов, например осколков стекла или иголок;
  - для сбора мелкодисперсной и строительной пыли.
- Используйте и храните устройство только в закрытых помещениях. Запрещается использовать его вне помещения, в помещениях с высоким уровнем влажности и на горячих поверхностях.
- Каждый раз перед использованием проверяйте устройство и принадлежности на отсутствие повреждений. Запрещается использование при наличии видимых повреждений устройства, шнура электропитания, штепселя или фильтра. Не пытайтесь самостоятельно чинить устройство или заменять его детали. В случае повреждения обратитесь в сертифицированный ремонтный центр или службу поддержки поставщика.
- Не используйте устройство в случае возникновения неисправности, после всасывания жидкостей или предметов либо после его падения. Обратитесь в сертифицированный ремонтный центр.
- Разрешается использовать только правильно и полностью собранное устройство.
- Не подвергайте устройство воздействию высоких и низких температур, резких перепадов температуры, открытого пламени, прямых солнечных лучей и влаги.
- Не ставьте на устройство тяжелые предметы.
- Опустошайте контейнер для пыли после каждого использования. Кроме того, необходимо регулярно чистить фильтры.
- Перед тем как снова устанавливать контейнер для пыли, пылевой фильтр и выпускной фильтр в устройство, дождитесь, пока они полностью высохнут.
- Используйте только оригинальные запчасти, предоставляемые поставщиком.
- Когда устройство не используется, храните его в прохладном сухом месте, недоступном для детей и животных.
- Запрещается заполнять контейнер для пыли жидкостями.

ПРЕДУПРЕЖДЕНИЯ ПО ОБРАЩЕНИЮ С АККУМУЛЯТОРАМИ

- Зарядку перезаряжаемого аккумулятора можно выполнять только под наблюдением взрослого.
- Не пытайтесь вскрывать перезаряжаемый аккумулятор или аккумуляторный блок: внутри нет деталей, которые могли бы подлежать ремонту.
- Запрещается разбирать, сжигать или замыкать аккумулятор или аккумуляторный блок. Используйте в качестве сменного только оригинальный аккумулятор. Использование другой модели может привести к возгоранию или взрыву.
- Аккумулятор находится в герметичном корпусе и не представляет опасности в обычных условиях эксплуатации. Если из аккумулятора начинает вытекать жидкость, то не трогайте ее, а в случае попадания или контакта с кожей или глазами немедленно обратитесь к врачу.
- Утечка аккумулятора может привести к повреждению устройства. Немедленно выполните очистку батарейного отсека, избегая жидкости контакта с кожей.
- Запрещается хранить аккумулятор в условиях чрезмерно высокой или низкой температуры. Устройство, в котором установлен слишком горячий или холодный аккумулятор, может временно не работать даже при полном уровне его заряда.
- Запрещается сжигать аккумуляторы, так как они могут взорваться. Повреждение аккумулятора также может привести к его взрыву. Утилизацию аккумулятора следует выполнять только в соответствии с правилами местного законодательства. Запрещается утилизировать вместе с бытовыми отходами.

ОПИСАНИЕ КОМПОНЕНТОВ

1. Светодиодный индикатор зарядки
2. Кнопка настройки частоты вращения
3. Выключатель
4. Съемная заряжаемая аккумуляторная батарея
5. Световой индикатор аккумуляторной батареи
6. Пылесборник
7. Конус фильтра
8. Кнопка снятия пылесборника
9. Насадка для пола (электрощетка)
10. Щелевая насадка и щетка, 2 в 1
11. Трубка
12. Моющийся фильтр (внутри пылевого фильтра)

ПЕРЕД НАЧАЛОМ ИСПОЛЬЗОВАНИЯ

Установка устройства

- Извлеките устройство и принадлежности из упаковки. Удалите с устройства наклейки, защитную пленку или пластик.
- Установите съемный аккумулятор в заднюю стенку пылесоса.
- Вставьте один конец трубки в насадку для пола, а другой — в пылесос.

Зарядка

- Подключите адаптер зарядного устройства к аккумулятору пылесоса и вставьте его в розетку.
- Индикатор заряда аккумулятора начнет мигать. Когда аккумуляторная батарея полностью зарядится, индикатор будет светиться.
- Перед первым включением пылесоса аккумулятор рекомендуется зарядить полностью.
- На полную зарядку аккумуляторной батареи потребуется примерно 5 часов.
- При полном уровне заряда индикатор аккумуляторной батареи будет светиться.
- Во время зарядки адаптер может нагреваться, что не является неисправностью.

щеткой, чтобы не допустить появления царапин на некоторых типах покрытий полов.
- Для включения пылесоса возьмите его за ручку и нажмите на выключатель.
- Если адаптер зарядного устройства подключен к розетке, то устройство включить не получится.
- Нажмите кнопку настройки частоты вращения, чтобы выбрать максимальную частоту вращения. Нажмите кнопку еще раз, чтобы выбрать минимальную частоту вращения.
- Если щетка для пола находится в фиксированном положении, то осторожно поверните ее в необходимое положение нажатием ногой. При повторной установке устройства в прямое положение щетка снова зафиксируется.
- Для доступа к неудобным местам на пылесос можно установить щелевую насадку.
- Благодаря светодиодной подсветке на щетке делать уборку удобно даже при плохом освещении.

ТЕХНИЧЕСКИЕ СВЕДЕНИЯ

Тип устройства	Беспроводной пылесос
Модель	SZ-1990
Максимальное время непрерывной работы	40 минут на низкой частоте вращения или 24 минут на высокой частоте вращения
Максимальное время зарядки	Около 5 часов
Аккумуляторная батарея	Литий-ионная 22,2 В, 2200 мА·ч
Адаптер	Вход адаптера: 100–240 В, 50/60 Гц Выход адаптера: 27 В, ⎓ 0,5А, 13,5 Вт
Емкость	1,1 л
Мощность	130 Вт

ОЧИСТКА И ОБСЛУЖИВАНИЕ

- Регулярно опорожняйте контейнер для пыли и выполняйте очистку фильтров.
- Поместите устройство над мусорной корзиной перед тем, как нажать кнопку разблокировки пылесборника.
- Выньте моющийся фильтр из конуса фильтра и опорожните контейнер для пыли в мусорное ведро. Для этого сначала поверните фильтр против часовой стрелки, а затем выньте его из конуса фильтра. После очистки установите фильтр на место и поверните по часовой стрелке до щелчка.
- Вытряхните мусор и пыль из фильтра над ведром.
- Промойте фильтр теплой водой и оставьте его сушиться в течение не менее 24 часов.
- Установите фильтр и контейнер для пыли на место. Пылесос разрешается включать только при условии правильной установки фильтров.
- Не погружайте устройство в воду; устройство и его различные компоненты не предназначены для очистки в посудомоечной машине.
- Предупреждение! Устройство оснащено приводной щеткой. Она может быть опасной для людей, животных и предметов.
- Перед тем как открыть фиксатор для снятия и очистки щетки, выключите устройство.
- Нажмите на фиксатор щетки, расположенный слева от насадки для пола. Затем снимите щетку с насадки для пола. Удалите скопившиеся на щетке остатки загрязнений или волос.
- Запрещается закрывать выходные отверстия во время работы пылесоса.
- Запрещается пылесосить воспламеняемые жидкости.

ПОИСК И УСТРАНЕНИЕ НЕИСПРАВНОСТЕЙ

Проблема	Возможная причина	Решение
Пылесос не заряжается.	Сетевой адаптер питания плохо подключен.	Подключите сетевой адаптер питания к зарядному разъему на корпусе пылесоса, следуя инструкциям в разделе «Зарядка».
	Аккумуляторная батарея ненадежно закреплена.	Убедитесь, что аккумуляторная батарея ненадежно закреплена в корпусе пылесоса.
Пылесос плохо всасывает.	Воздухозаборное отверстие засорено.	Снимите насадку и очистите воздухозаборное отверстие.
	Пылесборник почти заполнен.	Опорожните пылесборник (см. раздел «Очистка и обслуживание»).
	Моющийся фильтр заблокирован.	Очистите моющийся фильтр (см. раздел «Очистка и обслуживание»).
Щетка не вращается.	Щетка заблокирована из-за накопившейся пыли, волос и мусора.	Очистите щетку (см. раздел «Очистка и обслуживание»).

ЗАЩИТА ОКРУЖАЮЩЕЙ СРЕДЫ

По истечении срока службы не выбрасывайте данное устройство с бытовыми отходами. Вместо этого его необходимо сдать в центральный пункт переработки электрических или электронных бытовых приборов. На этот важный момент указывает данный символ, используемый на устройстве, в руководстве по эксплуатации и на упаковке. Используемые в данном устройстве материалы подлежат вторичной переработке. Способствуя вторичной переработке бытовых приборов, вы вносите огромный вклад в защиту окружающей среды. Информацию о ближайшем пункте сбора таких приборов можно узнать в органах местного самоуправления.

Батареи запрещено утилизировать вместе с пищевыми отходами и в соответствии с Европейской директивой о батареях (2006/66/EC). Они могут содержать вещества, вредные для окружающей среды. Разряженные батареи можно передать в местный пункт приема или центральный пункт вторичной переработки отходов. Во избежание перегрева в результате короткого замыкания необходимо вынимать литиевые батареи из изделия и заклеивать контакты изоляционной лентой или другим средством против короткого замыкания.

Вся доступная информация и сведения о запчастях приведены на веб-сайте www.[illegible]