TRISTAR

EN User manual
NL Gebruiksaanwijzing
FR Manuel de l'utilisateur
DE Benutzerhandbuch
PL Instrukcja obsługi
CS Uživatelská příručka

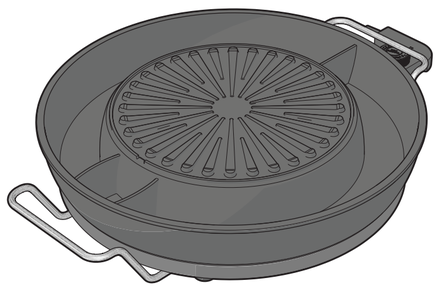

Electric Hot Pot and Grill Set

PZ-9131

WWW.TRISTAR.EU
Tristar Europe B.V. | Jules Verneweg 87
5015 BH Tilburg | The Netherlands

06/2022

A

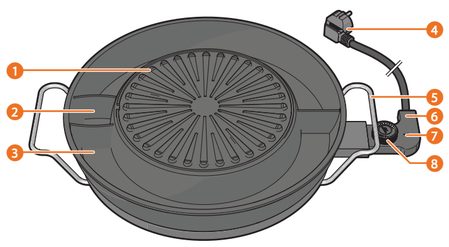

EN User manual

Electric Hot Pot and Grill Set

FOREWORD

About this document

This user manual contains all the information for correct, safe, and efficient use of the appliance.
Ensure you have fully read and understood the instructions in this user manual before you use the appliance.
Always store this user manual in a safe place near the appliance for future reference.

Original instructions

This manual is originally written in English. All other languages are translated documents.

Support

For spare parts and more information about the appliance, please visit www.tristar.eu.

Symbols used

Symbol	Description
WARNING	Signal word used to indicate a potentially hazardous situation which, if not avoided, could result in death or serious injury.
CAUTION	Signal word used to indicate a potentially hazardous situation which, if not avoided, could result in minor or moderate injury.
NOTICE	Signal word used to address practices not related to physical injury.
ℹ	Indicates additional information or emphasis on an instruction.

APPLIANCE DESCRIPTION

About this appliance

The Tristar PZ-9131 is an electric hot pot and grill set suitable for cooking different types of food. The centre griddle can be used for grilling food. The outer ring can be used for hot pot cooking, deep frying, fondueing or boiling food. The appliance is equipped with a thermostat for easy temperature regulation. Easily adjust the temperature with the rotary thermostat switch.

Intended use

This appliance is intended for indoor use only.
This appliance is intended exclusively for domestic, non-commercial use.
This appliance is intended to be used in household and similar applications such as:
- staff kitchen areas in shops, offices and other working environments;
- farm houses;
- by clients in hotels, motels, and other residential type environments;
- bed and breakfast type environments.

This appliance is not intended for use by persons (including children) with reduced physical, sensory or mental capabilities, or lack of experience and knowledge, unless they have been given supervision or instruction concerning use of the appliance by a person responsible for their safety.
Any use of the appliance other than described in this user manual is regarded as misuse and may cause injury or damage to the appliance and void the warranty.

Technical specifications

Appliance name	Electric Hot Pot and Grill Set
Article number	PZ-9131
Dimensions (l × w × h)	90 × 370 × 670 mm
Weight	3.75 kg
Power supply	220 – 240 V~ 50Hz
Maximum electrical power	1800 W
Power consumption in use	1800 W
Power consumption standby	N/A

Main parts (see image A)

1. Griddle
2. Grease collector
3. Hot pot/deep fry/fondue/boiling compartments
4. Power cable
5. Handle
6. Thermostat plug
7. Thermostat indicator LED
8. Rotary thermostat switch

SAFETY

Safety symbols

Symbol	Description
	Indication for a hot surface. Contact may cause burns. Do not touch.

Safety precautions

WARNING

Safety hazard due to unintended use:
- Only use the appliance as described in this user manual.
- Never use the appliance if there are visible signs of damage or defects. Always replace a damaged or defective appliance immediately.
- Never make any adjustments to the appliance. Adjustments may affect safety, warranty and proper operation.

Explosion hazard due to heat radiation:
- Never use the appliance near explosive substances.

Electric shock hazard due to short-circuiting:
- Never immerse the appliance in water or other liquids or place it in a dishwasher.
- Never open the appliance. The appliance may only be opened for maintenance by an authorised technician.
- Never lift the appliance by the power cable. Lifting the appliance by the power cable may damage the power cable. Only lift the appliance by holding the base.
- Never replace the power cable yourself. Always let the manufacturer, its service agent or a similarly qualified person replace the power cable.

Safety hazard for children:
- Children should be supervised to ensure that they do not play with the appliance.
- Keep the power cable out of reach from children under 8 years of age.
- Cleaning and user maintenance shall not be done by children without supervision

Fire hazard due to overheating:
- Always place the appliance on a stable, flat, heat and moisture resistant surface.
- Never leave the appliance unattended when in use. Only use the appliance under supervision. Switch off the appliance and remove the power cable from the power outlet when you leave the room.
- Never use the appliance on or near other heating objects.
- Always clean all surfaces that come into contact with foods after use.

Fire hazard due to short-circuiting:
- Never drop the appliance and avoid bumping. Excessive vibrations can lead to loosened connections and can influence proper functioning of the appliance. Stop using the appliance if the appliance has been dropped.
- Never use the appliance with an external timer or separate remote control system.
- Never connect any other appliance with high power consumption to the same group.

CAUTION

Burning hazard due to heat:
- Parts of the appliance may become hot during use. Only touch the rotary thermostat switch or handles when using the appliance.
- Never move the appliance when in use. Always let the appliance cool down after use before handling the appliance.

NOTICE

Risk of damaging the appliance:
- Never use aggressive chemical cleaning agents that can damage the appliance when cleaning the appliance.
- Only use original accessories from the manufacturer.
- Never use any sharp or metal objects when cleaning the appliance. Sharp or metal objects can damage the non-stick coating of the appliance.
- Never place anything on top of the appliance.

USE

Before first use

Clean the **griddle A1**, **grease collector A2**, and **hot pot/deep fry/fondue/boiling compartments A3** with a soft, damp cloth.

Preparation

Place the appliance on a stable, flat, heat and moisture resistant surface with a minimal of 15 cm free space around the appliance.

Using the appliance

ℹ When using the appliance, some noise may occur. This is normal and is caused by the heating element of the appliance.
1. Plug the **power cable A4** into a power outlet.
2. Set the **rotary thermostat switch A8** to the desired temperature.

The **thermostat indicator LED A7** lights up when the appliance is heating up.
3. Wait 5 – 10 minutes for the appliance to heat up.

The appliance is ready for use when the **thermostat indicator LED A7** switches off.
ℹ The **thermostat indicator LED A7** switches off and on during use, which means the automatic temperature regulation is active.

CLEANING AND MAINTENANCE

Clean the appliance after each use.
1. Unplug the **power cable A4** from the power outlet.
2. Let the appliance cool down.
3. Unplug the **thermostat plug A6** from the appliance.
4. Clean the **griddle A1**, **grease collector A2**, and **hot pot/deep fry/fondue/boiling compartments A3** with a soft, non-scraping sponge and a mild detergent.

ℹ Very dirty parts of the appliance can be cleaned by rinsing them with hot water to loosen persistent dirt.
5. Clean the **thermostat plug A6** with a soft, dry cloth.
6. Dry all parts with a soft, dry cloth.

STORAGE

1. Unplug the **power cable A4** from the power outlet.
2. Let the appliance cool down.
3. Store the appliance in a dry and enclosed space and in the original packaging to ensure safe storage and protection against dust, moist or other filth.

DISPOSAL

Follow the local regulations when you need to dispose the appliance.
To prevent possible harm to the environment or human health from uncontrolled waste disposal, recycle the appliance responsibly to promote the sustainable reuse of material resources.

NL Gebruiksaanwijzing

Elektrische kookpot en grillset

VOORWOORD

Over dit document

Deze gebruiksaanwijzing bevat alle informatie voor juist, veilig en doelmatig gebruik van het apparaat.
Lees en begrijp de aanwijzingen in deze gebruiksaanwijzing volledig voordat je het apparaat gebruikt.
Bewaar deze gebruiksaanwijzing steeds op een veilige plaats in de buurt van het apparaat voor toekomstige raadpleging.

Oorspronkelijke instructies

Deze handleiding is oorspronkelijk geschreven in het Engels. Alle andere talen zijn vertaalde documenten.

Ondersteuning

Voor onderdelen en meer informatie over het apparaat kun je terecht op www.tristar.eu.

Gebruikte pictogrammen

Pictogram	Beschrijving
WAARSCHUWING	Signaalwoord dat gebruikt wordt om een mogelijk gevaarlijke situatie aan te geven die, als deze niet vermeden wordt, ernstige verwondingen of de dood tot gevolg kan hebben.
LET OP	Signaalwoord dat gebruikt wordt om een mogelijk gevaarlijke situatie aan te geven die, als deze niet vermeden wordt, lichte of matige verwondingen kan veroorzaken.
OPMERKING	Signaalwoord gebruikt voor het benoemen van praktijken niet gerelateerd aan fysiek letsel.
ℹ	Wijst op aanvullende informatie of het benadrukken van een instructie.

BESCHRIJVING APPARAAT

Over dit apparaat

De Tristar PZ-9131 is een elektrische kookpot en grillset, geschikt voor het bereiden van verschillende soorten voedsel. De middelste bakplaat kan gebruikt worden om voedsel te grillen. De buitenste ring kan gebruikt worden voor koken in een hete pan, frituren, fonduen of koken van voedsel. Het apparaat is voorzien van een thermostaat om de temperatuur gemakkelijk te regelen. Regel eenvoudig de temperatuur met de draaiknop van de thermostaat.

Beoogd gebruik

Dit apparaat is uitsluitend bedoeld voor gebruik binnenshuis.
Dit apparaat is uitsluitend bedoeld voor huishoudelijk, niet-commercieel gebruik.
Dit apparaat is bedoeld om gebruikt te worden in huishoudelijke en soortgelijke toepassingen zoals:
- personeelskeukenbereiken in winkels, kantoren en andere werkomgevingen;
- boerderijen;
- door klanten in hotels, motels en andere types residentiële omgevingen;
- omgevingen van het type bed and breakfast

Dit apparaat is niet bedoeld voor gebruik door personen (waaronder kinderen) met verminderde lichamelijke, zintuiglijke of geestelijke vermogens, of gebrek aan ervaring en kennis, tenzij zij onder toezicht staan of instructies hebben gekregen betreffende het gebruik van het apparaat van een persoon die verantwoordelijk is voor hun veiligheid.
Elk gebruik van het apparaat anders dan beschreven in deze gebruiksaanwijzing wordt beschouwd als verkeerd gebruik en kan letsel of schade aan het apparaat veroorzaken en de garantie ongeldig maken.

Technische specificaties

Naam apparaat	Elektrische kookpot en grillset
Artikelnummer	PZ-9131
Afmetingen (l × b × h)	90 × 370 × 670 mm
Gewicht	3,75 kg
Voeding	220 – 240 V~ 50Hz
Maximale elektrische vermogen	1800 W
Stroomverbuik tijdens gebruik	1800 W
Stroomverbruik stand-by	N.v.t.

Belangrijkste onderdelen (zie afbeelding A)

1. Bakplaat
2. Vetopvangbak
3. Hete pot/diepvries/fondue/kookcompartimenten
4. Stroomkabel
5. Handgreep
6. Thermostaatplug
7. Ledindicator thermostaat
8. Draaiknop voor thermostaat

VEILIGHEID

Veiligheidssymbolen

Pictogram	Beschrijving
	Aanwijzing voor een heet oppervlak. Contact kan brandwonden veroorzaken. Niet aanraken.

Veiligheidsvoorzorgsmaatregelen

WAARSCHUWING

Veiligheidsgevaar door onbedoeld gebruik:
- Gebruik het apparaat alleen zoals beschreven in deze gebruiksaanwijzing.
- Gebruik het apparaat nooit als er zichtbare tekenen van schade of gebreken zijn. Vervang een beschadigd of defect apparaat altijd onmiddellijk.
- Breng nooit aanpassingen aan het apparaat aan. Afstellingen kunnen de veiligheid, garantie en goede werking beïnvloeden.

Explosiegevaar door warmtestraling:
- Gebruik het apparaat nooit in de buurt van explosieve stoffen.

Gevaar voor elektrische schokken door kortsluiting:
- Dompel het apparaat nooit onder in water of andere vloeistoffen en plaats het ook niet in de afwasmachine.
- Maak het apparaat nooit open. Het apparaat mag alleen door een erkende technicus geopend worden voor onderhoud.
- Til het apparaat nooit op aan de voedingskabel. Als je het apparaat aan de voedingskabel optilt, kun je de voedingskabel beschadigen. Til het apparaat alleen op door de voet vast te houden.
- Vervang nooit zelf de voedingskabel. Laat de voedingskabel altijd vervangen door de fabrikant, diens service-agent of een even gekwalificeerde persoon.

Veiligheidsgevaar voor kinderen:
- Kinderen moeten onder toezicht staan om ervoor te zorgen dat ze niet met het apparaat spelen.
- Houd het netsnoer buiten bereik van kinderen jonger dan 8 jaar.
- Reiniging en gebruikersonderhoud mogen niet door kinderen zonder toezicht worden gedaan

Brandgevaar door oververhitting:
- Zet het apparaat altijd op een stabiele, vlakke, hitte- en vochtbestendige ondergrond.
- Zet het apparaat altijd op een stabiele, vlakke, hitte- en vochtbestendige ondergrond. Laat het apparaat nooit onbeheerd achter als het in gebruik is. Gebruik het apparaat alleen onder toezicht. Zet het apparaat uit en haal de voedingskabel uit het stopcontact als je de kamer verlaat.
- Gebruik het apparaat nooit op of in de buurt van andere verwarmingsvoorwerpen.
- reinig na gebruik altijd alle oppervlakken die in aanraking komen met voedsel.

Gevaar voor elektrische schokken door kortsluiting:
- Laat het apparaat nooit vallen en vermijd stoten. Overmatige trillingen kunnen leiden tot losgeraakte verbindingen en kunnen de goede werking van het apparaat beïnvloeden. Gebruik het apparaat niet meer als het gevallen is.
- Gebruik het apparaat nooit met een externe timer of afzonderlijk bedieningssysteem op afstand.
- Sluit nooit een ander apparaat met hoog stroomverbruik op dezelfde groep aan.

LET OP

Verbrandingsgevaar door hitte:
- Delen van het apparaat kunnen tijdens het gebruik heet worden. Raak alleen de draaiknop van de thermostaat of de handgrepen aan als je het apparaat gebruikt.
- Verplaats het apparaat nooit als het in gebruik is. Laat het apparaat na gebruik altijd afkoelen voordat je het hanteert.

OPMERKING

Gevaar voor beschadiging van het apparaat:
- Gebruik bij het schoonmaken van het apparaat nooit agressieve chemische schoonmaakmiddelen die het apparaat kunnen beschadigen.
- Gebruik alleen originele accessoires van de fabrikant.
- Gebruik bij het schoonmaken van het apparaat nooit scherpe of metalen voorwerpen. Scherpe of metalen voorwerpen kunnen de anti-aanbaklaag van het apparaat beschadigen.
- Plaats nooit iets op het apparaat.

GEBRUIK

Voor het eerste gebruik

Maak het **bakplaatje A1**, de **vetopvangbak A2** en **hete pan/diepbakken/fondue/koken compartimenten A3** schoon met een zachte, vochtige doek.

Voorbereiding

Zet het apparaat op een stabiele, vlakke, hitte- en vochtbestendige ondergrond met minimaal 15 cm vrije ruimte rond het apparaat.

Gebruik van het apparaat

ℹ Bij het gebruik van het apparaat kan wat lawaai optreden. Dit is normaal en wordt veroorzaakt door het verwarmingselement van het apparaat.
1. Sluit de **voedingskabel A4** aan op een stopcontact.
2. Draai de **draaiknop van de thermostaat A8** naar de gewenste temperatuur.

De **indicatorled van de thermostaat A7** licht op als het apparaat aan het opwarmen is.
3. Wacht 5 - 10 minuten tot het apparaat is opgewarmd.

Het apparaat is klaar voor gebruik als de **indicatorled van de thermostaat A7** uitgaat.
ℹ De **indicatorled van de thermostaat A7** gaat tijdens gebruik uit en aan, wat betekent dat de automatische temperatuurregeling actief is.

REINIGING EN ONDERHOUD

Reinig het apparaat na ieder gebruik.
1. Verwijder de **voedingskabel A4** uit het stopcontact.
2. Laat het apparaat afkoelen.
3. Haal de **thermostaatstekker A6** uit het apparaat.
4. Maak het **bakplaatje A1**, de **vetopvangbak A2** en **heteluchtpannen/fondue/kookvakken A3** schoon met een zachte, niet schrapende spons en een mild afwasmiddel.

ℹ Erg vuile onderdelen van het apparaat kun je schoonmaken door ze af te spoelen met heet water om hardnekkig vuil los te maken.
5. Maak de **thermostaatstekker A6** schoon met een zachte, droge doek.
6. Maak alle delen droog met een zachte, droge doek.

OPSLAG

1. Verwijder de **voedingskabel A4** uit het stopcontact.
2. Laat het apparaat afkoelen.
3. Bewaar het apparaat in een droge en afgesloten ruimte in de oorspronkelijke verpakking om het veilig op te bergen en te beschermen tegen stof, vocht of ander vuil.

VERWIJDERING

Volg de plaatselijke voorschriften bij de verwijdering van het apparaat.
Om mogelijke schade aan het milieu of de volksgezondheid door ongecontroleerde afvalverwijdering te voorkomen, moet je het apparaat op verantwoorde wijze recyclen om het duurzame hergebruik van materiële hulpbronnen te bevorderen.

FR Manuel de l'utilisateur

Appareil à fondue chinoise avec plancha électrique intégrée

AVANT-PROPOS

Au sujet de ce document

Ce manuel utilisateur contient toutes les informations pour une utilisation correcte, sûre et efficace de l'appareil.
Assurez-vous d'avoir lu et compris les instructions de ce manuel utilisateur dans leur intégralité avant d'utiliser l'appareil.
Rangez toujours ce manuel utilisateur en lieu sûr près de l'appareil pour consultation ultérieure.

Instructions d'origine

Ce manuel est rédigé dans sa version d'origine en anglais. Toutes les autres langues sont des documents traduits.

Assistance

Pour les pièces de rechange et plus d'informations sur l'appareil, veuillez visiter www.tristar.eu.

Symboles utilisés

Symbole	Description
AVERTISSEMENT	Mot de signalement qui sert à indiquer une situation potentiellement dangereuse qui, si elle n'est pas évitée, peut avoir pour résultat la mort ou une blessure grave.
MISE EN GARDE	Mot de signalement qui sert à indiquer une situation potentiellement dangereuse qui, si elle n'est pas évitée, peut avoir pour résultat une blessure légère ou modérée.
AVIS	Mot-indicateur utilisé pour aborder les pratiques sans rapport avec les blessures physiques.
ℹ	Indique des informations supplémentaires ou la mise en valeur d'une instruction.

DESCRIPTION DE L'APPAREIL

Au sujet de l'appareil

Le PZ-9131 Tristar est un appareil multifonction composé d'une marmite à fondue chinoise et d'une plancha électrique, lequel convient à la préparation d'une variété de mets. La plancha centrale peut être utilisée pour faire griller les aliments. L'anneau externe peut être utilisé pour faire mijoter, frire et bouillir les aliments ou pour faire de la fondue. L'appareil est équipé d'un thermostat qui simplifie la régulation de température. Un contacteur thermostat rotatif permet de choisir facilement la température.

Usage prévu

Cet appareil n'est destiné qu'à une utilisation à l'intérieur.
Cet appareil est destiné exclusivement à un usage domestique et non commercial.
Cet appareil est destiné à être utilisé dans des applications domestiques et similaires telles que :
- les cuisines du personnel dans les magasins, les bureaux et autres environnements de travail ;
- les fermes ;
- par les clients dans les hôtels, les motels et autres environnements de type résidentiel ;
- des environnements de type "chambres d'hôtes".

Cet appareil n'est pas destiné à être utilisé par des personnes (y compris les enfants) dont les capacités physiques, sensorielles ou mentales sont réduites, ou qui manquent d'expérience et de connaissances, à moins qu'elles n'aient reçu des instructions ou une aide concernant l'utilisation de l'appareil de la part d'une personne responsable de leur sécurité.
Toute utilisation de l'appareil autre que celle décrite dans ce manuel utilisateur est considérée comme une mauvaise utilisation et peut causer des blessures ou des dommages à l'appareil et annuler la garantie.

Spécifications techniques

Nom de l'appareil	Appareil à fondue chinoise avec plancha électrique intégrée
Numéro de référence	PZ-9131
Dimensions (L × l × h)	90 × 370 × 670 mm
Poids	3,75 kg
Alimentation	220 – 240 V~ 50Hz
Puissance électrique maximale	1800 W
Consommation électrique en cours d'utilisation	1800 W
Consommation électrique en veille	N/A

Pièces principales (voir image A)

1. Plancha
2. Collecteur de graisse
3. Compartiments à fondue/fondue chinoise/friture/cuisson par ébullition.
4. Câble électrique
5. Poignée
6. Fiche du thermostat
7. Indicateur LED du thermostat
8. Contacteur thermostatique rotatif

SÉCURITÉ

Symboles de sécurité

Symbole	Description
	Indique une surface chaude. Risque de brûlures en cas de contact. Ne pas toucher.

Précautions de sécurité

AVERTISSEMENT

Risque pour la sécurité lié à un usage non prévu :
- Utilisez uniquement l'appareil comme décrit dans ce manuel utilisateur.
- N'utilisez jamais l'appareil en cas de signes de détérioration ou de défauts visibles. Remplacez toujours immédiatement un appareil endommagé ou défectueux.
- N'effectuez pas de réglages sur l'appareil. Les réglages peuvent compromettre la sécurité, la garantie et le bon fonctionnement.

Risque d'explosion lié au rayonnement thermique :
- N'utilisez jamais l'appareil près de substances explosives.

Risque d'électrocution lié au court-circuitage :
- Ne plongez jamais l'appareil dans l'eau ou d'autres liquides et ne le mettez jamais au lave-vaisselle.
- N'ouvrez jamais l'appareil. L'appareil ne peut être ouvert que pour l'entretien assuré par un technicien agréé.
- Ne soulevez jamais l'appareil par le câble électrique. Soulever l'appareil par le câble électrique peut endommager ce dernier. Soulevez uniquement l'appareil en tenant la base.
- Ne remplacez jamais le câble électrique par vos soins. Faites toujours remplacer le câble électrique par le fabricant, son réparateur ou une personne à la qualification similaire.

Risque pour la sécurité pour les enfants :
- Les enfants doivent être surveillés pour veiller à ce qu'ils ne jouent pas avec l'appareil.
- Gardez le cordon d'alimentation hors de portée des enfants de moins de 8 ans.
- Le nettoyage et l'entretien ne doivent pas être confiés à des enfants sans supervision.

Risque d'incendie lié à la surchauffe :
- Placez toujours l'appareil sur une surface stable, plane et résistante à la chaleur et à l'humidité.
- Placez toujours l'appareil sur une surface stable, plane et résistante à la chaleur et à l'humidité. Ne laissez jamais l'appareil sans surveillance pendant son utilisation. Utilisez uniquement l'appareil sous surveillance. Éteignez l'appareil et débranchez le câble électrique de la prise de courant lorsque vous quittez la pièce.
- N'utilisez jamais l'appareil sur une surface chauffante ou à proximité d'objets chauffants.
- Nettoyez toujours toutes les surfaces qui entrent en contact avec les aliments après utilisation.

Risque d'incendie lié au court-circuitage :
- Ne faites jamais tomber l'appareil et évitez les chocs. Des vibrations excessives peuvent entraîner le desserrage des raccords et peuvent nuire au bon fonctionnement de l'appareil. Arrêtez d'utiliser l'appareil si celui-ci est tombé.
- N'utilisez jamais l'appareil avec une minuterie externe ou un système de télécommande séparé.
- Ne branchez jamais un autre appareil à forte consommation d'énergie sur le même circuit électrique.

MISE EN GARDE

Risque de brûlures liés à la chaleur :
- Certaines pièces de l'appareil peuvent devenir chaudes pendant l'utilisation. Touchez uniquement le contacteur thermostatique rotatif ou les poignées quand l'appareil est en fonctionnement.
- Ne déplacez jamais l'appareil pendant le fonctionnement. Avant de déplacer l'appareil, laissez-le toujours refroidir.

AVIS

Risque d'endommager l'appareil :
- N'utilisez jamais de produits de nettoyage chimiques agressifs qui peuvent endommager l'appareil pendant vous nettoyez l'appareil.
- Utilisez uniquement les accessoires d'origines fournis par le fabricant.
- N'utilisez jamais d'objets tranchants ou métalliques pour nettoyer l'appareil. Les objets tranchants ou métalliques peuvent endommager le revêtement antiadhésif de l'appareil.
- Ne posez jamais quoi que ce soit sur l'appareil.

UTILISATION

Avant la première utilisation

Nettoyez la **plancha A1**, **le collecteur de graisse A2** et les **compartiments à fondue/fondue chinoise/friture/cuisson par ébullition A3** avec un chiffon doux et humide.

Préparation

Placez l'appareil sur une surface stable, plane, résistant à la chaleur et à l'humidité en prévoyant un minimum de 15 cm de dégagement autour de l'appareil.

Utilisation de l'appareil

ℹ Il se peut que l'appareil fasse du bruit en fonctionnant. C'est normal. Ce bruit provient des éléments chauffants.
1. Branchez le **câble électrique A4** sur une prise de courant.
2. Réglez le **contacteur thermostatique rotatif A8** à la température souhaitée.

L'**indicateur LED du thermostat A7** s'allume quand l'appareil chauffe.
3. Laissez de 5 – 10 minutes à l'appareil pour chauffer.

L'appareil est prêt à être utilisé quand **l'indicateur LED du thermostat A7** s'éteint.
ℹ L'**indicateur LED du thermostat A7** s'allume et s'éteint pendant l'utilisation, signe que la thermorégulation automatique fonctionne.

NETTOYAGE ET ENTRETIEN

Nettoyez l'appareil après chaque utilisation.
1. Débranchez le **câble électrique A4** de la prise de courant.
2. Laissez refroidir l'appareil.
3. Débranchez la **fiche du thermostat A6** de l'appareil.
4. Nettoyez la **plancha A1**, **le collecteur de graisse A2** et les **compartiments à fondue/fondue chinoise/friture/cuisson par ébullition A3** avec une éponge souple, non abrasive, et un détergent doux.

ℹ Pour nettoyer les parties de l'appareil qui sont très sales, vous pouvez vous aider d'eau chaude pour déloger plus facilement les restes tenaces.
5. Nettoyez la **fiche du thermostat A6** avec un chiffon doux et sec.
6. Séchez tous les composants avec un chiffon doux et sec.

RANGEMENT

1. Débranchez le **câble électrique A4** de la prise de courant.
2. Laissez refroidir l'appareil.
3. Rangez l'appareil dans un endroit sec et fermé et dans son emballage d'origine pour garantir un rangement sûr et une protection contre la poussière, l'humidité ou d'autres saletés.

ÉLIMINATION

Suivez les règlementations locales si vous devez éliminer l'appareil. Pour éviter toute nuisance à l'environnement ou à la santé humaine causée par l'élimination incontrôlée des déchets, recyclez l'appareil de façon responsable pour favoriser la réutilisation durable des ressources matérielles.

DE **Benutzerhandbuch**

Elektrischer Hotpot und Grill-Set

VORWORT

Über dieses Dokument

Dieses Benutzerhandbuch enthält alle Informationen für die korrekte, sichere und effiziente Nutzung des Geräts.
Vergewissern Sie sich, dass Sie die Anweisungen in diesem Benutzerhandbuch gründlich und vollständig gelesen und verstanden haben, bevor Sie das Gerät benutzen.
Bewahren Sie dieses Benutzerhandbuch immer in der Nähe des Geräts auf, um später darin nachschlagen zu können.

Original-Anleitung

Dieses Handbuch ist im Original auf Englisch verfasst. Alle anderen Sprachfassungen sind übersetzte Dokumente.

Support

Für Ersatzteile und weitere Informationen über das Gerät besuchen Sie bitte www.tristar.eu.

Verwendete Symbole

Symbol	Beschreibung
⚠ WARNUNG	Signalwort, das auf eine potenziell gefährliche Situation hinweist, die bei Missachtung zum Tod oder zu schweren Verletzungen führen kann.
⚠ VORSICHT	Signalwort, das auf eine potenziell gefährliche Situation hinweist, die bei Missachtung zu leichten oder mittleren Verletzungen führen kann.
HINWEIS	Signalwort für Verfahren ohne Verletzungsgefahr.
ℹ	Weist auf zusätzliche Informationen hin oder hebt eine Anweisung hervor.

BESCHREIBUNG DES GERÄTS

Über dieses Gerät

Tristar PZ-9131 ist ein elektrischer Hotpot und ein Grillset, die zum Garen verschiedener Arten von Speisen geeignet sind. Die Grillplatte in der Mitte kann zum Grillen von Speisen verwendet werden. Der äußere Ring kann zum Kochen im Hotpot, Frittieren, Fondue oder zum Kochen von Speisen verwendet werden. Das Gerät ist mit einem Thermostat zur einfachen Temperaturregelung ausgestattet. Regeln Sie die Temperatur bequem mit dem Thermostat-Drehschalter.

Vorgesehene Verwendung

Dieses Gerät ist nur für den Gebrauch in Innenräumen bestimmt.
Dieses Gerät ist ausschließlich für den Haushaltsgebrauch, nicht für gewerbliche Zwecke, geeignet.
Dieses Gerät ist für den Gebrauch im Haushalt und für ähnliche Anwendungen ausgelegt. Verwendungsbeispiele:
- in Küchen für Mitarbeiter in Läden, Büros und anderen gewerblichen Bereichen;
- Gutshäuser;
- Kunden in Hotels, Motels und anderen Wohneinrichtungen;
- Frühstückspensionen und ähnliche Unterkünfte.

Dieses Gerät darf nicht von Personen (einschließlich Kindern) mit eingeschränkten physischen, sensorischen oder geistigen Fähigkeiten oder mangelnder Erfahrung und Sachkenntnis benutzt werden, es sei denn, sie werden durch eine für ihre Sicherheit zuständige Person beaufsichtigt oder haben von dieser Anweisungen erhalten, wie das Gerät zu benutzen ist.
Jegliche Verwendung des Geräts, die nicht in diesem Benutzerhandbuch beschrieben ist, gilt als Missbrauch, kann zu Verletzungen oder Beschädigungen des Geräts führen und führt zum Erlöschen der Garantie.

Technische Daten

Name des Geräts	Elektrischer Hotpot und Grill-Set
Artikelnummer	PZ-9131
Abmessungen (l × b × h)	90 × 370 × 670 mm
Gewicht	3,75 kg
Stromversorgung	220 – 240 V~ 50Hz
Maximale elektrische Leistung	1800 W
Stromverbrauch in Betrieb	1800 W
Stromverbrauch Stand-by	N/A

Hauptteile (siehe Bild A)

1. Grillplatte
2. Fettauffangbehälter
3. Hotpot-/Frittier-/Fondue-/Kochfächer
4. Stromkabel
5. Griff
6. Thermostatstecker
7. LED-Thermostat-Anzeige
8. Thermostat-Drehschalter

SICHERHEIT

Sicherheitssymbole

Symbol	Beschreibung
	Hinweis auf eine heiße Oberfläche. Der Kontakt kann zu Verbrennungen führen. Nicht berühren.

Sicherheitsvorkehrungen

⚠ WARNUNG

Sicherheitsrisiko durch unsachgemäßen Gebrauch:
- Verwenden Sie das Gerät nur so, wie es in dieser Bedienungsanleitung beschrieben ist.
- Benutzen Sie das Gerät niemals, wenn es sichtbare Anzeichen von Schäden oder Mängeln aufweist. Ersetzen Sie ein beschädigtes oder defektes Gerät immer sofort.
- Nehmen Sie niemals irgendwelche Veränderungen an dem Gerät vor. Solche Veränderungen können die Sicherheit, die Garantie und den ordnungsgemäßen Betrieb beeinträchtigen.

Explosionsgefahr aufgrund von Wärmestrahlung:
- Betreiben Sie das Gerät niemals in der Nähe von explosiven Stoffen.

Stromschlaggefahr durch Kurzschluss:
- Tauchen Sie das Gerät niemals in Wasser oder andere Flüssigkeiten und stellen Sie es niemals in die Spülmaschine.
- Öffnen Sie das Gerät niemals. Das Gerät darf nur zu Wartungszwecken von einem befugten Techniker geöffnet werden.
- Ziehen Sie das Gerät niemals am Netzkabel hoch. Wenn Sie das Gerät am Netzkabel anheben, kann dieses beschädigt werden. Heben Sie das Gerät nur am Sockel an.
- Wechseln Sie das Netzkabel niemals selbst aus. Lassen Sie das Netzkabel immer vom Hersteller, dessen Kundendienstmitarbeiter oder einer ähnlich qualifizierten Person austauschen.

Sicherheitsrisiko für Kinder:
- Kinder sollten beaufsichtigt werden, um sicherzustellen, dass sie nicht mit dem Gerät spielen.
- Bewahren Sie das Netzkabel außerhalb der Reichweite von Kindern unter 8 Jahren auf.
- Reinigung und Benutzerwartung dürfen nicht von Kindern ohne Aufsicht durchgeführt werden

Brandgefahr durch Überhitzung:
- Stellen Sie das Gerät stets auf eine stabile, flache, hitze- und feuchtigkeitsbeständige Oberfläche.
- Stellen Sie das Gerät stets auf eine stabile, flache, hitze- und feuchtigkeitsbeständige Oberfläche. Lassen Sie das Gerät während des Betriebs niemals unbeaufsichtigt. Benutzen Sie das Gerät nur unter Aufsicht. Schalten Sie das Gerät ab und ziehen Sie den Netzstecker aus der Steckdose, wenn Sie den Raum verlassen.
- Verwenden Sie das Gerät niemals auf oder in der Nähe anderer Heizobjekte.
- Reinigen Sie nach dem Gebrauch immer alle Flächen, die mit Lebensmitteln in Kontakt kommen.

Brandgefahr durch Kurzschluss:
- Lassen Sie das Gerät niemals fallen und vermeiden Sie Stöße. Übermäßige Vibrationen können zu gelockerten Verbindungen führen und die ordnungsgemäße Funktionsfähigkeit des Geräts beeinträchtigen. Verwenden Sie das Gerät nicht mehr, nachdem es heruntergefallen ist.
- Verwenden Sie das Gerät niemals mit einem externen Timer oder mit einer separaten Fernsteuerung.
- Schließen Sie niemals andere Geräte mit hohem Stromverbrauch an dieselbe Leitung an.

⚠ VORSICHT

Verbrennungsgefahr durch Hitze:
- Teile des Geräts können während des Betriebs heiß werden. Berühren Sie nur den Thermostat-Drehschalter oder die Griffe, wenn Sie das Gerät benutzen.
- Bewegen Sie das Gerät niemals, wenn es in Betrieb ist. Lassen Sie das Gerät nach dem Gebrauch stets abkühlen, bevor Sie es anfassen.

HINWEIS

Gefahr einer Beschädigung des Geräts:
- Reinigen Sie das Gerät niemals mit aggressiven chemischen Reinigungsmitteln, die es beschädigen können.
- Verwenden Sie nur Originalzubehör des Herstellers.
- Verwenden Sie niemals scharfe oder metallische Gegenstände, wenn Sie das Gerät reinigen. Scharfe oder metallische Gegenstände können die Antihaftbeschichtung des Geräts beschädigen.
- Stellen Sie niemals etwas auf das Gerät.

BENUTZUNG

Vor dem ersten Gebrauch

Reinigen Sie die **GrillplatteA**, **Fettauffangbehälter A2** und die **Hotpot-/Frittier/ Fondue-/Kochfächer A3** mit einem weichen, feuchten Tuch.

Vorbereitung

Stellen Sie das Gerät auf eine stabile, flache, hitze- und feuchtigkeitsbeständige Oberfläche mit mindestens 15 cm freiem Platz um das Gerät herum.

Verwendung des Geräts

ℹ Bei der Verwendung des Geräts können Geräusche auftreten. Dies ist normal und wird durch das Heizelement des Geräts verursacht.
1. Stecken Sie das **Stromkabel A4** in eine Steckdose.
2. Stellen Sie den **Drehthermostatschalter A5** auf die gewünschte Temperatur.

Die **Kontroll-LED des ThermostatsA7** leuchtet, wenn das Gerät aufheizt.
3. Warten Sie 5 – 10 Minuten, bis das Gerät aufgeheizt ist.

Das Gerät ist betriebsbereit, wenn die **Thermostat-Anzeige-LEDA7** erlischt.
ℹ Die **Thermostat-Anzeige-LEDA7** schaltet sich während des Gebrauchs aus und ein, was bedeutet, dass die automatische Temperaturregelung aktiv ist.

REINIGUNG UND WARTUNG

Reinigen Sie das Gerät nach jedem Gebrauch.
1. Ziehen Sie das **Stromkabel A4** aus der Steckdose.
2. Lassen Sie das Gerät abkühlen.
3. Trennen Sie den **Stecker des ThermostatsA6** vom Gerät.
4. Reinigen Sie die **GrillplatteA1**, **den Fettauffangbehälter A2** und die **Hotpot-/ Frittier/Fondue-/Kochfächer A3** mit einem weichen, nicht kratzenden Schwamm und einem milden Reinigungsmittel.

ℹ Stark verschmutzte Geräteteile können durch Spülen mit heißem Wasser gereinigt werden, um hartnäckigen Schmutz zu lösen.
5. Reinigen Sie den **Stecker des ThermostatsA6** mit einem weichen, trockenen Tuch.
6. Trocknen Sie alle Teile mit einem weichen, trockenen Tuch ab.

LAGERUNG

1. Ziehen Sie das **Stromkabel A4** aus der Steckdose.
2. Lassen Sie das Gerät abkühlen.
3. Lagern Sie das Gerät in der Originalverpackung an einem trockenen und verschlossenen Ort, um eine sichere Aufbewahrung zu gewährleisten und es vor Staub, Feuchtigkeit oder anderen Verunreinigungen zu schützen.

ENTSORGUNG

Beachten Sie bei der Entsorgung des Geräts die örtlichen Vorschriften. Um eventuelle Umwelt- oder Gesundheitsschäden durch unkontrollierte Abfallentsorgung zu vermeiden, recyceln Sie das Gerät verantwortungsbewusst, um die nachhaltige Wiederverwendung materieller Ressourcen zu fördern.

PL **Instrukcja obsługi**

Grill elektryczny z garnkiem

PRZEDMOWA

Informacje o niniejszym dokumencie

Niniejsza instrukcja obsługi zawiera wszelkie informacje niezbędne do prawidłowego, bezpiecznego i efektywnego użytkowania urządzenia.
Przed użyciem urządzenia upewnij się, że w pełni przeczytałeś(-aś) i zrozumiałeś(-aś) instrukcje zawarte w niniejszym podręczniku użytkownika.
Niniejszą instrukcję obsługi należy zawsze przechowywać w bezpiecznym miejscu w pobliżu urządzenia, aby móc z niej skorzystać w przyszłości.

Oryginalne instrukcje

Niniejsza instrukcja została zredagowana w języku angielskim. Wszystkie inne języki są dokumentami przetłumaczonymi.

Wsparcie

Części zamienne oraz więcej informacji na temat urządzenia można znaleźć na stronie www.tristar.eu.

Używane symbole

Symbol	Opis
⚠ OSTRZEŻENIE	Słowo sygnalizacyjne używane do wskazania potencjalnie niebezpiecznej sytuacji, która, jeśli się jej nie uniknie, może spowodować śmierć lub poważne obrażenia.
⚠ PRZESTROGA	Słowo sygnalizacyjne używane do wskazania potencjalnie niebezpiecznej sytuacji, która, jeśli się jej nie uniknie, może spowodować niewielkie lub umiarkowane obrażenia ciała.
UWAGA	Ostrzeżenie używane w odniesieniu do praktyk niezwiązanych z urazami fizycznymi.
ℹ	Wskazuje dodatkowe informacje lub podkreśla instrukcję.

OPIS URZĄDZENIA

Informacje o niniejszym urządzeniu

PZ-9131 Tristar to zestaw z grillem elektrycznym i garnkiem przeznaczony do gotowania różnych rodzajów żywności. Środkowa płyta może być używana do grillowania potraw. Zewnętrzny pierścień może być używany do gotowania w garnku, smażenia w głębokim tłuszczu, przygotowania fondue lub gotowania potraw. Urządzenie jest wyposażone w termostat ułatwiający regulację temperatury. Łatwa regulacja temperatury za pomocą obrotowego przełącznika termostatu.

Przeznaczenie

Niniejsze urządzenie jest przeznaczone wyłącznie do użytku wewnątrz pomieszczeń. Urządzenie jest przeznaczone wyłącznie do użytku domowego, a nie komercyjnego. Urządzenie jest przeznaczone do użytku domowego i podobnych zastosowań, takich jak:
- pomieszczenia kuchenne dla personelu w sklepach, biurach i innych miejscach pracy;
- gospodarstwa rolne;
- przez klientów w hotelach, motelach i innych pomieszczeniach mieszkalnych;
- pensjonaty Bed and Breakfast

Urządzenie nie jest przeznaczone do użytku przez osoby (w tym dzieci) o ograniczonych zdolnościach fizycznych, sensorycznych lub umysłowych, a także nieposiadające doświadczenia i wiedzy, chyba że osoby te otrzymały nadzór lub instrukcje dotyczące użytkowania urządzenia od osoby odpowiedzialnej za ich bezpieczeństwo.
Każde użycie urządzenia inne niż opisane w niniejszym podręczniku użytkownika jest traktowane jako niewłaściwe i może spowodować obrażenia ciała lub uszkodzenie urządzenia oraz unieważnienie gwarancji.

Specyfikacja techniczna

Nazwa urządzenia	Grill elektryczny z garnkiem
Numer artykułu	PZ-9131
Wymiary (dł. × szer. × wys.)	90 × 370 × 670 mm
Masa	3,75 kg
Zasilanie	220 – 240 V~ 50Hz
Maksymalna moc elektryczna	1800 W
Zużycie energii podczas pracy	1800 W
Zużycie energii w trybie czuwania	Nie dotyczy

Główne części (patrz rysunek A)

1. Płyta grillowa
2. Pojemnik na tłuszcz
3. Garnek / komora do smażenia w głębokim tłuszczu / fondue / komory do gotowania
4. Kabel zasilający
5. Uchwyt
6. Wtyczka termostatu
7. Wskaźnik LED termostatu
8. Przełącznik termostatu obrotowego

BEZPIECZEŃSTWO

Symbole bezpieczeństwa

Symbol	Opis
	Oznaczenie gorącej powierzchni. Dotknięcie może spowodować oparzenia. Nie dotykać.

Środki ostrożności

⚠ OSTRZEŻENIE

Zagrożenie bezpieczeństwa wynikające z użytkowania niezgodnego z przeznaczeniem:
- Z urządzenia należy korzystać wyłącznie w sposób opisany w niniejszej instrukcji obsługi.
- Nigdy nie używaj urządzenia, jeśli widoczne są na nim ślady uszkodzeń lub wad. Zawsze należy natychmiast wymienić uszkodzone lub wadliwe urządzenie.
- Nigdy nie dokonuj żadnych regulacji urządzenia. Regulacje mogą mieć wpływ na bezpieczeństwo, gwarancję i prawidłowe działanie urządzenia.

Zagrożenie wybuchem z powodu promieniowania cieplnego:
- Nigdy nie używaj urządzenia w pobliżu substancji wybuchowych.

Niebezpieczeństwo porażenia prądem z powodu zwarcia:
- Nigdy nie zanurzaj urządzenia w wodzie lub innych płynach ani nie umieszczaj go w zmywarce.
- Nigdy nie otwieraj urządzenia. Urządzenie może być otwierane w celu przeprowadzenia konserwacji wyłącznie przez autoryzowanego technika.
- Nigdy nie podnoś urządzenia za kabel zasilający. Podnoszenie urządzenia za kabel zasilający może spowodować jego uszkodzenie. Urządzenie należy podnosić tylko trzymając je za podstawę.
- Nigdy nie należy samodzielnie wymieniać kabla zasilającego. Należy zawsze zlecać wymianę kabla zasilającego producentowi, jego przedstawicielowi serwisowemu lub osobie o podobnych kwalifikacjach.

Zagrożenie bezpieczeństwa dla dzieci:
- Dzieci powinny być nadzorowane, aby nie bawiły się urządzeniem.
- Kabel zasilający należy przechowywać poza zasięgiem dzieci poniżej 8 roku życia.
- Dzieci nie mogą bez nadzoru czyścić ani konserwować urządzenia.

Niebezpieczeństwo pożaru z powodu przegrzania:
- Urządzenie należy zawsze umieszczać na stabilnej, płaskiej, odpornej na ciepło i wilgoć powierzchni.
- Urządzenie należy zawsze umieszczać na stabilnej, płaskiej, odpornej na ciepło i wilgoć powierzchni. Nigdy nie pozostawiaj urządzenia bez nadzoru, gdy jest używane. Z urządzenia należy korzystać wyłącznie pod nadzorem. Po wyjściu z pomieszczenia należy wyłączyć urządzenie i wyjąć kabel zasilający z gniazdka.
- Nie używaj urządzenia na lub w pobliżu innych przedmiotów generujących ciepło.
- Po użyciu należy wyczyścić wszystkie powierzchnie, które mają kontakt z żywnością.

Niebezpieczeństwo pożaru z powodu zwarcia:
- Nigdy nie upuszczaj urządzenia i unikaj uderzeń. Nadmierne wibracje mogą prowadzić do poluzowania połączeń i wpływać na prawidłowe działanie urządzenia. Jeżeli urządzenie zostało upuszczone, należy zaprzestać jego używania.
- Nie używaj urządzenia razem z zewnętrznym zegarem lub oddzielnym systemem zdalnego sterowania.
- Nie podłączaj żadnego innego urządzenia o dużym poborze mocy do tej samej grupy.

⚠ PRZESTROGA

Zagrożenie poparzeniem z powodu wysokiej temperatury:
- Podczas użytkowania urządzenia jego części mogą się nagrzewać. Dotykaj obrotowego przełącznika termostatu lub uchwytów tylko wtedy, gdy używasz urządzenia.
- Nie przesuwaj urządzenia podczas użytkowania. Przed obsługą urządzenia poczekaj, aż ostygnie.

UWAGA

Niebezpieczeństwo uszkodzenia urządzenia:
- Podczas czyszczenia urządzenia nigdy nie używaj agresywnych chemicznych środków czyszczących, które mogą uszkodzić urządzenie.
- Używaj wyłącznie oryginalnych akcesoriów producenta.
- Nie używaj żadnych ostrych ani metalowych przedmiotów do czyszczenia urządzenia. Ostre lub metalowe przedmioty mogą uszkodzić powłokę urządzenia zapobiegającą przywieraniu.
- Nie stawiaj żadnych przedmiotów na urządzeniu.

UŻYTKOWANIE

Przed pierwszym użyciem

Wyczyść **płytę grillową A1**, **pojemnik na tłuszcz A2**, oraz **garnek / komorę do smażenia w głębokim tłuszczu / przygotowania fondue/ komory do gotowania A3** za pomocą miękkiej, wilgotnej ściereczki.

Przygotowanie

Umieść urządzenie na stabilnej, płaskiej, odpornej na wysoką temperaturę i wilgoć powierzchni, pozostawiając co najmniej 15 cm wolnego miejsca wokół urządzenia.

Użytkowanie urządzenia

ℹ Podczas korzystania z urządzenia mogą pojawić się odgłosy. Jest to normalne i spowodowane przez element grzejny urządzenia.
1. Podłącz kabel **zasilający A4** do gniazdka elektrycznego.
2. Ustaw **przełącznik termostatu obrotowego A5** na żądaną temperaturę.

Wskaźnik LED termostatu A7 zapala się, gdy urządzenie się nagrzewa.
3. Odczekaj 5 – 10 minut, aż urządzenie się nagrzeje.

Urządzenie jest gotowe do użycia, gdy wskaźnik LED **termostatu A7** zgaśnie.
ℹ **Wskaźnik LED termostatu A7** gaśnie i włącza się podczas użytkowania, co oznacza, że włączona jest automatyczna regulacja temperatury.

CZYSZCZENIE I KONSERWACJA

Wyczyść urządzenie po każdym użyciu.
1. Odłącz kabel **zasilający A4** od gniazdka elektrycznego.
2. Pozostaw urządzenie do ostygnięcia.
3. Odłącz wtyczkę **termostatu A6** od urządzenia.
4. Wyczyść **płytę grillową A1**, **pojemnik na tłuszcz A2**, oraz **garnek / komorę do smażenia w głębokim tłuszczu / przygotowania fondue / komory do gotowania A3** za pomocą miękkiej, nierysującej gąbki i łagodnego detergentu.

ℹ Bardzo brudne części urządzenia można wyczyścić, płucząc je gorącą wodą, aby usunąć uporczywe zabrudzenia.
5. Wyczyść **wtyczkę termostatu A6** za pomocą miękkiej, suchej ściereczki.
6. Osusz wszystkie elementy miękką, suchą szmatką.

PRZECHOWYWANIE

1. Odłącz kabel **zasilający A4** od gniazdka elektrycznego.
2. Pozostaw urządzenie do ostygnięcia.
3. Urządzenie należy przechowywać w suchym i zamkniętym miejscu w oryginalnym opakowaniu, aby zapewnić bezpieczne przechowywanie i ochronę przed kurzem, wilgocią i innymi zanieczyszczeniami.

UTYLIZACJA

W przypadku konieczności utylizacji urządzenia należy postępować zgodnie z lokalnymi przepisami. Aby zapobiec ewentualnym szkodom dla środowiska naturalnego lub zdrowia ludzkiego wynikającym z niekontrolowanego usuwania odpadów, urządzenie należy poddać recyklingowi w sposób odpowiedzialny, aby promować zrównoważone ponowne wykorzystanie zasobów materialnych.

CS **Uživatelská příručka**

Sada elektrického vařiče a grilu

PŘEDMLUVA

O tomto dokumentu

Tato uživatelská příručka uvádí veškeré informace pro správné, bezpečné a efektivní používání spotřebiče.
Než začnete spotřebič používat, je třeba si přečíst veškeré pokyny v této uživatelské příručce a ujistit se, že jim správně rozumíte.
Tuto uživatelskou příručku vždy uchovávejte na bezpečném místě v blízkosti spotřebiče pro budoucí použití.

Původní pokyny

Tato příručka je původně vypracována v angličtině. V případě veškerých dalších jazyků se jedná o překlad.

Podpora

Náhradní díly a další informace o spotřebiči jsou k dispozici na webu www.tristar.eu.

Použité symboly

Symbol	Popis
⚠ VAROVÁNÍ	Signální slovo označující potenciálně nebezpečnou situaci, která by mohla vést k vážnému zranění, či dokonce úmrtí, nebude-li odvrácena.
⚠ VÝSTRAHA	Signální slovo označující potenciálně nebezpečnou situaci, která by mohla vést k lehkému či středně těžkému zranění, nebude-li odvrácena.
UPOZORNĚNÍ	Znamení používané pro praktiky, které nesouvisejí s fyzickým zraněním.
ℹ	Označuje doplňující informace nebo zdůraznění pokynu.

POPIS SPOTŘEBIČE

O tomto spotřebiči

Tristar PZ-9131 je elektrická sada vařiče a grilu vhodná pro přípravu různých druhů potravin. Na středové grilovací desce lze grilovat. Vnější prstenec lze použít pro vaření v horkém hrnci, smažení, fondue nebo vaření pokrmů. Spotřebič je vybaven termostatem pro snadnou regulaci teploty. Snadné nastavení teploty pomocí otočného termostatického spínače.

Zamýšlené použití

Tento spotřebič je určen pouze k použití ve vnitřních prostorách.
Tento spotřebič je určen výhradně pro domácí, nekomerční použití.
Tento spotřebič je určen k použití v domácnosti a podobných oblastech jako např.:
- kuchyňské prostory pro zaměstnance v obchodech, kancelářích a jiných pracovních prostředích;
- zemědělské usedlosti;
- pro klienty v hotelech, motelech a dalších obytných prostorech;
- prostředí typu penzion.

Tento spotřebič není určen k používání osobami (včetně dětí) se sníženými fyzickými, smyslovými nebo duševními schopnostmi či s nedostatkem zkušeností a znalostí, pokud nejsou pod dohledem osoby odpovědné za jejich bezpečnost nebo pokud neobdržely informace ohledně bezpečného používání spotřebiče.
Jiné použití spotřebiče, než je popsané v této uživatelské příručce, se považuje za nesprávné použití, které může vést ke zranění, poškození spotřebiče a zneplatnění záruky.

Technické specifikace

Název spotřebiče	Sada elektrického vařiče a grilu
Číslo položky	PZ-9131
Rozměry (h×š×v)	90×370×670 mm
Hmotnost	3,75 kg
Napájení	220 – 240 V~ 50Hz
Max. elektrický výkon	1800 W
Spotřeba energie při používání	1800 W
Spotřeba energie v pohotovostním režimu	[netýká se]

Hlavní součásti (viz obr. A)

1. Grilovací deska
2. Sběrač tuku
3. Oddíly pro hot pot/hluboké smažení/ fondue/vaření
4. Napájecí kabel
5. Rukojeť
6. Konektor termostatu
7. Kontrolka LED termostatu
8. Otočný spínač termostatu

BEZPEČNOST

Bezpečnostní symboly

Symbol	Popis
	Signalizace horkého povrchu. Kontakt může způsobit popáleniny. Nedotýkejte se.

Bezpečnostní opatření

⚠ VAROVÁNÍ

Bezpečnostní riziko z důvodu nezamýšleného využití:
- Spotřebič používejte pouze tak, jak je uvedeno v této příručce.
- Spotřebič nepoužívejte, pokud nese viditelné známky poškození nebo vad. Poškozený či vadný spotřebič neprodleně vyměňte.
- Na spotřebiči neprovádějte žádné změny. Úpravy mohou mít vliv na bezpečnost, záruku a správný chod.

Riziko výbuchu z důvodu vyzařování tepla:
- Spotřebič nepoužívejte v blízkosti výbušných látek.

Riziko zásahu elektrickým proudem z důvodu zkratu:
- Nikdy neponořujte spotřebič do vody nebo jiných tekutin ani jej nevkládejte do myčky nádobí.
- Spotřebič neotevírejte. Spotřebič smí otevřít pouze autorizovaný technik za účelem údržby.
- Spotřebič nezvedejte za napájecí kabel. Zvedání spotřebiče za napájecí kabel může napájecí kabel poškodit. Spotřebič vždy zdvihejte za základnu.
- Nevyměňujte napájecí kabel sami. Napájecí kabel nechte vyměnit výrobcem, jeho servisním zastoupením nebo jinou osobou s odpovídající kvalifikací.

Bezpečnostní riziko pro děti:
- Nad dětmi je třeba dohlížet, aby si se spotřebičem nehrály.
- Napájecí kabel uchovávejte mimo dosah dětí mladších 8 let.
- Čištění a uživatelskou údržbu nesmí provádět děti bez dozoru

Riziko požáru z důvodu přehřátí:
- Spotřebič musí být vždy umístěn na stabilním, rovném povrchu odolávajícím vysoké teplotě a vlhkosti.
- Spotřebič musí být vždy umístěn na stabilním, rovném povrchu odolávajícím vysoké teplotě a vlhkosti. Spotřebič nenechávejte běžet bez dozoru. Spotřebič používejte pouze pod dozorem. Při odchodu z místnosti spotřebič vypněte a vypojte napájecí kabel z elektrické zásuvky.
- Spotřebič nikdy nepoužívejte na jiných topných tělesech nebo v jejich blízkosti.
- Po použití vždy očistěte všechny povrchy, které přicházejí do styku s potravinami.

Riziko požáru z důvodu zkratu:
- Zamezte pádu spotřebiče a otřesům. Nadměrné vibrace mohou způsobit uvolnění spojů a ovlivnit tak správné fungování spotřebiče. Pokud došlo k pádu spotřebiče, nadále jej nepoužívejte.
- Nikdy nepoužívejte spotřebič s externím časovačem nebo samostatným systémem dálkového ovládání.
- Ke stejné skupině nikdy nepřipojujte další spotřebiče s vysokou spotřebou energie.

⚠ VÝSTRAHA

Riziko popálení z důvodu tepla:
- Některé části spotřebiče se mohou za provozu rozpálit. Při používání spotřebiče se dotýkejte pouze otočného spínače termostatu nebo rukojetí.
- Nikdy nepřemísťujte spotřebič, pokud je v provozu. Před manipulací se spotřebičem jej vždy nechte po použití vychladnout.

UPOZORNĚNÍ

Riziko poškození spotřebiče:
- Nepoužívejte agresivní chemické čisticí prostředky, které mohou spotřebič při čištění poškodit.
- Používejte pouze originální příslušenství od výrobce.
- Při čištění spotřebiče nikdy nepoužívejte ostré nebo kovové předměty. Ostré nebo kovové předměty mohou poškodit nepřilnavý povrch spotřebiče.
- Na spotřebič nikdy nic nepokládejte.

POUŽITÍ

Před prvním použitím

Vyčistěte **grilovací desku A1**, **sběrač tuku A2**, a **oddíly pro hot pot/hluboké smažení/fondue/vaření A3** měkkým, vlhkým hadříkem.

Příprava

Umístěte spotřebič na stabilní, rovný, tepelně a vlhkostně odolný povrch s volným prostorem minimálně 15 cm kolem spotřebiče.

Používání spotřebiče

ℹ Při používání spotřebiče se může objevit určitý hluk. To je normální a je to způsobeno topným tělesem spotřebiče.
1. Zapojte **napájecí kabel A4** do elektrické zásuvky.
2. Nastavte **otočný spínač termostatu A5** na požadovanou teplotu.

Kontrolka termostatu A7 se rozsvítí, když se spotřebič zahřívá.
3. Počkejte 5 až 10 minut, než se spotřebič zahřeje.

Spotřebič je připraven k použití, když zhasne kontrolka **termostatu A7**.
ℹ **Kontrolka termostatu A7** se během používání vypíná a zapíná, což znamená, že je aktivní automatická regulace teploty.

ČIŠTĚNÍ A ÚDRŽBA

Po každém použití spotřebič vyčistěte.
1. Vypojte **napájecí kabel A4** z elektrické zásuvky.
2. Nechte spotřebič vychladnout.
3. Odpojte **konektor termostatu A6** od spotřebiče.
4. Vyčistěte **grilovací desku A1**, **sběrač tuku A2**, a **oddíly pro hot pot/hluboké smažení/fondue/vaření A3** měkkou neškrábavou houbou a jemným čisticím prostředkem.

ℹ Velmi znečištěné části spotřebiče lze vyčistit opláchnutím horkou vodou, aby se uvolnily přetrvávající nečistoty.
5. Vyčistěte **konektor termostatu A6** měkkým suchým hadříkem.
6. Všechny díly osušte měkkým suchým hadříkem.

SKLADOVÁNÍ

1. Vypojte **napájecí kabel A4** z elektrické zásuvky.
2. Nechte spotřebič vychladnout.
3. Spotřebič skladujte v suchém a uzavřeném prostoru a v původním obalu, aby bylo zajištěno bezpečné skladování a ochrana před prachem, vlhkostí nebo jinými nečistotami.

LIKVIDACE

Při likvidaci spotřebiče dodržujte místní předpisy. Aby se předešlo možnému poškození životního prostředí nebo lidského zdraví v důsledku nekontrolovaného ukládání odpadu, zajistěte zodpovědnou recyklaci spotřebiče v zájmu udržitelného opětovného využití surovin.

TRISTAR

(IT) Manuale dell'utente
(SK) Užívateľská príručka
(ES) Manual del usuario
(PT) Manual do utilizador
(SV) Bruksanvisning

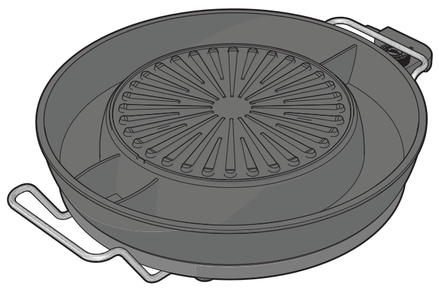

Electric Hot Pot and Grill Set

PZ-9131

WWW.TRISTAR.EU
Tristar Europe B.V. | Jules Verneweg 87
5015 BH Tilburg | The Netherlands

06/2022

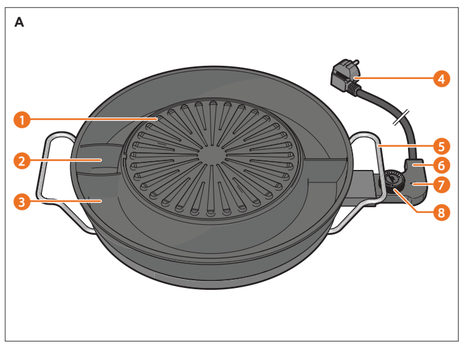

(IT) Manuale dell'utente

Set di pentole e grill elettrici

INTRODUZIONE

A proposito di questo documento
Questo manuale utente contiene tutte le informazioni per un uso corretto, sicuro ed efficiente dell'apparecchio.
Assicurarsi di aver letto e compreso completamente le istruzioni presenti in questo manuale dell'utente prima di utilizzare l'apparecchio.
Conservare questo manuale dell'utente in un luogo sicuro vicino all'apparecchio per riferimenti futuri.

Istruzioni originali
Questo manuale è stato originariamente scritto in inglese. Tutte le altre lingue sono documenti tradotti.

Assistenza
Per i pezzi di ricambio e maggiori informazioni sull'apparecchio, visitare il sito www.tristar.eu.

Simboli utilizzati

Simbolo	Descrizione
⚠ ATTENZIONE	Avvertenza utilizzata per indicare una situazione potenzialmente pericolosa che, se non evitata, potrebbe provocare la morte o lesioni gravi.
⚠ PRUDENZA	Avvertenza utilizzata per indicare una situazione potenzialmente pericolosa che, se non evitata, potrebbe causare lesioni lievi o moderate.
AVVISO	Avvertenza utilizzata per pratiche non correlate a lesioni fisiche.
ℹ	Indica informazioni aggiuntive o sottolinea un'istruzione.

DESCRIZIONE DELL'APPARECCHIO

A proposito dell'apparecchio
Il Tristar PZ-9131 è un set di pentole e grill elettrici adatto per la cottura di diversi tipi di cibo. La piastra centrale può essere utilizzata per grigliare il cibo. L'anello esterno può essere utilizzato per la cottura in pentole calde, la frittura, la fonduta o la bollitura di cibi. L'apparecchio è dotato di un termostato per una facile regolazione della temperatura. Regolare facilmente la temperatura con l'interruttore del termostato rotante.

Uso previsto
Questo apparecchio è destinato esclusivamente all'uso interno.
Questo apparecchio è destinato esclusivamente a un uso domestico e non commerciale.
Questo apparecchio è destinato all'uso in applicazioni domestiche e simili come:
- cucine per il personale in negozi, uffici e altri ambienti di lavoro;
- case coloniche;
- da clienti in hotel, motel e altri ambienti di tipo residenziale;
- ambienti tipo bed and breakfast.

Questo apparecchio non è destinato all'uso da parte di persone (compresi i bambini) con ridotte capacità fisiche, sensoriali o mentali o prive di esperienza e conoscenza, a meno che non siano state supervisionate o istruite sull'uso dell'apparecchio da una persona responsabile della loro sicurezza.
Qualsiasi uso dell'apparecchio diverso da quello descritto in questo manuale dell'utente è considerato un uso improprio e può causare lesioni o danni all'apparecchio e invalidare la garanzia.

Specifiche tecniche

Nome dell'apparecchio	Set di pentole e grill elettrici
Numero dell'articolo	PZ-9131
Dimensioni (L × l × alt.)	90 × 370 × 670 mm
Peso	3,75 kg
Alimentazione	220 – 240 V~ 50Hz
Potenza massima	1800 g
Consumo di energia in uso	1800 g
Consumo di energia in standby	N/A

Parti principali (vedi immagine A)
1. Piastra
2. Collettore di grasso
3. Scomparti per pentole calde/frittura/fonduta/ebollizione
4. Potenza cavo
5. Manico
6. Spina del termostato
7. LED indicatore termostato
8. Interruttore termostato rotativo

SICUREZZA

Simboli di sicurezza

Simbolo	Descrizione
	Indicazione per una superficie calda. Il contatto può causare ustioni. Non toccare.

Misure di sicurezza

⚠ ATTENZIONE

Pericolo per la sicurezza dovuto ad uso improprio:
- utilizzare l'apparecchio solo come descritto in questo manuale utente.
- Non utilizzare mai l'apparecchio se sono presenti segni visibili di danni o difetti. Sostituire sempre un apparecchio danneggiato o difettoso immediatamente.
- Non effettuare mai alcuna regolazione sull'apparecchio. Le regolazioni possono influire sulla sicurezza, sulla garanzia e sul corretto funzionamento.

Pericolo di esplosione per radiazioni termiche:
- non utilizzare mai l'apparecchio in prossimità di sostanze esplosive.

Pericolo di scossa elettrica da cortocircuito:
- Non immergere mai l'apparecchio in acqua o altri liquidi e non metterlo in lavastoviglie.
- Non aprire mai l'apparecchio. L'apparecchio può essere aperto per la manutenzione solo da un tecnico autorizzato.
- Non sollevare mai l'apparecchio dal cavo di alimentazione. Il sollevamento dell'apparecchio dal cavo di alimentazione può danneggiare il cavo di alimentazione. Sollevare l'apparecchio solo tenendo la base.
- Non sostituire mai il cavo di alimentazione autonomamente. Far sostituire sempre il cavo di alimentazione dal produttore, dal suo agente di servizio o da una persona qualificata.

Pericolo per la sicurezza dei bambini:
- I bambini devono essere sorvegliati per assicurarsi che non giochino con l'apparecchio.
- Tenere il cavo di alimentazione fuori dalla portata dei bambini di età inferiore agli 8 anni.
- La pulizia e la manutenzione da parte dell'utente non devono essere eseguite da bambini senza supervisione

Pericolo di incendio per surriscaldamento:
- Posizionare sempre l'apparecchio su una superficie stabile, piana, resistente al calore e all'umidità.
- Posizionare sempre l'apparecchio su una superficie stabile, piana, resistente al calore e all'umidità. Non lasciare mai l'apparecchio incustodito quando è in uso. Utilizzare l'apparecchio solo sotto supervisione. Spegnere l'apparecchio e rimuovere il cavo di alimentazione dalla presa di corrente quando si esce dalla stanza.
- Non utilizzare mai l'apparecchio sopra o vicino ad altri oggetti riscaldanti.
- Pulire sempre tutte le superfici che vengono a contatto con gli alimenti dopo l'uso.

Pericolo di incendio per cortocircuito:
- Non far cadere mai l'apparecchio e proteggerlo dagli urti. Le vibrazioni eccessive possono allentare i collegamenti e influenzare il corretto funzionamento dell'apparecchio. In caso di caduta, interrompere l'uso dell'apparecchio.
- Non utilizzare mai l'apparecchio con un timer esterno o un sistema di controllo remoto separato.
- Non collegare mai nessun altro apparecchio ad alto consumo energetico allo stesso gruppo.

⚠ PRUDENZA

Pericolo di ustione dovuto al calore:
- alcune parti dell'apparecchio potrebbero surriscaldarsi durante l'uso. Toccare l'interruttore o le maniglie del termostato rotante solo quando si utilizza l'apparecchio.
- Non spostare mai l'apparecchio quando è in uso. Lasciare sempre raffreddare l'apparecchio dopo l'uso prima di maneggiarlo.

AVVISO

Rischio di danneggiamento dell'apparecchio:
- Non utilizzare mai detergenti chimici aggressivi che possono danneggiare l'apparecchio durante la pulizia.
- Utilizzare solo accessori originali del produttore.
- Non utilizzare mai oggetti appuntiti o metallici durante la pulizia dell'apparecchio. Oggetti appuntiti o metallici possono danneggiare il rivestimento antiaderente dell'apparecchio.
- Non posizionare mai nulla sopra l'apparecchio.

UTILIZZO

Prima del primo utilizzo
Pulire la **piastra A1**, **il collettore di grasso A2**, e **gli scomparti per pentole calde/frittura/fonduta/ebollizione A3** con un panno morbido e umido.

Preparazione
Collocare l'apparecchio su una superficie stabile, piana, resistente al calore e all'umidità con uno spazio libero minimo di 15 cm intorno all'apparecchio.

Utilizzo dell'apparecchio
ℹ Quando si utilizza l'apparecchio, potrebbero verificarsi dei rumori. Questo è normale ed è causato dall'elemento riscaldante dell'apparecchio.
1. Collegare il **cavo di alimentazione A4** a una presa di corrente.
2. Impostare l' **interruttore del termostato rotativo A8** sulla temperatura desiderata.

Il LED di segnalazione **termostato A7** si accende durante il riscaldamento dell'apparecchio.
3. Attendere 5 – 10 minuti affinché l'apparecchio si riscaldi.

L'apparecchio è pronto per l'uso quando il **LED di segnalazione del termostato A7** si spegne.
ℹ Il LED di segnalazione **termostato A7** si spegne e si accende durante l'uso, il che significa che la regolazione automatica della temperatura è attiva.

PULIZIA E MANUTENZIONE

Pulire l'apparecchio dopo ogni utilizzo.
1. Scollegare il **cavo di alimentazione A 4** dalla presa di corrente.
2. Far raffreddare l'apparecchio.
3. Scollegare la **spina del termostato A6** dall'apparecchio.
4. Pulire la **piastra A1**, **il collettore di grasso A2**, e **gli scomparti per pentole calde/frittura/fonduta/ebollizione A3** con una spugna morbida e non raschiante e un detersivo delicato.

ℹ Le parti molto sporche dell'apparecchio possono essere pulite sciacquandole con acqua calda per sciogliere lo sporco persistente.
5. Pulire la **spina del termostato A5** con un panno morbido e asciutto.
6. Asciugare tutte le parti con un panno morbido e asciutto.

CONSERVAZIONE

1. Scollegare il **cavo di alimentazione A 4** dalla presa di corrente.
2. Far raffreddare l'apparecchio.
3. Conservare l'apparecchio in un luogo asciutto e chiuso e nella confezione originale per garantire una conservazione sicura e proteggerlo da polvere, umidità o altro sporco.

SMALTIMENTO

Per lo smaltimento, seguire le normative locali. Per prevenire possibili danni all'ambiente o alla salute umana dovuti allo smaltimento incontrollato dei rifiuti, riciclare l'apparecchio in modo responsabile per promuovere il riutilizzo sostenibile delle risorse materiali.

(SK) Užívateľská príručka

Súprava elektrický horúci hrniec a gril

PREDSLOV

O tomto dokumente
Tento návod na použitie obsahuje všetky informácie pre správne, bezpečné a efektívne používanie spotrebiča.
Pred použitím spotrebiča sa uistite, že ste si úplne prečítali a pochopili pokyny v tomto návode na použitie.
Tento návod na použitie vždy uschovajte na bezpečnom mieste v blízkosti spotrebiča na budúce použitie.

Pôvodné pokyny
Tento návod je pôvodne napísaný v angličtine. Všetky ostatné jazyky vznikli preložením pôvodného návodu.

Podpora
Náhradné diely a ďalšie informácie o spotrebiči nájdete na www.tristar.eu.

Použité symboly

Symbol	Popis
⚠ VAROVANIE	Signálne slovo používané na označenie potenciálne nebezpečnej situácie, ktorá, ak sa jej nezabráni, môže mať za následok smrť alebo vážne zranenie.
⚠ UPOZORNENIE	Signálne slovo používané na označenie potenciálne nebezpečnej situácie, ktorá, ak sa jej nezabráni, môže mať za následok ľahké alebo stredne ťažké zranenie.
OZNÁMENIE	Signálne slovo používané na označenie praktík, ktoré nesúvisia s fyzickým zranením.
ℹ	Označuje dodatočné informácie alebo dôraz na pokyn.

POPIS SPOTREBIČA

O tomto spotrebiči
Tristar PZ-9131 je súprava s horúcim elektrickým hrncom a grilom vhodná na prípravu rôznych druhov potravín. Stredový rošt možno použiť na grilovanie jedla. Vonkajší prstenec možno použiť na varenie v horúcom hrnci, fritovanie, fondue alebo varenie potravín. Spotrebič je vybavený termostatom pre jednoduchú reguláciu teploty. Nastavte teplotu jednoducho pomocou otočného prepínača termostatu.

Určené použitie
Tento spotrebič je určený len na použitie v interiéri.
Tento spotrebič je určený výhradne na domáce, nekomerčné použitie.
Tento spotrebič je určený na použitie v domácnosti a podobných zariadeniach, ako sú:
- kuchynské priestory pre zamestnancov v obchodoch, kanceláriách a iných pracovných prostrediach,
- farmárske domy,
- klientmi v hoteloch, moteloch a iných prostrediach rezidenčného typu,
- prostrediach typu nocľah s raňajkami.

Tento spotrebič nie je určený na to, aby ho používali osoby (vrátane detí) so zníženými fyzickými, zmyslovými alebo duševnými schopnosťami, alebo s nedostatkom skúseností a znalostí, pokiaľ nie sú pod dohľadom osoby zodpovednej za ich bezpečnosť alebo im nedala pokyny týkajúce sa používania spotrebiča.
Akékoľvek iné použitie spotrebiča, ako je popísané v tomto návode na použitie, sa považuje za nesprávne použitie a môže spôsobiť zranenie alebo poškodenie zariadenia a stratu záruky.

Technické špecifikácie

Názov spotrebiča	Súprava elektrický horúci hrniec a gril
Číslo tovaru	PZ-9131
Rozmery (d × š × v)	90 × 370 × 670 mm
Hmotnosť	3,75 kg
Zdroj napätia	220 – 240 V~ 50Hz
Maximálny elektrický výkon	1800 W
Spotreba energie pri používaní	1800 W
Spotreba energie v pohotovostnom režime	Irelevantné

Hlavné časti (pozri obrázok A)
1. Rošt
2. Zberač tuku
3. Priehradky na horúci hrniec/fritovanie/fondue/varenie
4. Napájací kábel
5. Rukoväť
6. Konektor termostatu
7. LED indikátor termostatu
8. Otočný prepínač termostatu

BEZPEČNOSŤ

Bezpečnostné symboly

Symbol	Popis
	Ukazovateľ horúceho povrchu. Kontakt môže spôsobiť popáleniny. Nedotýkajte sa.

Bezpečnostné opatrenia

⚠ VAROVANIE

Bezpečnostné riziko v dôsledku neúmyselného použitia:
- Spotrebič používajte len tak, ako je popísané v tomto návode na použitie.
- Spotrebič nikdy nepoužívajte, ak má viditeľné známky poškodenia alebo závad. Poškodený alebo chybný spotrebič vždy okamžite vymeňte.
- Na spotrebiči nikdy nevykonávajte žiadne úpravy. Úpravy môžu ovplyvniť bezpečnosť, záruku a správnu prevádzku.

Nebezpečenstvo výbuchu v dôsledku tepelného žiarenia:
- Spotrebič nikdy nepoužívajte v blízkosti výbušných látok.

Nebezpečenstvo úrazu elektrickým prúdom v dôsledku skratu:
- Spotrebič nikdy neponárajte do vody alebo iných tekutín ani ho nedávajte do umývačky riadu.
- Spotrebič nikdy neotvárajte. Spotrebič môže otvárať iba autorizovaný technik za účelom údržby.
- Spotrebič nikdy nedvíhajte za napájací kábel. Zdvíhanie spotrebiča za napájací kábel môže poškodiť napájací kábel. Spotrebič zdvíhajte len za podstavec
- Nikdy nevymieňajte napájací kábel sami. Napájací kábel vždy nechajte vymeniť u výrobcu, jeho servisného zástupcu alebo podobne kvalifikovanej osoby.

Bezpečnostné riziko pre deti:
- Deti musia byť pod dozorom, aby sa zabezpečilo, že sa so spotrebičom nehrajú.
- Napájací kábel uchovávajte mimo dosahu detí mladších ako 8 rokov.
- Čistenie a užívateľskú údržbu nesmú vykonávať deti bez dozoru

Nebezpečenstvo požiaru v dôsledku prehriatia:
- Spotrebič vždy umiestnite na stabilný, rovný povrch odolný voči teplu a vlhkosti.
- Spotrebič vždy umiestnite na stabilný, rovný povrch odolný voči teplu a vlhkosti. Nikdy nenechávajte spotrebič počas používania bez dozoru. Spotrebič používajte iba pod dohľadom. Keď opúšťate miestnosť, vypnite spotrebič a vytiahnite napájací kábel zo zásuvky.
- Spotrebič nikdy nepoužívajte na iných vykurovacích telesách alebo v ich blízkosti.
- Po použití vždy očistite všetky povrchy, ktoré prichádzajú do styku s potravinami.

Nebezpečenstvo požiaru v dôsledku skratu:
- Spotrebič nikdy nehádžte na zem ani doň neudierajte. Nadmerné vibrácie môžu viesť k uvoľneniu spojov a môžu ovplyvniť správnu funkciu spotrebiča. Spotrebič prestaňte používať, ak vám spadol na zem.
- Nikdy nepoužívajte spotrebič s externým časovačom alebo samostatným systémom diaľkového ovládania.
- Do rovnakej skupiny nikdy nepripájajte žiadny iný spotrebič s vysokou spotrebou energie.

⚠ UPOZORNENIE

Nebezpečenstvo popálenia v dôsledku tepla:
- Časti spotrebiča sa môžu počas používania zohriať. Pri používaní spotrebiča sa dotýkajte iba otočného prepínača termostatu alebo rukoväťí.
- Spotrebič počas používania nikdy nepremiestňujte. Pred manipuláciou so spotrebičom ho po použití nechajte vždy vychladnúť.

OZNÁMENIE

Riziko poškodenia spotrebiča:
- Pri čistení nikdy nepoužívajte agresívne chemické čistiace prostriedky, ktoré môžu poškodiť spotrebič.
- Používajte len originálne príslušenstvo od výrobcu.
- Pri čistení spotrebiča nikdy nepoužívajte žiadne ostré alebo kovové predmety. Ostré alebo kovové predmety môžu poškodiť nepriľnavý povrch spotrebiča.
- Na vrch spotrebiča nikdy nič neklaďte.

POUŽÍVANIE

Pred prvým použitím
Vyčistite **rošt A1**, **zberač tuku A2**, a **priehradky na horúci hrniec/fritovanie/fondue/varenie A3** mäkkou, vlhkou handričkou.

Príprava
Spotrebič umiestnite na stabilný, rovný povrch odolný voči teplu a vlhkosti s minimálnym voľným priestorom 15 cm okolo spotrebiča.

Používanie spotrebiča
ℹ Pri používaní spotrebiča sa môže vyskytnúť hluk. Je to normálne a spôsobuje to vykurovacie teleso spotrebiča.
1. Zasuňte **napájací kábel A4** do sieťovej zásuvky.
2. Nastavte **otočný prepínač termostatu A8** na požadovanú teplotu.

LED indikátor termostatu A7 sa rozsvieti, keď sa spotrebič zahrieva.
3. Počkajte 5 – 10 minút, kým sa spotrebič zahreje.

Spotrebič je pripravený na použitie, keď **LED indikátor termostatu A7** zhasne.
ℹ **LED indikátor termostatu A7** sa počas používania vypne a rozsvieti, čo znamená, že automatická regulácia teploty je aktívna.

ČISTENIE A ÚDRŽBA

Po každom použití spotrebič vyčistite.
1. Vytiahnite **napájací kábel A4** zo sieťovej zásuvky.
2. Nechajte spotrebič vychladnúť.
3. Odpojte **zástrčku termostatu A6** zo spotrebiča.
4. Vyčistite **rošt A1**, **zberač tuku A2**, a **priehradky na horúci hrniec/fritovanie/fondue/varenie A3** mäkkou špongiou, ktorá sa neškriabe, a jemným čistiacim prostriedkom.

ℹ Veľmi znečistené časti spotrebiča môžete vyčistiť opláchnutím horúcou vodou, aby sa uvoľnili pretrvávajúce nečistoty.
5. Vyčistite **zástrčku termostatu A6** mäkkou suchou handričkou.
6. Všetky časti osušte mäkkou, suchou handričkou.

SKLADOVANIE

1. Vytiahnite **napájací kábel A4** zo sieťovej zásuvky.
2. Nechajte spotrebič vychladnúť.
3. Spotrebič skladujte v suchom a uzavretom priestore a v pôvodnom obale, aby ste zabezpečili bezpečné skladovanie a ochranu pred prachom, vlhkosťou alebo inými nečistotami.

LIKVIDÁCIA

Pri likvidácii spotrebiča postupujte podľa miestnych predpisov. Aby ste predišli možnému poškodeniu životného prostredia alebo ľudského zdravia v dôsledku nekontrolovanej likvidácie odpadu, recyklujte spotrebič zodpovedne, aby ste podporili udržateľné opätovné použitie materiálnych zdrojov.

(ES) Manual del usuario

Juego de olla y plancha eléctrica

PRÓLOGO

Acerca de este manual
Este manual del usuario contiene toda la información para un uso correcto, seguro y eficiente del aparato.
Asegúrese de leer y entender completamente las instrucciones de este manual del usuario antes de utilizar el aparato.
Guarde siempre este manual del usuario en un lugar seguro cerca del aparato para consultas futuras.

Instrucciones originales
El original de este manual está escrito en inglés. Todos los demás idiomas son traducciones del documento.

Ayuda
Para piezas de recambio e información adicional sobre el aparato, visite www.tristar.eu.

Símbolos utilizados

Símbolo	Descripción
⚠ ADVERTENCIA	Término de alerta utilizado para indicar una situación potencialmente peligrosa que, de no evitarse, podría causar daños graves o, incluso, la muerte.
⚠ PRECAUCIÓN	Término de alerta utilizado para señalar una situación potencialmente peligrosa que, de no evitarse, podría causar lesiones leves o moderadas.
AVISO	Palabra de señalización utilizada para referirse a las prácticas no relacionadas con lesiones físicas.
ℹ	Indica información adicional o pone énfasis en una instrucción.

DESCRIPCIÓN DEL APARATO

Acerca del aparato
Tristar PZ-9131 es un conjunto de olla eléctrica y grill adecuado para cocinar diferentes tipos de alimentos. La plancha central puede utilizarse para asar alimentos. El anillo exterior puede utilizarse para cocinar en caliente, freír, hacer una fondue o hervir alimentos. El electrodoméstico dispone de un termostato para regular fácilmente la temperatura. La temperatura se ajusta fácilmente con el mando giratorio del termostato.

Uso adecuado
Este aparato está diseñado exclusivamente para su uso en interiores.
Este electrodoméstico está destinado exclusivamente a un uso doméstico y no comercial.
Este electrodoméstico está destinado para el uso en el hogar y en aplicaciones similares como:
- por el personal de tiendas, oficinas y otros entornos de trabajo para su uso en las zonas de cocina;
- casas de campo;
- por clientes en hoteles, moteles y otros entornos de tipo residencial;
- entornos de tipo bed and breakfast.

Este aparato no está diseñado para que lo usen personas (incluidos los menores) con capacidades físicas, sensoriales o mentales reducidas, o con falta de experiencia y conocimiento, a menos que les haya supervisado o instruido sobre el uso del mismo una persona responsable de su seguridad.
Cualquier uso del aparato distinto al descrito en este manual del usuario se considera un mal uso y podría causar lesiones o daños al aparato, quedando anulada la garantía.

Especificaciones técnicas

Nombre del aparato	Juego de olla y plancha eléctrica
Número de artículo	PZ-9131
Dimensiones (largo × ancho × alto)	90 × 370 × 670 mm
Peso	3,75 kg
Fuente de alimentación	220 – 240 V~ 50Hz
Potencia eléctrica máxima	1800 W
Consumo de energía en uso	1800 W
Consumo de energía en reposo	N/D

Partes principales (ver imagen A)
1. Plancha
2. Colector de grasa
3. Compartimentos para calentar, freír y hervir y preparar fondue
4. Cable de alimentación
5. Asa
6. Enchufe del termostato
7. Indicador LED del termostato
8. Termostato giratorio

SEGURIDAD

Símbolos de seguridad

Símbolo	Descripción
	Indicación de superficie caliente. El contacto puede causar quemaduras. No tocar.

Precauciones de seguridad

⚠ ADVERTENCIA

Riesgo en la seguridad debido a un mal uso:
- Utilice el aparato sólo de la forma que se describe en este manual del usuario.
- Nunca utilice el aparato si hay signos visibles de daños o defectos. Si un aparato esta dañado o defectuoso, sustitúyalo inmediatamente.
- Nunca realice ninguna modificación en el aparato. Dichas modificaciones pueden afectar a la seguridad, la garantía y al correcto funcionamiento del mismo.

Peligro de explosión por radiación de calor:
- Nunca utilice el aparato cerca de sustancias explosivas.

Peligro de descarga eléctrica por cortocircuito:
- No sumerja nunca el aparato en agua u otros líquidos ni lo introduzca en el lavavajillas.
- No abra nunca el aparato. El aparato sólo puede abrirse para realizar operaciones de mantenimiento por parte de un técnico autorizado.
- Nunca levante el aparato tirando del cable de alimentación. Levantar el aparato usando el cable de alimentación puede dañar dicho cable. Levante el aparato sólo sujetándolo por la base.
- Nunca cambie el cable de alimentación personalmente. Permita que sea el fabricante, su servicio oficial o una persona con una cualificación similar quien sustituya el cable de alimentación.

Peligro de seguridad para los niños:
- Deberá supervisar a los menores para asegurarse de que no jueguen con el aparato.
- Mantenga el cable de alimentación fuera del alcance de los niños menores de 8 años.
- La limpieza y el mantenimiento del usuario no deben ser realizados por niños sin supervisión

Peligro de incendio por sobrecalentamiento:
- Coloque siempre el aparato sobre una superficie estable, plana, resistente al calor y a la humedad.
- Coloque siempre el aparato sobre una superficie estable, plana, resistente al calor y a la humedad. Nunca deje el aparato desatendido cuando esté en funcionamiento. Utilice el aparato únicamente bajo supervisión. Apague el aparato y desconecte el cable de alimentación de la toma de corriente cuando salga de la habitación.
- No utilice nunca el aparato sobre o cerca de otros objetos calientes.
- Limpie siempre todas las superficies que estén en contacto con los alimentos después de su uso.

Peligro de incendio por cortocircuito:
- Nunca deje caer el aparato y evite que se golpee. Las vibraciones excesivas pueden provocar que las conexiones se aflojen, lo que podría influir en el correcto funcionamiento del aparato. Deje de utilizar el aparato si este se ha caído.
- No utilice nunca el electrodoméstico con un temporizador externo o un sistema de control remoto independiente.
- No conecte nunca al mismo grupo ningún otro electrodoméstico de alto consumo.

⚠ PRECAUCIÓN

Peligro de quemaduras por calor:
- Algunas partes del electrodoméstico pueden calentarse durante el uso. Solamente toque el interruptor giratorio del termostato o las asas cuando esté utilizando el electrodoméstico.
- Nunca mueva el electrodoméstico cuando esté en uso. Permita siempre que el electrodoméstico se enfríe después de su uso antes de manipularlo.

AVISO

Riesgo de dañar el aparato:
- Nunca utilice productos de limpieza químicos y agresivos que puedan dañar el aparato al limpiarlo.
- Utilice únicamente accesorios originales del fabricante.
- No utilice nunca objetos afilados o metálicos para limpiar el electrodoméstico. Los objetos afilados o metálicos pueden dañar el revestimiento antiadherente del aparato.
- No coloque nunca nada encima del electrodoméstico.

USO

Antes del primer uso
Limpie la **plancha A1**, el **colector de grasa A2** y los **compartimentos profundos para olla/fondue/freír/hervir A3** con un paño suave y húmedo.

Preparación
Coloque el aparato sobre una superficie estable, plana y resistente al calor y a la humedad, con un espacio libre mínimo de 15 cm alrededor del aparato.

Uso del aparato
ℹ Durante el uso del electrodoméstico, es posible que se produzcan algunos ruidos. Ello es normal y se debe a la pieza de calentamiento del aparato.
1. Enchufe el **cable de alimentación A4** en una toma de corriente.
2. Ajuste el **mando giratorio del termostato giratorio A8** hasta la temperatura deseada.

El **indicador LED del termostato A7** se ilumina cuando el electrodoméstico se está calentando.
3. Espere entre 5 y 10 minutos para que el electrodoméstico se caliente.

El electrodoméstico está listo para su uso cuando el **indicador LED del termostato A7** se apaga.
ℹ El **indicador LED del termostato A7** se apaga y enciende durante el uso, lo que significa que la regulación automática de la temperatura está activa.

LIMPIEZA Y MANTENIMIENTO

Limpie el aparato después de cada uso.

1. Desenchufe el **cable de alimentación A4** de la toma de corriente.
2. Deje que el aparato se enfríe.
3. Desenchufe la **clavija del termostato A6** del electrodoméstico.
4. Limpie la **plancha A1**, el **colector de grasa A2** y los **compartimentos profundos para olla/fondue/freír/hervir A3** con una esponja suave y no abrasiva y un detergente delicado.

ℹ Las partes muy sucias del electrodoméstico pueden limpiarse enjuagándolas con agua caliente para aflojar la suciedad persistente.

5. Limpie el **enchufe del termostato A6** con un paño suave y seco.
6. Seque todas las piezas con un paño suave y seco.

ALMACENAMIENTO

1. Desenchufe el **cable de alimentación A4** de la toma de corriente.
2. Deje que el aparato se enfríe.
3. Guarde el electrodoméstico en un espacio seco y cerrado y en el embalaje original para garantizar un almacenamiento seguro y protegerlo contra el polvo, la humedad u otras impurezas.

DESECHO

Siga las disposiciones locales cuando necesite deshacerse del aparato. Para evitar posibles daños al medio ambiente o a la salud de las personas debido a la eliminación de residuos sin control, recicle el aparato de forma responsable para fomentar la reutilización sostenible de los recursos materiales.

PT **Manual do utilizador**

Conjunto de panela e grelhador elétrico

INTRODUÇÃO

Sobre este documento

Este manual do utilizador contém toda a informação destinada ao uso correto, seguro e eficiente do eletrodoméstico.
Certifique-se de que leu na íntegra e compreendeu as instruções deste manual do utilizador, antes de começar a utilizar o eletrodoméstico.
Armazene sempre este manual do utilizador num local seguro, perto do eletrodoméstico, para futura referência.

Instruções originais

Este manual está redigido, originalmente, em língua inglesa. Todas as outras línguas são documentos traduzidos.

Assistência

Relativamente a peças sobresselentes e informações adicionais sobre o eletrodoméstico, visite www.tristar.eu.

Símbolos utilizados

Símbolo	Descrição
⚠ ATENÇÃO	Palavra de alerta usada para indicar uma situação potencialmente perigosa que, se não for evitada, poderá provocar a morte ou ferimentos graves.
⚠ CUIDADO	Palavra de alerta usada para indicar uma situação potencialmente perigosa que, se não for evitada, poderá provocar ferimentos menores ou moderados.
AVISO	Palavra-chave usada para abordar práticas não relacionadas com lesões físicas.
ℹ	Indica informações adicionais ou ênfase numa instrução.

DESCRIÇÃO DO ELETRODOMÉSTICO

Sobre este eletrodoméstico

Tristar PZ-9131 é um conjunto de panela e grelhador elétrico adequado para cozinhar diferentes tipos de alimentos. A grelha central pode ser usada para grelhar alimentos. O anel exterior pode ser usados para cozinhar em panela, fritar, fondu ou cozer alimentos. O aparelho está equipado com um termóstato para fácil regulação da temperatura. Regule facilmente a temperatura com o interruptor rotativo do termóstato.

Uso pretendido

Este eletrodoméstico destina-se ao uso exclusivo em espaços interiores.
Este aparelho destina-se exclusivamente a uso doméstico; não se destina a uso comercial.
Este aparelho destina-se a seu usado em casas particulares e aplicações semelhantes, tais como:

- cozinhas de pessoal em zonas de lojas, escritórios e outros ambientes de trabalho;
- quintas;
- por clientes em hotéis, motéis e outros tipos de ambientes residenciais;
- ambientes do género hostel.

Este eletrodoméstico não se destina a ser utilizado por pessoas (incluindo crianças) com capacidades físicas, sensoriais ou mentais reduzidas ou que não tenham experiência e conhecimento, exceto se tiverem sido supervisionadas ou recebido instruções relativas à utilização do eletrodoméstico por uma pessoa responsável pela sua segurança.
Qualquer outra utilização do eletrodoméstico que não seja a descrita neste manual do utilizador é considerada indevida e poderá causar ferimentos no utilizador ou danos no eletrodoméstico e anular a garantia.

Especificações técnicas

Nome do eletrodoméstico	Conjunto de panela e grelhador elétrico
Número do artigo	PZ-9131
Dimensões (c × l × a)	90 × 370 × 670 mm
Peso	3,75 kg
Fonte de energia	220 – 240 V~ 50Hz
Potência máxima	1800 W
Consumo em uso	1800 W
Consumo em standby	N/A

Partes principais (ver imagem A)

1. Grelha
2. Coletor de gordura
3. Componentes de panela/fritadeira/fondue/cozedura
4. Cabo de potência
5. Pega
6. Ficha do termóstato
7. Indicador LED do termóstato
8. Interruptor rotativo do termostato

SEGURANÇA

Símbolos de segurança

Símbolo	Descrição
	Indicação para uma superfície quente. O contacto pode causar queimaduras. Não tocar.

Precauções de segurança

⚠ **ATENÇÃO**

Risco de segurança provocado pela utilização não prevista:
- Utilize apenas o eletrodoméstico conforme descrito neste manual do utilizador.
- Nunca utilize o eletrodoméstico se houver sinais visíveis de danos ou defeitos. Substitua sempre de imediato um eletrodoméstico danificado ou com defeitos.
- Nunca faça adaptações no eletrodoméstico. As adaptações podem afetar a segurança, a garantia e a operação apropriada.

Perigo de explosão devido à radiação de calor:
- Nunca utilize o eletrodoméstico perto de substâncias explosivas.

Perigo de choque elétrico devido a curto-circuito:
- Nunca mergulhe o aparelho em água ou outros líquidos nem o lave na máquina da loiça.
- Nunca abra o eletrodoméstico. O eletrodoméstico apenas deverá ser aberto para manutenção por um técnico autorizado.
- Nunca pegue no eletrodoméstico pelo cabo de potência. Se pegar no eletrodoméstico pelo cabo de potência, poderá danificar este cabo. Limite-se a pegar no eletrodoméstico segurando a base.
- Nunca deve ser o utilizador a substituir o cabo de potência. Faça com que seja sempre o fabricante, o seu agente da assistência ou uma pessoa com qualificações equivalentes a substituir o cabo de potência.

Perigo para a segurança das crianças:
- As crianças devem ser supervisionadas para garantir que não brincam com o eletrodoméstico.
- Mantenha o cabo de alimentação fora do alcance de crianças com menos de 8 anos de idade.
- A limpeza e a manutenção realizadas pelo utilizador não podem ser levadas a cabo por crianças sem supervisão

Perigo de incêndio devido a sobreaquecimento:
- Coloque sempre o eletrodoméstico numa superfície estável, plana, resistente ao calor e à humidade.
- Coloque sempre o eletrodoméstico numa superfície estável, plana, resistente ao calor e à humidade. Nunca deixe o eletrodoméstico sem vigilância enquanto estiver a ser utilizado. Utilize apenas o eletrodoméstico com supervisão. Desligue o eletrodoméstico e retire o cabo de potência da tomada elétrica quando sair da divisão.
- Nunca use o aparelho sobre ou próximo de outros objetos que aqueçam.
- Após a utilização, limpe sempre todas as superfícies que ficam em contacto com os alimentos.

Perigo de incêndio devido a curto-circuito:
- Nunca deixe cair o eletrodoméstico e evite esbarrar nele. As vibrações excessivas podem originar o desaperto das ligações e influenciar o funcionamento adequado do eletrodoméstico. Deixe de utilizar o eletrodoméstico se o tiver deixado cair.
- Nunca use o aparelho com um temporizador externo ou sistema de controlo remoto separado.
- Nunca ligue qualquer outro aparelho com consumdo elevado na mesma tomada.

⚠ **CUIDADO**

Perigo de queimaduras devido ao calor:
- Partes do aparelho podem ficar quentes durante a utilização. Ao usar o aparelho, toque unicamente no interruptor rotativo do termóstato ou nas pegas.
- Nunca desloque o aparelho quando estiver a ser utilizado. Deixe sempre o aparelho arrefecer após a utilização, antes de o manusear.

AVISO

Risco de dano do eletrodoméstico:
- Nunca use produtos de limpeza com químicos agressivos que possam danificar o eletrodoméstico ao limpá-lo.
- Use exclusivamente acessórios de origem do fabricante.
- Nunca use objetos afiados ou de metal ao limpar o aparelho. Os objetos afiados ou de metal podem danificar o revestimento antiaderente do aparelho.
- Nunca coloque nada em cima do aparelho.

UTILIZAÇÃO

Antes da primeira utilização

Limpe a **grelha A1**, **o coletor de gordura A2**, e os **compartimentos da panela/fritadeira/fondue/cozedura A3** com um pano macio humedecido.

Preparação

Coloque o aparelho numa superfície estável, plana, resistente ao calor e à humidade, com espaço de 15 cm, no mínimo, à volta do aparelho:

Utilizar o eletrodoméstico

ℹ Ao usar o aparelho pode verificar-se ruído. Isso é normal e é originado pela resistência de aquecimento do aparelho.

1. Ligue o **cabo de potência A4** a uma tomada elétrica.
2. Coloque o **interruptor rotativo do termostato A8** na temperatura pretendida.

O **indicador LED do termóstato A7** acende quando o aparelho está a aquecer.

3. Aguarde 5 – 10 minutos até o aparelho aquecer.

O aparelho está pronto a usar quando o **indicador LED do termóstato A7** se apaga.

ℹ O **indicador LED do termóstato A7** apaga e acende durante a utilização do aparelho, o que significa que a regulação automática da temperatura está ativa.

LIMPEZA E MANUTENÇÃO

Limpe o aparelho após cada utilização.

1. Retire o **cabo de potência A4** da tomada elétrica.
2. Deixe o eletrodoméstico arrefecer.
3. Desligue a **ficha do termóstato A6** do aparelho.
4. Limpe a **grelha A1**, **o coletor de gordura A2**, e os **compartimentos da panela/fritadeira/fondue/cozedura A3** com uma esponja macia não abrasiva e detergente suave.

ℹ As partes muito sujas do aparelho podem ser limpas com água quente para libertar a sujidade mais persistente.

5. Limpe a **ficha do termóstato A6** com um pano macia e seco.
6. Seque todas as peças com um pano macio e seco.

ARMAZENAMENTO

1. Retire o **cabo de potência A4** da tomada elétrica.
2. Deixe o eletrodoméstico arrefecer.
3. Guarde o aparelo em local seco e fechdo e na embalagem original para garantir o armazenamento seguro e a proteção contra o pó, humidade ou outro tipo de sujidade.

ELIMINAÇÃO

Cumpra os regulamentos locais quando necessitar de eliminar o eletrodoméstico. Para evitar possíveis danos do ambiente ou da saúde humana, provocados pela eliminação de resíduos sem controlo, recicle o eletrodoméstico de forma responsável para promover a reutilização sustentável de recursos materiais.

SV **Bruksanvisning**

Elektrisk Hot Pot och grillset

FÖRORD

Om detta dokument

Denna bruksanvisning innehåller all information för korrekt, säker och effektiv användning av apparaten.
Se till att du har läst och förstått instruktionerna i denna bruksanvisning till fullo innan du använder apparaten.
Förvara alltid denna bruksanvisning på en säker plats nära apparaten för framtida referens.

Originalinstruktioner

Denna bruksanvisning skrevs ursprungligen på engelska. Alla andra språk är översatta dokument.

Kundtjänst

För reservdelar och mer information om apparaten, besök www.tristar.eu.

Använda symboler

Symbol	Beskrivning
⚠ VARNING	Signalord som används för att indikera en potentiellt farlig situation som, om den inte undviks, kan resultera i dödsfall eller allvarlig skada.
⚠ VARNING	Signalord som används för att indikera en potentiellt farlig situation som, om den inte undviks, kan resultera i mindre allvarlig skada.
OBSERVERA	Signalord som används för metoder som inte har med fysisk skada att göra.
ℹ	Anger ytterligare information eller betoning av en instruktion.

BESKRIVNING AV APPARATEN

Om denna apparat

Tristar PZ-9131 är en elektrisk hot pot och grillset perfekta för tillagning av olika typer av mat. Stekhällen i mitten kan användas till att grilla mat. Den yttre ringen kan användas till matlagning med hot pot, fritering, fondue eller till att koka mat. Apparaten har en termostat för enkel temperaturreglering. Justera enkelt temperaturen med det vridbara termostatreglaget.

Avsedd användning

Denna apparat är endast avsedd för inomhusbruk.
Den här produkten är endast avsedd för hushållsbruk och icke-kommersiellt bruk.
Den här produkten är avsedd att användas i hushåll och liknande tillämpningar, t.ex:

- personalkök i butiker, kontor och andra arbetsmiljöer;
- bondgårdar;
- av gäster på hotell, motell och andra boendemiljöer;
- miljöer av typ bed and breakfast.

Denna apparat är inte avsedd att användas av personer (inklusive barn) med nedsatt fysisk, sensorisk eller mental förmåga, eller brist på erfarenhet och kunskap, såvida de inte har övervakning eller har fått instruktioner angående användning av apparaten av en person som är ansvarig för deras säkerhet.
All annan användning av apparaten än den som beskrivs i denna bruksanvisning betraktas som felaktig användning och kan orsaka skador eller skada på apparaten och ogiltigförklarar garantin.

Tekniska specifikationer

Apparatens namn	Elektrisk Hot Pot och grillset
Artikelnummer	PZ-9131
Mått (l × b × h)	90 × 370 × 670 mm
Vikt	3,75 kg
Strömkälla	220 – 240 V~ 50Hz
Maxeffekt ström	1800 W
Elförbrukning vid användning	1800 W
Elförbrukning i standby-läge	N/A

Huvuddelar (se bild A)

1. Stekhäll
2. Fettbehållare
3. Hot pot/fritös/fondue/kokplattor
4. Strömkabel
5. Handtag
6. Termostatknapp
7. LED-indikator för temperatur
8. Roterande termostatbrytare

SÄKERHET

Säkerhetssymboler

Symbol	Beskrivning
	Varningslampa för heta ytor. Kontakt kan orsaka brännskada. Vidrör ej.

Säkerhetsföreskrifter

⚠ **VARNING**

Säkerhetsrisk på grund av oavsiktlig användning:
- Använd endast apparaten enligt beskrivningen i denna bruksanvisning.
- Använd aldrig apparaten om det finns synliga tecken på skador eller defekter. Byt alltid ut en skadad eller defekt apparat omedelbart.
- Gör aldrig några justeringar på apparaten. Justeringar kan påverka säkerhet, garanti och korrekt funktion.

Explosionsrisk på grund av värmestrålning:
- Använd aldrig apparaten i närheten av explosiva ämnen.

Risk för elektriska stötar på grund av kortslutning:
- Sänk aldrig ner apparaten i vatten eller andra vätskor och får ej diskas i diskmaskin.
- Öppna aldrig apparaten. Apparaten får endast öppnas för underhåll av en auktoriserad tekniker.
- Lyft aldrig apparaten i strömkabeln. Om du lyfter apparaten i strömkabeln kan strömkabeln skadas. Lyft endast apparaten genom att hålla i basen.
- Byt aldrig ut strömkabeln själv. Låt alltid tillverkaren, dess servicerepresentant eller en liknande kvalificerad person byta ut strömkabeln.

Säkerhetsrisk för barn:
- Barn bör övervakas för att säkerställa att de inte leker med apparaten.
- Se till att barn under 8 års ålder inte kan komma åt elsladden.
- Rengöring och underhåll får ej utföras av barn utan översikt.

Brandrisk på grund av överhettning:
- Placera alltid apparaten på en stabil, platt, värme- och fuktbeständig yta.
- Placera alltid apparaten på en stabil, platt, värme- och fuktbeständig yta. Lämna aldrig apparaten utan uppsikt när den används. Använd endast apparaten under uppsikt. Stäng av apparaten och ta bort nätkabeln från eluttaget när du lämnar rummet.
- Använd aldrig enheten på eller i närheten av andra värmeobjekt.
- Rengör alltid ytor som kommer i kontakt med livsmedel efter användning.

Brandrisk på grund av kortslutning:
- Tappa aldrig apparaten och undvik att stöta till något med den. Överdrivna vibrationer kan leda till att anslutningarna lossnar och kan påverka apparatens korrekta funktion. Sluta använda apparaten om apparaten har tappats.
- Använd aldrig produkten med en extern timer eller separat fjärrkontroll.
- Anslut aldrig någon annan enhet med hög elförbrukning till samma grupp.

⚠ **VARNING**

Brännskaderisk på grund av värme:
- Delar av apparaten kan bli heta under användning. Rör endast vid termostatratten eller handtagen när apparaten är i bruk.
- Flytta aldrig apparaten när den är i bruk. Låt alltid enheten svalna av efter användning men innan enheten hanteras.

OBSERVERA

Risk för skador på apparaten:
- Använd aldrig aggressiva kemiska rengöringsmedel som kan skada apparaten vid rengöring av apparaten.
- Använd endast originaltillbehör från tillverkaren.
- Använd aldrig vassa objekt eller objekt av metall vid rengöring av enheten. Vassa eller metallobjekt kan skada apparatens non-stick-beläggning.
- Placera aldrig något ovanpå apparaten.

ANVÄNDNING

Innan enheten tas i bruk första gången

Rengör **stekhällen A1**, **fettbeållaren A2**, och **hot pot/fritös/fondue/kokkomponenterna A3** med en mjuk, fuktig trasa.

Förberedelse

Placera apparaten på en stabil, platt, värme- och fuktbeständig yta med minst 15 cm fritt utrymme runt apparaten.

Använda apparaten.

ℹ Det kan förekomma vissa ljud när apparaten är i bruk. Detta är normalt och kommer från apparatens värmeelement.

1. Anslut **strömkabeln A4** till ett eluttag.
2. Ställ in **termostatomkopplaren A8** till önskad temperatur.

LED-indikatorn till termostatenA7 tänds när apparaten värms upp.

3. Det tar cirka 5 - 10 minuter för apparaten att värmas upp.

Apparaten är klar att användas när **termostatens LED-indikator A7** stängs av.

ℹ **Termostatens LED-indikator A7** stängs av och på under användning vilket innebär att den automatiska temperaturregleringen är aktiv.

RENGÖRING OCH UNDERHÅLL

Rengör apparaten efter varje användning.

1. Ta ur **strömkabeln A4** från eluttaget.
2. Låt enheten svalna
3. Dra ut **termostat-kontakten A6** ur apparaten.
4. Rengör **stekhällen A1**, **fettbehållaren A2**, och **hot pot/fritös/fondue/kokkomponenterna A3** med ett milt diskmedel och en mjuksvamp som inte repar.

ℹ Mycket smutsiga delar av apparaten kan rengöras genom att skölja dem med varmt vatten för att lossa ihärdig smuts.

5. Rengör **termostat-kontakten A6** med en mjuk, torr trasa.
6. Torka alla delar med en mjuk, torr trasa.

FÖRVARING

1. Ta ur **strömkabeln A4** från eluttaget.
2. Låt enheten svalna
3. Förvara apparaten i ett torrt, slutet utrymme i originalförpackningen för att säkerställa säker förvaring och skydd mot damm, fukt eller annan smuts.

KASSERING

Följ de lokala föreskrifterna när du ska kassera apparaten. För att förhindra eventuell skada på miljön eller människors hälsa från okontrollerad avfallshantering, återvinn apparaten på ett ansvarsfullt sätt för att främja hållbar återanvändning av materialresurser.