BRIXTON®

GASBARBECUE-GRILL

AANWIJZINGEN MONTAGE, GEBRUIK EN ONDERHOUD

BQ-6344GA

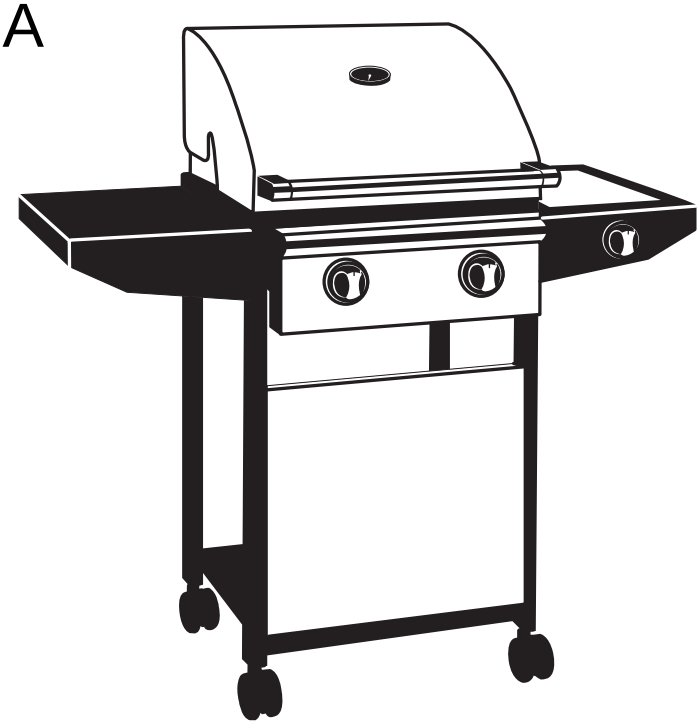

helpdesk

013-5940351
service@tristar.eu

Lees voor gebruik deze handleiding!

BUTAGAZ

Tristar Europe BV – Emma Goldmanweg 10 – 5032MN TILBURG – Netherlands - +31-135940300

	1X		1X
	1X		1X
	4X		1X
	2X		2X
	1X		1X
	1X		2X + 2X
	1X		1X
	1X		1X
	12X M6X15		8X M6X35
	1X		22X M4X10

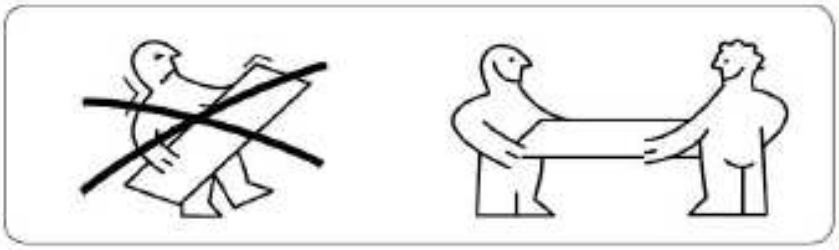

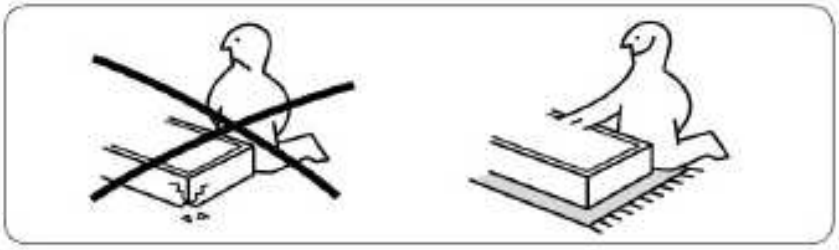

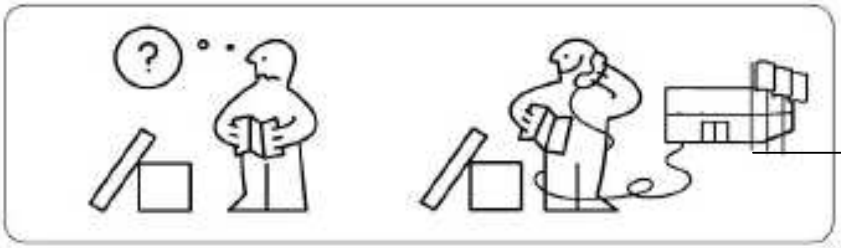

013-5940351

1

8X

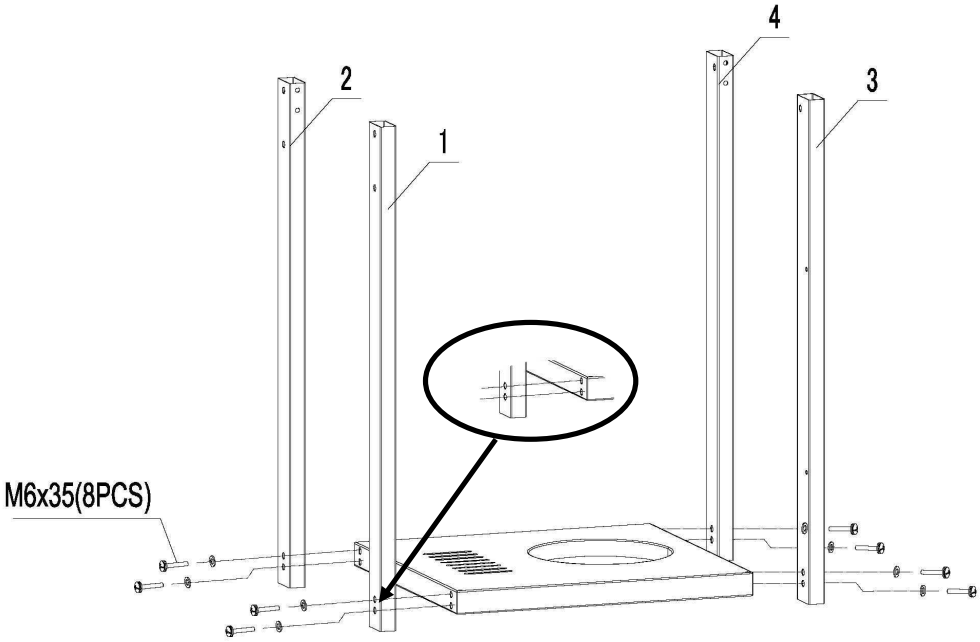

2

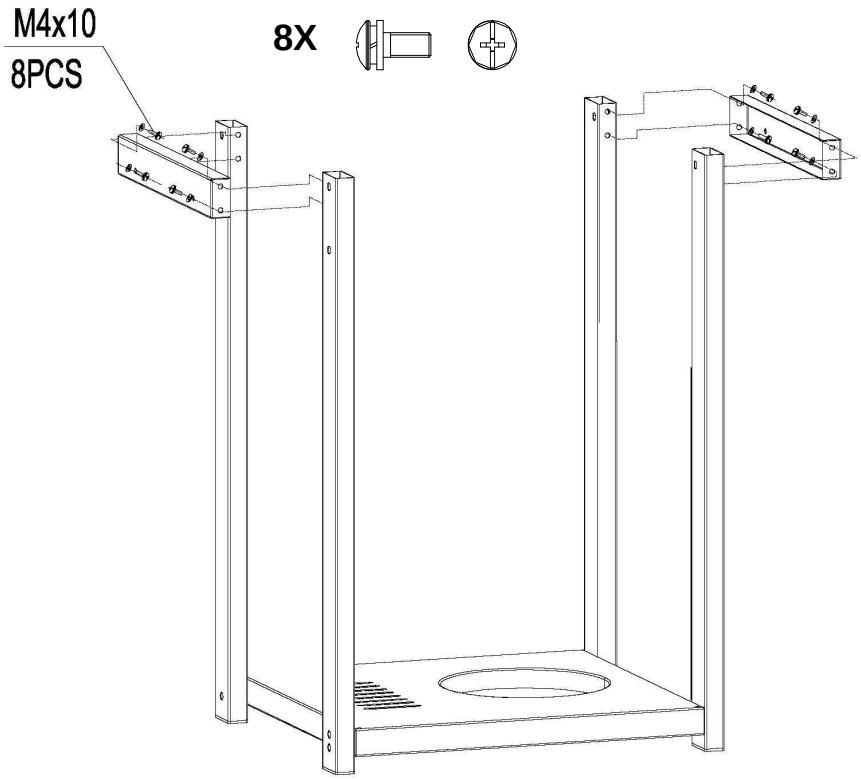

3

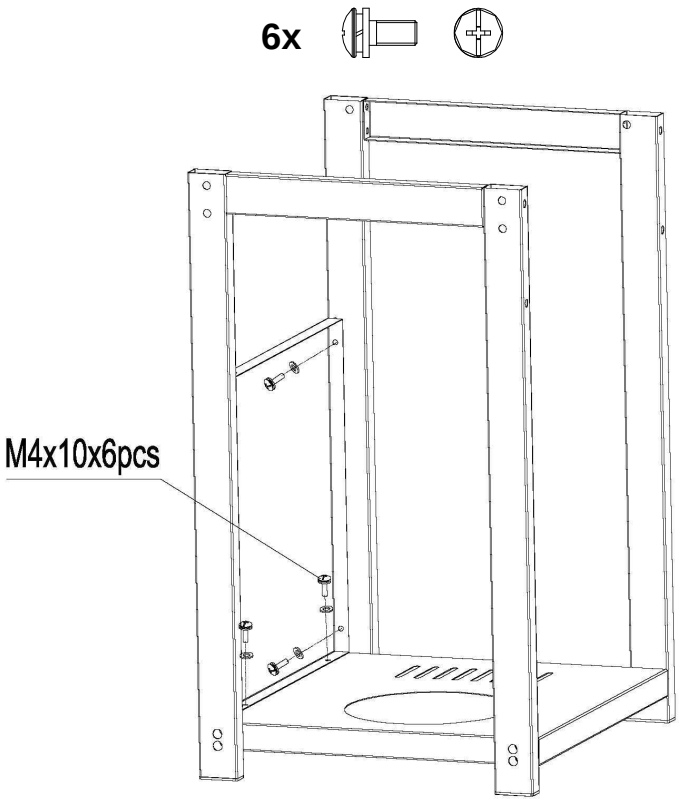

4

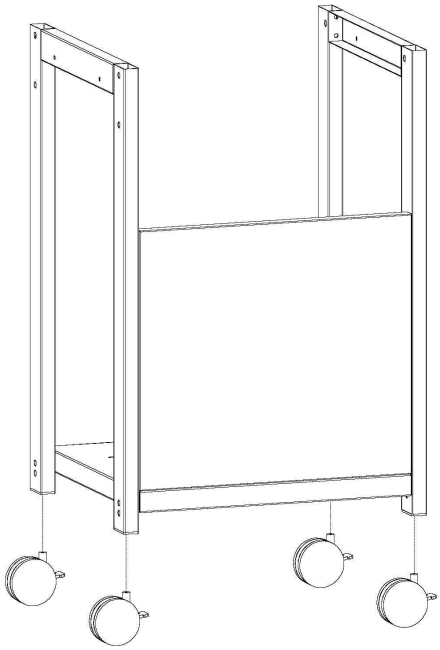

5

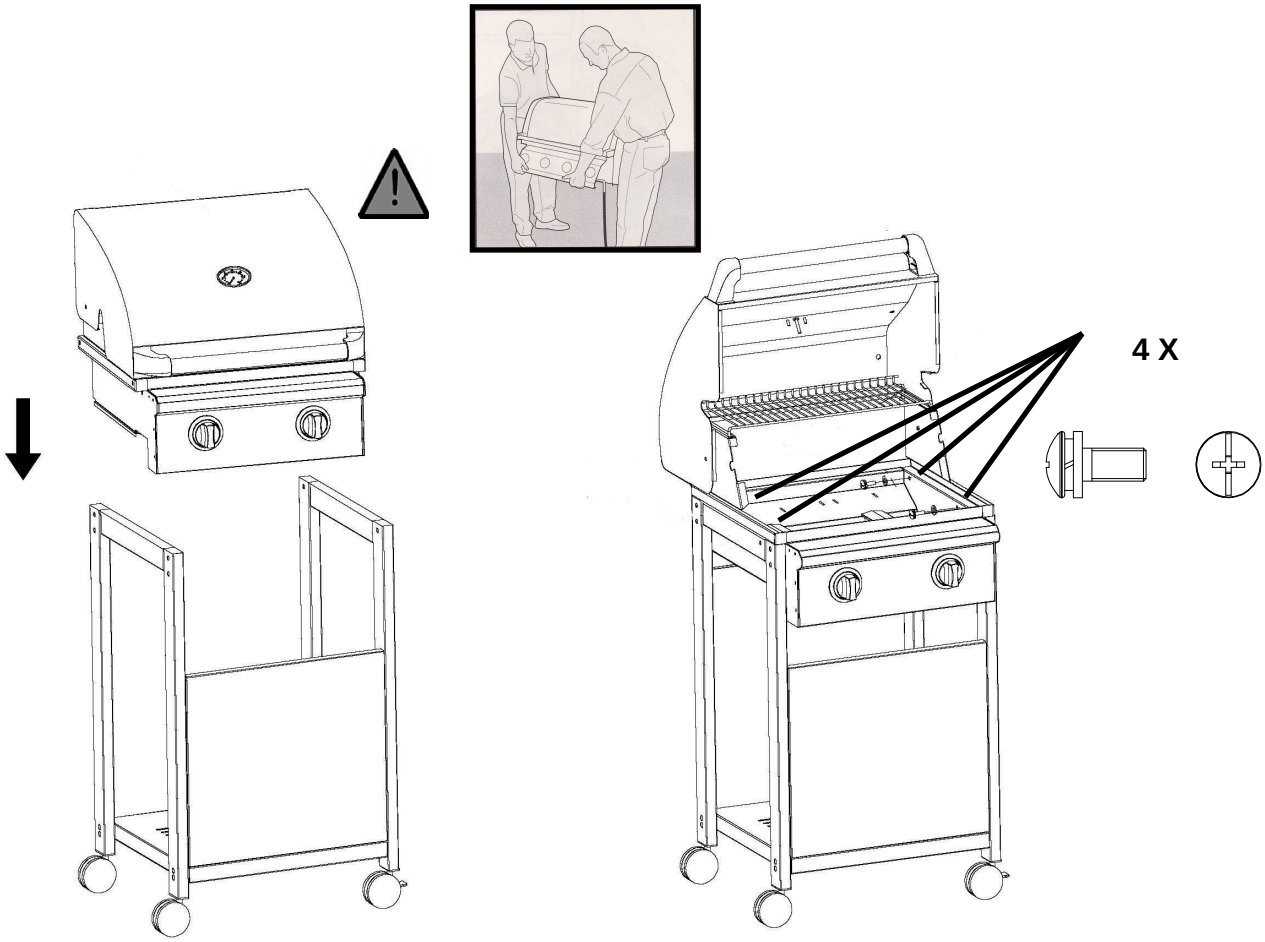

6

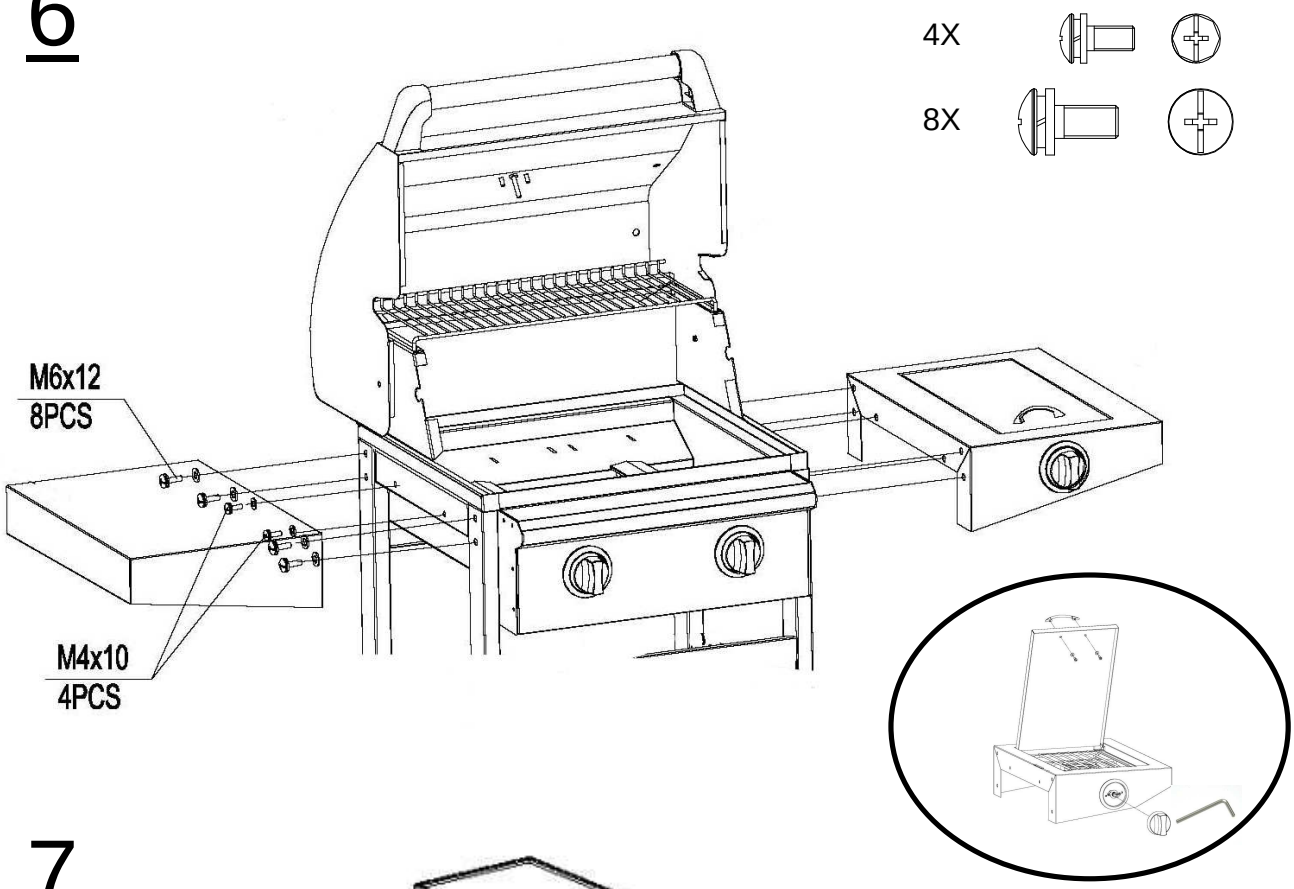

7

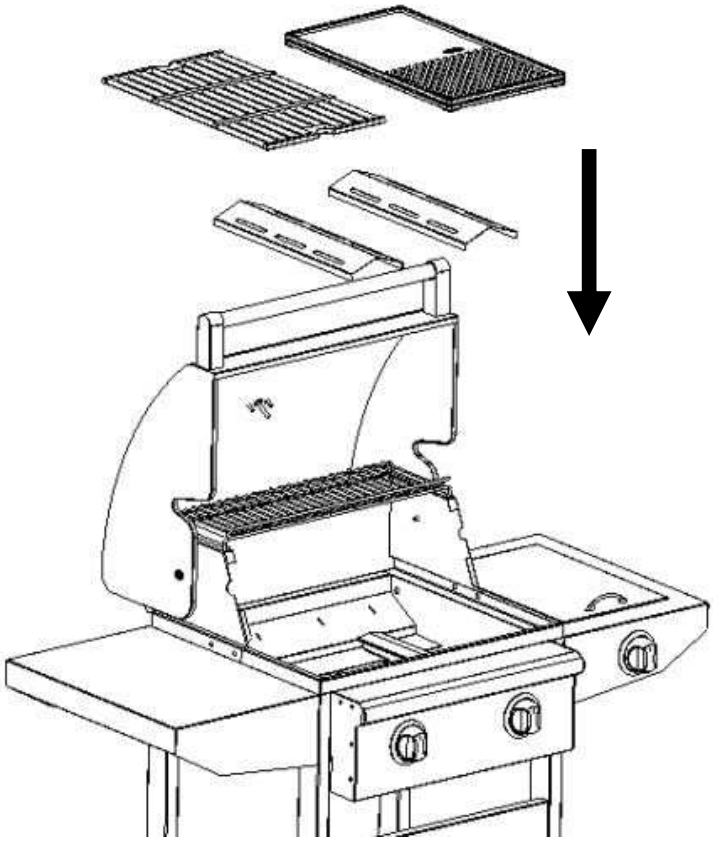

8

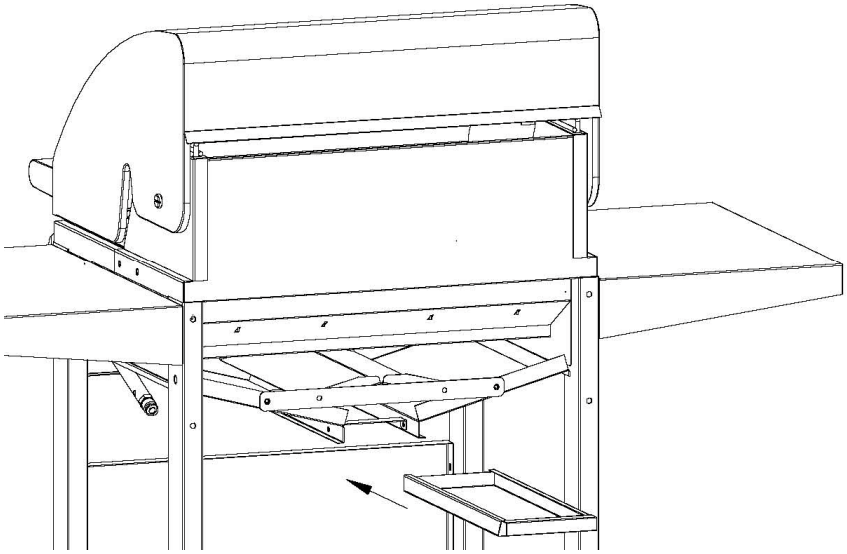

9

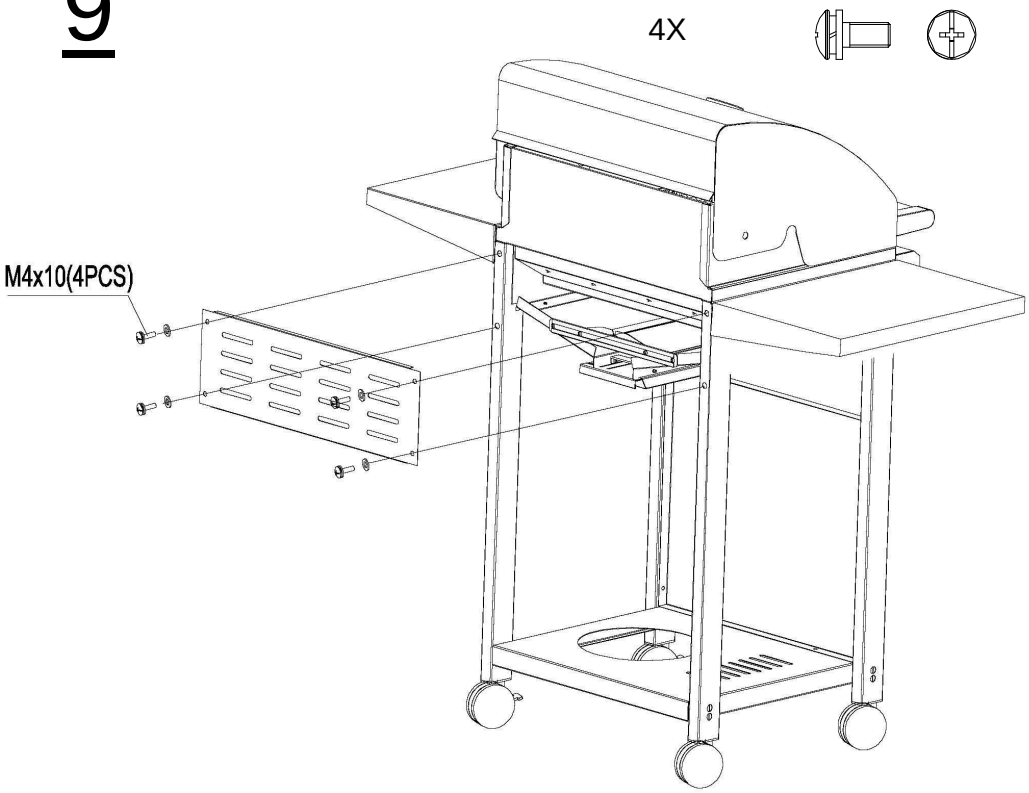

10

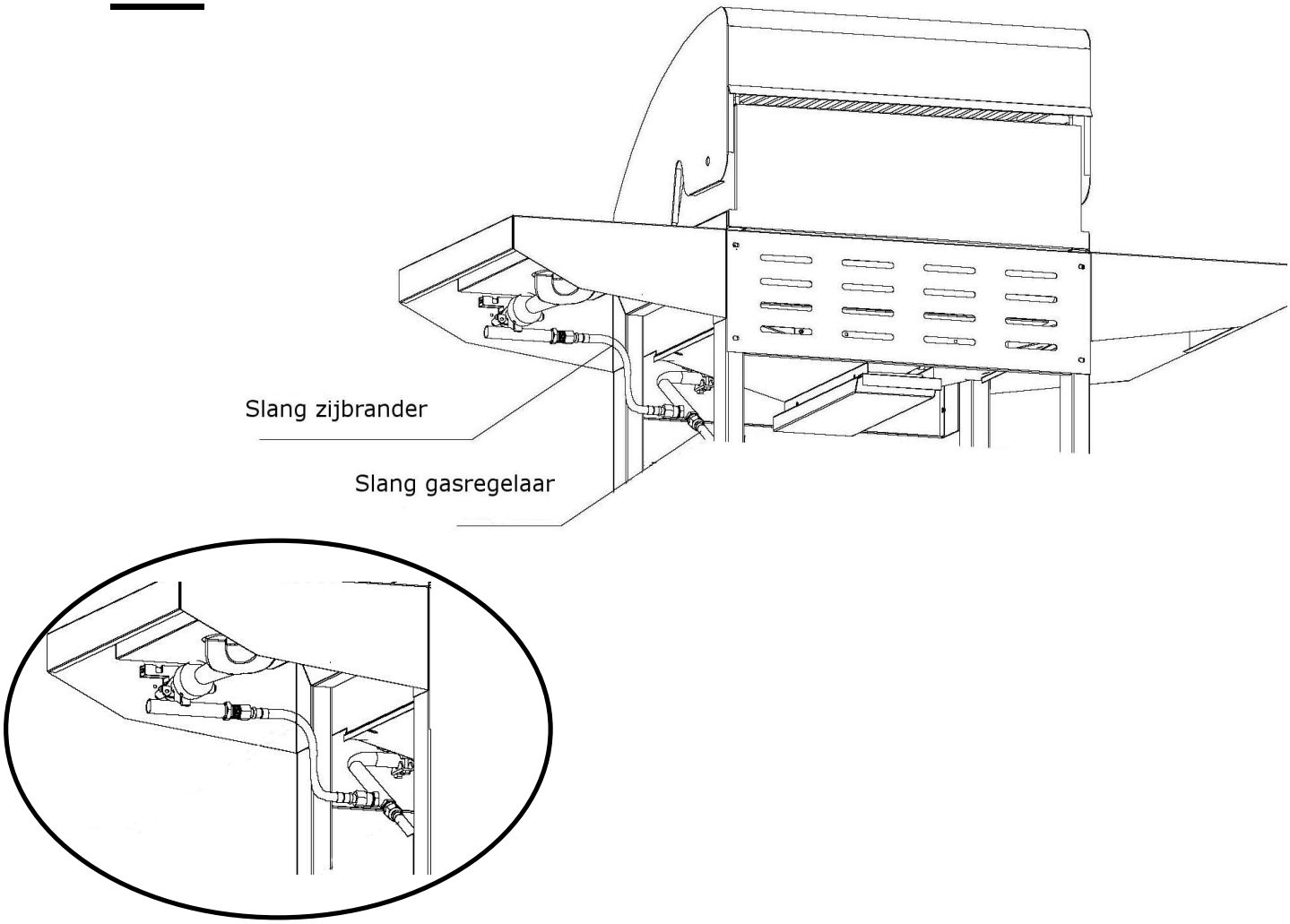

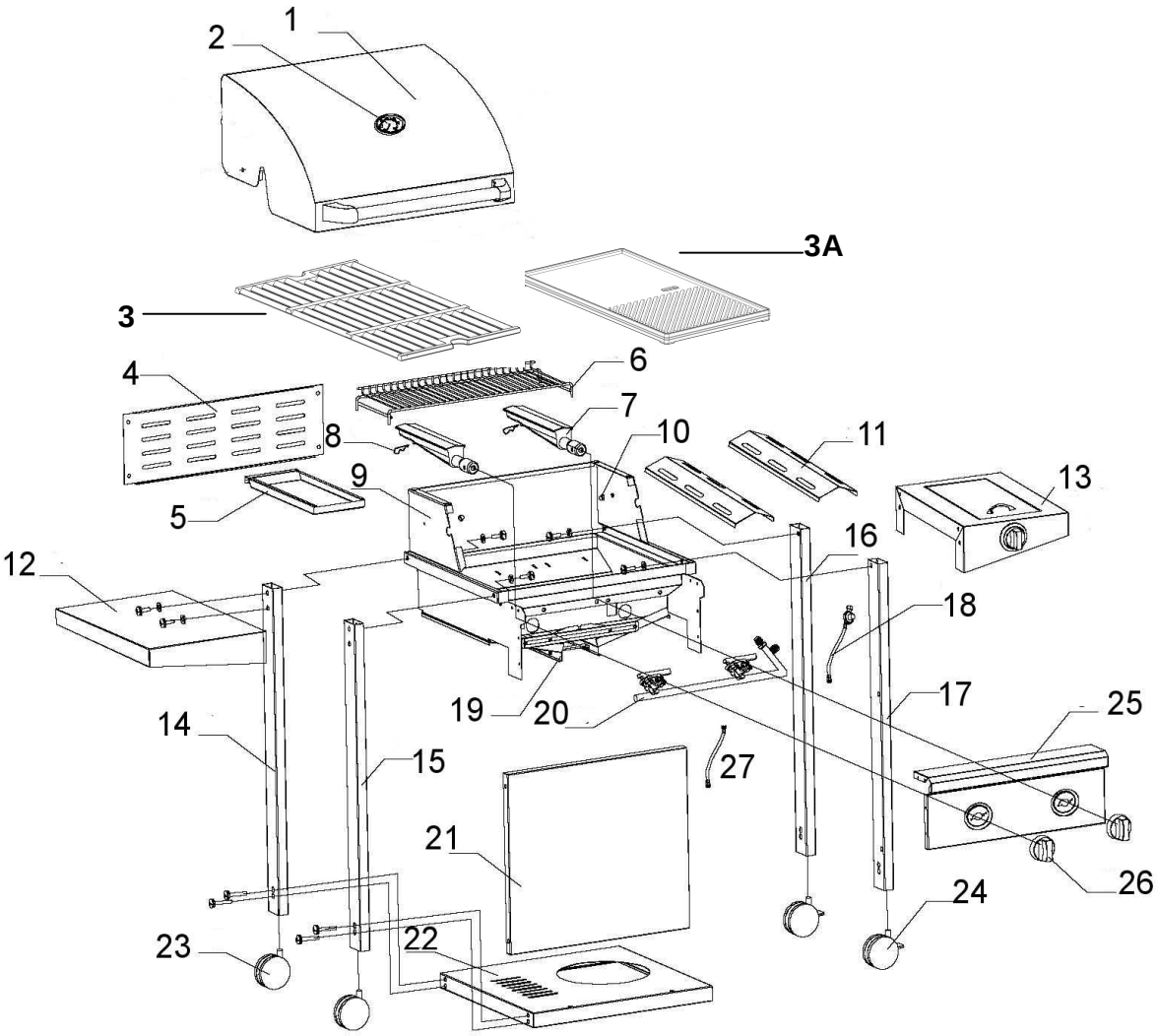
1
2
3A
3
4
6
7
8
10
11
9
13
5
16
12
18
17
19
20
25
14
15
27
21
26
24
23
22

VERZORGING & ONDERHOUD

ONDERHOUD

- Houd de ruimte rond de barbecue vrij, en houd brandbare materialen, benzine en andere ontvlambare gassen en vloeistoffen uit de buurt.
- Zorg ervoor dat de gaten in de drie zijkanten van de standaard open blijven, zodat de luchttoevoer voor verbranding en ventilatie niet geblokkeerd wordt.

REINIGING

Deze barbecue dient regelmatig schoongemaakt te worden.
Zorg dat de barbecue droog en schoon is en vet de metalen delen regelmatig in met een olie of vaseline om eventuele roestvorming te voorkomen. En berg de barbecue na gebruik altijd droog op. Gebruik geen bijtende schoonmaakmiddelen en/of antiroest middelen om het bedieningspaneel met de afbeeldingen te reinigen. Zulke sterke schoonmaakmiddelen kunnen de afbeeldingen verwijderen.

REINIGEN VAN HET GRILLOPPERVLAK

De makkelijkste manier om de barbecue schoon te maken is meteen na het gebruik en nadat u de vlam uitdraait. Gebruik een ovenwant om uw hand te beschermen tegen hitte en stoom. Doop een metalen barbecue borstel in kraanwater en schrob de hete grill. Doop de borstel regelmatig in het water. De stoom die ontstaat wanneer het water in contact komt met de hete grill helpt bij het schoonmaken door voedselresten te weken. De voedselresten vallen naar beneden en verbranden. Dompel nooit hete onderdelen onder in water.

REINIGEN VAN DE BRANDERS

- Zorg ervoor dat de gaskraan en de knoppen op de "UIT"-stand staan. Controleer of de barbecue koel is.
- Reinig de buitenkant van de brander met een borstel. Verwijder hardnekkig vuil met een metalen schraper. Open verstopte openingen met een rechtgebogen paperclip. Gebruik nooit een houten tandenstoker, deze kan afbreken en de opening verstoppen.
- Bel onze klantenservicelijn moet als de gastoevoer door de brander geblokkeerd wordt door insecten of andere voorwerpen.

ZEER BELANGRIJK:

De opening van de gaskraan moet in het midden van de brander geplaatst worden nadat u deze afgenomen en gereinigd heeft. Anders kan deze ernstige lichamelijke verwondingen en schade aan eigendommen veroorzaken. Beweeg de brander licht heen en weer nadat u hem teruggezet heeft om te kijken of hij goed op zijn plaats zit.
Hoe vaak de brander schoongemaakt moet worden hangt af van hoe vaak u de barbecue gebruikt.

REINIGING VAN DE LEKBAK

De lekbak moet regelmatig geleegd en schoongeveegd worden en afgewassen met water en een mild afwasmiddel. U kunt een kleine hoeveelheid zand of kattengrit op de bodem van de lekbak leggen om het vet op te nemen.

- Sla de grill buitenshuis op in een droge, goed geventileerde plaats buiten bereik van kinderen wanneer de gasfles nog aan de barbecue bevestigd is.
- Sla de barbecue ALLEEN binnenshuis op nadat de gasfles dichtgedraaid en verwijderd is, de gasfles moet buitenshuis opgeslagen worden buiten bereik van kinderen, sla de fles NOOIT op in een gebouw, garage of andere gesloten ruimte.

VEILIGHEIDSWAARSCHUWINGEN

GEVAAR:

- Wanneer u gas ruikt
  1. Sluit het gas naar de barbecue af.
  2. Doof eventuele vlammen.
  3. Open het deksel.
  4. Wanneer de gaslucht niet verdwijnt, bewaar dan afstand tot de barbecue en neem direct contact op met de gasleverancier of de brandweer.
- Lekkend gas kan brand of explosie veroorzaken, met ernstig of fataal lichamelijk letsel of beschadigingen van eigendommen tot gevolg.
- Gebruik deze barbecue alleen als alle onderdelen correct zijn gemonteerd volgens de instructies in de “installatiehandleiding”. Een onjuiste installatie kan gevaarlijk zijn. Volg daarom de instructies in deze handleiding zorgvuldig op.
- Het niet opvolgen van de waarschuwingen en voorzorgsmaatregelen in deze gebruikershandleiding, kan leiden tot ernstig of fataal lichamelijk letsel, of tot brand of explosie met schade aan eigendommen als gevolg.
- Het wijzigen van het toestel kan gevaarlijk zijn!

WAARSCHUWINGEN:

- Bewaar of gebruik geen benzine of andere ontvlambare dampen of vloeistoffen in de buurt van deze of andere barbecues.
- Controleer de barbecue eerst zorgvuldig op lekkage aan de hand van de instructie in deze handleiding voordat u de barbecue gebruikt. Voer deze controles ook uit wanneer de barbecue bij de dealer gemonteerd is.
- Deze barbecue niet proberen aan te steken zonder het hoofdstuk “Aanwijzingen aansteken BBQ” in deze handleiding te hebben gelezen.
- Bewaar deze handleiding voor gebruik in de toekomst.
- Volg de instructies voor het aansluiten van de gasdrukregelaar voor uw BBQ op.
- Bewaar geen reserve gascilinder of ontkoppelde cilinder in de opbergruimte onder de barbecue of in de buurt van deze barbecue.
- Leg geen barbecuehoezen of andere brandbare materialen op of in de opslagruimte van deze barbecue.
- Wanneer deze barbecue gedurende een langere periode niet gebruikt is, moet deze gecontroleerd worden op gaslekkage en op belemmeringen van de brander, voordat de barbecue weer wordt gebruikt. Raadpleeg de instructies in deze handleiding voor de juiste procedure.
- Zoek niet met een aansteker naar gaslekken.
- Gebruik uw barbecue niet wanneer er sprake is van een gaslek bij de aansluitingen.
- Houd brandbaar materiaal minimaal 100cm uit de buurt van de bovenzijde, onderzijde, achterzijde of zijkanten van de barbecue. Bewaar deze ook niet in de opbergruimte van de barbecue!
- Uw barbecue mag niet door kinderen worden gebruikt. De toegankelijke onderdelen van de barbecue kunnen erg heet zijn. Houd jongere kinderen uit de buurt van de barbecue wanneer u deze gebruikt.
- Wees voorzichtig als u uw barbecue gebruikt. Tijdens het gebruik of tijdens het schoonmaken kan de barbecue heet zijn. Blijf daarom altijd in de buurt van de barbecue en verplaats de barbecue niet tijdens het gebruik of wanneer deze nog heet is.
- Wanneer de branders tijdens het bereiden van de gerechten uitgaan, draai dan alle gaskleppen dicht, open de deksel en wacht vijf minuten voordat u de branders weer aansteekt. Neem daarbij de ontstekingsinstructies in acht.

- Gebruik geen houtskool, briketten of lava stenen in uw barbecue.
- Buig tijdens het bereiden van eten niet over de barbecue en leg uw handen of vingers niet op de voorste rand van de ketel.
- Wanneer het vuur plotseling opflakkert, haalt u het eten boven de vlammen vandaan tot het vuur weer normaal brandt.
- In geval van een vetbrand, draait u alle branders dicht en laat u de deksel gesloten tot het vuur is gedoofd.
- Maak tijdens het reinigen van de kleppen of branders de openingen of aansluitingen niet groter.
- Blijf uit de buurt van ontstekingsbronnen bij het verwisselen van de gascilinder.
- Een gedeukte of roestige gascilinder kan gevaarlijk zijn. Laat deze controleren door uw gasleverancier. Gebruik geen gascilinder met een beschadigde klep.
- De gascilinder kan ogenschijnlijk leeg zijn, maar toch nog wat gas bevatten. Hiermee dient rekening gehouden te worden bij het transporteren en opslaan van de cilinder.
- Ontkoppel de gasdrukregelaar of een willekeurige gasaansluiting nooit wanneer u de barbecue gebruikt.
- Draag tijdens het bedienen van de barbecue hittebestendige wanten of ovenhandschoenen.

NIET GESCHIKT VOOR COMMERCIEEL GEBRUIK !

VEILIGHEIDSINFORMATIE

⚠ WAARSCHUWING: Uw barbecue is ontworpen voor gebruik met alleen het gas dat wordt aangeduid op de rating plaat. Uw barbecue niet gebruiken met andere gassen! Het niet opvolgen van deze waarschuwing kan leiden tot brandgevaar en lichamelijk letsel. Tevens wordt de garantie ongeldig.

⚠ WAARSCHUWING: Bewaar geen reserve gascilinder onder of in de buurt van de barbecue en vul de cilinder nooit verder dan 80%. Indien dit niet nauwkeurig wordt opgevolgd, kan er brand optreden met overlijden of ernstig letsel tot gevolg.

⚠ WAARSCHUWING: Houd stroomkabels en de brandstofslang uit de buurt van warme oppervlakken.

⚠ WAARSCHUWING: Plaats de barbecue nooit onder een niet-hittebestendig afdak of zonnescherm.

⚠ WAARSCHUWING: Deze barbecue is niet bedoeld voor installatie of plaatsing in of op een boot, camper of caravan.

⚠ WAARSCHUWING: Bewaar of gebruik, voor uw eigen veiligheid, geen benzine of andere ontvlambare dampen of vloeistoffen in de buurt van deze of andere barbecues. Het niet opvolgen van deze waarschuwing kan leiden tot brand, explosie en lichamelijk letsel.

AANSLUITING GAS

Controleer of uw barbecue goed is gemonteerd. In deze handleiding is een gedetailleerde montage-instructie opgenomen waarin specifieke montageprocedures worden vermeld. Volg deze instructies nauwgezet op om een juiste en veilige montage van de barbecue te waarborgen.

Voor een goede werking van de barbecue is het noodzakelijk dat de barbecue op een vlakke ondergrond staat.

Dit toestel is ontwikkeld om gebruikt te worden in combinatie met butagas- of propaangasflessen van 5kg tot 15kg, voorzien van een geschikte drukregelaar. Gebruik alleen de drukregelaar en de slang die bijgeleverd worden met deze barbecue.
Bij vervanging van de gasdrukregelaar of gasslang zie onderstaande tabel voor gas en druk:

Categorie	Gas en Druk	Landen	Injector
I3+ (28-30/37)	**Butaan 28mbar / Propaan 37mbar**	**GB. IE, BE. CH. ES. FR. GR. IT & PT**	**Brander: 0,97mm**
I3 B/P (30)	**Butaan / Propaan 30mbar**	**DK, FI, GR, LU, NL, NO & SE**	**Brander: 0,97mm**

⚠ De slang dient niet langer te zijn dan 1,5 meter. Slechts goedgekeurde aansluitingen gebruiken. De gasslang dient gewijzigd te worden indien de nationale omstandigheden dit vereisen. De gasslang dient op een dergelijke wijze geplaatst te worden, dat ze niet verwrongen kan worden.

Voor uw veiligheid:
Zorg ervoor dat de zwarte plastic doorvoerbuizen van de drukregelaar op hun plaats zitten, en dat de slang niet in contact komt met de hittebeschermer of met de barbecue zelf.

Sluit de drukregelaar aan op uw gasfles.

ZEER BELANGRIJK:

- De temperatuur van de regelaar mag niet boven de 60℃ (140F) stijgen.
  De regelaar moet voorzien zijn van een veiligheidsklep of drukbeveiliging.
- De opening van de drukregelaar moet passen op de aansluiting van de gaskraan van de fles.
- Controleer dat de gaskraan van de tank helemaal dicht staat (draai met de klok mee totdat de knop stopt).
- Controleer of de gaskraan van de gasfles geschikte uitwendige schroefdraden heeft .
- Zorg ervoor dat alle branderknoppen op de uit-stand staan.
- Verwijder de beschermkap van de gaskraan van de gasfles. Gebruik altijd de bijgeleverde beschermkap met de gaskraan.
- Inspecteer de aansluiting van de gaskraan, drukregelaar en de slang. Controleer op beschadigingen of vuil, verwijder eventueel vuil. Controleer de slang op beschadigingen. Probeer nooit beschadigd of geblokkeerde uitrustingsstukken. Neem contact op met uw plaatselijke gas leverancier voor vervanging of reparatie.
- Bij het aansluiten van de drukregelaar aan de gaskraan draait u de moer handmatig met de klok mee totdat hij niet verder kan. Gebruik geen sleutel om de moer aan te draaien. Met het gebruik van een sleutel kunt u de snelkoppeling beschadigen, wat gevaarlijk kan zijn. (zoals aangegeven in onderstaande afbeelding).
- Draai de gaskraan van de fles helemaal open (tegen de klok in). Gebruik een water-en-zeep oplossing om alle aansluitingen te controleren op lekken voordat u de grill probeert aan te steken. Als u een lek vindt moet u de gaskraan dichtdraaien en de grill niet gebruiken totdat het lek gerepareerd is door uw dealer of gasleverancier.

DRAAIKNOP MET OVERVULBEVEILIGING

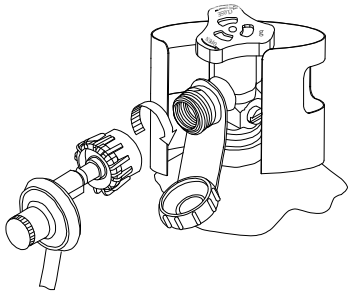

! ! ! WAARSCHUWING ! ! !
1. Probeer nooit voorwerpen in de opening van de gaskraan te duwen. Hierdoor kan de gaskraan beschadigd raken en gaan lekken. Lekkend gas kan brand, explosie, zware lichamelijke verwonding en zelfs dood veroorzaken. 2. Gebruik de barbecue niet totdat u op lekken getest heeft. 3. Als er een lekkage gevonden is, schakel dan ONMIDDELLIJK de gasfles uit (met de klok mee), ontkoppel de regelaar van de gasfles. Plaats de gasfles in een koele, goed geventileerde ruimte. Neem contact op met uw dealer of gasleverancier voor assistentie. 4. Als u een gaslek niet kunt stoppen bel dan meteen uw gasfles leverancier of de brandweer.

! ! ! GEVAAR ! ! !
1. Bewaar NOOIT een extra gasfles onder of vlakbij de barbecue of in een gesloten ruimte. 2. Vul de gasfles NOOIT voor meer dan 80%. Een overvolle extra gasfles is gevaarlijk, omdat er overtollig gas uit de veiligheidsklep kan lekken. Er kan gas ontsnappen uit de veiligheidsklep op de gasfles, wat brand kan veroorzaken. 3. Er moeten beschermkappen zitten op de aansluitingsopening van de extra gasfles. 4. Als u een gaslek vindt in de extra gasfles, ga er dan onmiddellijk uit de buurt en bel de brandweer.

ZEER BELANGRIJK: ONTKOPPEL DE GASFLES WANNEER DE BARBECUE NIET IN GEBRUIK IS.

Het ontkoppelen van de gasfles:

- Draai alle knoppen uit.
- Draai de gaskraan van de gasfles helemaal dicht (draai met de klok mee totdat de knop stopt).
- Haal de drukregelaar van de gaskraan af door de snelkoppelingsmoer tegen de klok in te draaien.
- Plaats de beschermkap terug op de gaskraan van de gasfles.

CONTROLE OP LEKKEN

ALGEMEEN

Alle gas aansluitingen van de barbecue worden getest op lekken in de fabriek voordat ze verzonden worden, maar bij montage moet het apparaat toch helemaal op gaslekken worden gecontroleerd, omdat er schade ontstaan kan zijn tijdens het verzenden, of het apparaat kan blootgesteld zijn aan extreme druk. Controleer het apparaat regelmatig op lekken, of controleer of u de geur van gas kunt waarnemen.

VOOR DE CONTROLE

- Zorg ervoor dat alle verpakkingsmateriaal van de barbecue verwijderd is, ook de riemen die de brander op zijn plaats houden.
- Rook niet terwijl u op lekken controleert.
- Controleer nooit op lekken met open vuur.
- Maak een water-en-zeepoplossing van één deel afwasmiddel en één deel water. Gebruik een spuitfles, borstel, of doek om de oplossing op de aansluitingen aan te brengen. Zorg dat de gasfles vol is voor de eerste lekcontrole.
- Het controleren op lekken moet buitenshuis gebeuren op een goed geventileerde plaats, uit de buurt van ontstekingsbronnen zoals gas- of elektrische apparaten, en brandbaar materiaal.
- Houd de grill uit de buurt van open vuur en/of vonken tijdens de controle.

HET CONTROLEREN

- Zorg ervoor dat alle regelknoppen in de “UIT”-stand staan.
- Zorg ervoor dat de drukregelaar goed aangesloten is op de gasfles.
- Open de gaskraan van de gasfles helemaal door de knop tegen de klok in te draaien. Als u een sissend geluid hoort, draai dan het gas ONMIDDELLIJK UIT; dit geeft een lek in de aansluiting aan. Bel uw gasleverancier of de brandweer.
- Controleer elke aansluiting van de gasfles tot en met de aansluiting van het kranengedeelte (de slang die naar de brander loopt) door de zeepoplossing op de aansluitingen te spuiten of te borstelen.
- Als er zeepbelletjes ontstaan is er een lek. Draai de gaskraan van de gasfles ONMIDDELLIJK dicht en kijk alle aansluitingen goed na. Open dan de gaskraan weer en controleer opnieuw.

Sluit altijd de gaskraan van de gasfles na de lekcontrole door de knop met de klok mee te draaien. Gebruik alleen door de fabrikant aanbevolen onderdelen met deze BBQ. Als u andere onderdelen gebruikt kan de garantie komen te vervallen. Gebruik de BBQ niet totdat alle aansluitingen nagekeken zijn en u er zeker van bent dat ze niet lekken.

VEILIGHEIDSTIPS

- Controleer altijd op lekken na elke keer dat u de gasfles verwisselt.
- Controleer altijd alle aansluitingen op lekken voor elk gebruik.
- Gebruik lang barbecuebestek om verbrandingen te voorkomen.
- Als er vet of hete voorwerpen van de barbecue afvallen op de gaskraan, drukregelaar, slang of een ander onderdeel dat gas bevat, sluit het gas dan onmiddellijk.
- Verwijder de lekbak niet als de barbecue nog niet helemaal afgekoeld is.
- Sluit alle regelknoppen en de gaskraan van de gasfles wanneer u de barbecue niet gebruikt.
- Duw de barbecue vooruit wanneer u hem verplaatst, trek er niet aan.
- Een ontkoppelde gasfles die opgeslagen is of vervoerd wordt moet voorzien zin van een beschermkap. Bewaar een gasfles niet in een gesloten ruimte zoals een carport, overdekte patio, veranda, garage of andere gebouwen.
- Laat nooit een gasfles achter in een voertuig of boot die oververhit kan raken door de zon.
- Bewaar de gasfles niet of vlakbij een plaats waar kinderen spelen.

LAATSTE CHECKLIST VOOR MONTAGE

- Er zit tenminste 100cm ruimte tussen brandbare stoffen en de zijkanten en achterkant van de grill.
- Er bevinden zich geen onbeschermde brandbare stoffen boven de grill.
- Alle interne verpakkingsmateriaal is verwijderd.
- De branders zitten goed op de openingen.
- De knoppen kunnen vrij draaien.
- U heeft de bijgeleverde drukregelaar & slang op uw barbecue aangesloten.
- Het apparaat is gecontroleerd en lekvrij.
- De gebruiker is op de hoogte van de locatie van de gaskraan.

AANWIJZINGEN AANSTEKEN BBQ

WAARSCHUWING: BELANGRIJK! VOOR HET AANSTEKEN:
Controleer de gastoevoerslang voordat u het gas “AAN” draait. Als er beschadigingen of scheuren te zien zijn moet de slang vervangen worden voor gebruik. De nieuwe gastoevoerslang moet voldoen aan de nationale eisen.
ZEER BELANGRIJK: KIJK ALTIJD DE SLANG NA VOOR ELK GEBRUIK VAN DEZE BARBECUE.

HET AANSTEKEN VAN DE HOOFDBRANDERS EN DE ZIJBRANDERS VAN DE BARBECUE:
1. Lees de aanwijzingen voordat u de branders aansteekt.
2. Draai alle knoppen op “UIT”, en open dan de gaskraan van de gasfles. Houd altijd uw gezicht en lichaam zo ver mogelijk van de barbecue af wanneer u deze aansteekt.
3. Open het deksel tijdens het aansteken.
4. Druk en draai de regelknoppen langzaam naar de stand. , De ingebouwde aansteker klikt en steekt tegelijkertijd de waakvlam en de brander aan. Draai de regelknop ONMIDDELLIJK op UIT als de brander niet binnen 5 seconden gaat branden, wacht 5 minuten tot al het gas verdwenen is, en herhaal de aansteekprocedure.

Controleer alle gasaansluitingen voor ieder gebruik. Ontsteek de BBQ niet als u een gasgeur waarneemt.

EIGENSCHAPPEN VAN DE VLAM:
Controleer of de eigenschappen van de vlam in orde zijn. Elke brander wordt voor het verzenden ingesteld, maar door variaties in de plaatselijke gastoevoer kunnen kleine aanpassingen nodig zijn.

De vlammen van de branders moeten blauw en stabiel zijn zonder gele uiteinden, lawaai, of oplaaien. Als de vlam geel is betekent dit dat er onvoldoende lucht aanwezig is. Als de vlam lawaai maakt en van de brander oplaait, betekent dit dat er teveel lucht aanwezig is.
OPMERKING: kleine gele uiteinden zijn in orde.

BEDIENINGSAANWIJZINGEN

! ! ! VOORZICHTIG ! ! !
Reinig de barbecue regelmatig, als de barbecue niet vaak genoeg schoongemaakt wordt kan het vet in de brand vliegen, wat de barbecue kan beschadigen. Laat de barbecue NOOIT zonder toezicht wanneer deze in gebruik is. Gebruik geen water om het vuur te doven als het vet in brand staat, dit kan verwondingen veroorzaken. Draai alle knoppen en de gasfles uit als het vet in brand vliegt. Het vuur kan niet gedoofd worden door het deksel te sluiten. Draai alle knoppen en de gasfles ONMIDDELLIJK uit als het vet in brand vliegt.

! ! ! WAARSCHUWING ! ! !
Voor een veilig gebruik van de barbecue: Laat de ruimte rondom de barbecue vrij en houd brandbaar materiaal uit de buurt. Laat kinderen NOOIT de barbecue bedienen of vlakbij de barbecue spelen. Deze barbecue is ALLEEN bedoeld voor gebruik buitenshuis. Gebruik de barbecue NOOIT in een gesloten ruimte zoals een carport, veranda, overdekte patio, garage, of onder brandbaar materiaal. Blokkeer de ventilatiegaten in de vier zijkanten van de barbecue niet, dit kan het brandvermogen van de brander beïnvloeden doordat er te weinig lucht bij komt. Plaats de barbecue tenminste 100cm van muren of andere oppervlakken vandaan. Plaats de barbecue tenminste 100 cm vandaan van voorwerpen die het gas in de brand kunnen steken, zoals elektrische apparaten, waakvlammen van geisers, enz. Gebruik deze barbecue niet op of onder houten balkons. Deze barbecue is alleen ontworpen voor gebruik met butaan/propaangas. Steek de brander NOOIT aan met gesloten deksel. Niet verbrand gas kan zich binnen de gesloten barbecue ophopen en een explosie veroorzaken. Controleer de vlammen van de branders regelmatig. Draai de gastoevoer uit wanneer u de barbecue niet gebruikt. Sluit de gasfles altijd helemaal en ontkoppel deze van de barbecue voordat u de barbecue verplaatst.

GEBRUIK VAN DE BARBECUE:

Voor grillen is een hoge temperatuur nodig, zodat het vlees dichtgeschroeid en goed bruin kan worden. De meeste etenswaren worden de hele tijd op de stand gegrild. Wanneer u grote stukken vlees of kip grilt, kan het echter nodig zijn om de temperatuur lager te zetten na de eerste bruining. Hierdoor kan het voedsel goed gaar worden zonder dat de buitenkant verbrandt. Etenswaren die lang gegrild worden of voedsel met een suikermarinade kan aan het einde van de griltijd een lagere temperatuur nodig hebben. "

Zorg ervoor dat de barbecue gecontroleerd is op lekken en goed geplaatst is.
Verwijder alle verpakkingsmateriaal.
Steek de branders aan volgens de aanwijzingen in deze gebruiksaanwijzing.
Draai de regelknop op en verwarm de barbecue 15 minuten lang voor.
Opmerking: Het deksel van de barbecue moet gesloten worden terwijl het opwarmt.
Leg de etenswaren op de grill en grill ze totdat ze gaar zijn.

Instellen van de temperatuur.
De regelknop kan op elke stand tussen en gezet worden.

OPMERKING: De hete grill schroeit het voedsel dicht, zodat de sappen erin blijven. Hoe langer de barbecue voorverwarmd wordt, hoe sneller het vlees bruint.

GARANTIE

Gasbarbecue

Wij garanderen de originele klant/koper van elke Brixton Gas barbecue dat deze bij normaal huishoudelijk gebruik vrij is van materiaal- en fabricagefouten gedurende de hieronder aangegeven periode. Grillen die verhuurd worden of commercieel gebruikt worden zijn uitgesloten van deze garantie. Er wordt een prijs gerekend voor het verzenden en afleveren van de garantieonderdelen.

Onderdeel	**Garantieperiode:**
Branders	1 Jaar
Roestvrijstalen vlamverdeler:	1 Jaar
Grillroosters:	1 Jaar
Kranen:	1 Jaar
Frame, Behuizing, Kar, Bedieningspaneel, Aansteker en dergelijke onderdelen:	1 Jaar
Alle roestvrijstalen onderdelen:	1 Jaar

Onze verplichting onder deze garantie is beperkt tot reparatie of vervanging, naar ons oordeel, van het product tijdens de garantieperiode. Onze mate van aansprakelijkheid onder deze garantie is beperkt tot reparatie of vervanging. Deze garantie dekt geen normale slijtage van onderdelen, en schade veroorzaakt door het volgende: verwaarlozing of misbruik van het product, gebruik met ongeschikte brandstof/gastoevoer, gebruik in tegenstelling met de gebruiksaanwijzingen, of aanpassing door iemand anders dan het service centrum van onze fabriek. Indien de barbecue niet volgens de aanwijzingen in deze handleiding is onderhouden vervalt iedere aanspraak op garantie. De garantieperiode wordt niet verlengd door genoemde reparaties of vervangingen.

Veelgestelde vragen & de antwoorden

Waar kan ik een goedgekeurde en voor deze Brixton barbecue geschikte gasfles kopen?
Bij uw plaatselijke gasleverancier en bij iedere grote kampeervakhandel.

Kan de barbecue in weer en wind buiten blijven staan?
U kunt uw barbecue het beste na gebruik op een droge en goed geventileerde plaats opbergen. Koppel altijd de gasfles los, zoals beschreven in deze handleiding.
Tevens kunt u een beschermhoes aanschaffen. Deze zijn verkrijgbaar bij uw verkooppunt.

Er zijn barbecue onderdelen beschadigd of niet aanwezig na het openen van de verpakking, wat nu te doen?
Neem contact op met Tristar (T 013-5940351, service@tristar.eu), zij zullen u verder helpen.

Kan ik de barbecue en de zijbrander tegelijk gebruiken?
Ja, deze barbecue is speciaal ontworpen voor gelijktijdig gebruik van zowel de hoofdbrander als de zijbrander.

Kunnen de grill en/of bakplaten in de afwasmachine?
Dit is mogelijk, echter het schoonmaken met een barbecue reinigingsmiddel of sopje volstaat ook.

Kan ik de barbecue ook als oven gebruiken?
Indien u de kap gesloten houdt tijdens het gebruik, fungeert de barbecue als een soort oven. Houd wel altijd de temperatuur op de ingebouwde temperatuurmeter nauwlettend in de gaten.
Indien deze te hoog oploopt, dient u het gas lager te zetten, dan wel de kap te openen. Neem altijd voldoende afstand als u de kap open doet!

Er lekt vet onder in de barbecue en/of op de ondergrond, wat nu te doen?
Reinig de barbecue en de ondergrond. Verplaats uw barbecue naar een vlakke en rechte ondergrond. Zorg er tevens voor dat u regelmatig de vetopvang bak leegt.

Kan de barbecue ingebouwd worden in een buitenkeuken?
Nee, dit model barbecue is niet geschikt voor inbouw. Voor inbouw Brixton barbecue modellen neem contact op met Tristar (T 013-5940351, service@tristar.eu).

Is er een draaispit leverbaar voor deze barbecue?
Neem contact op met Tristar (T 013-5940351, service@tristar.eu), zij zullen u verder helpen.