TRISTAR

EN | Instruction manual

NL | Gebruiksaanwijzing

FR | Mode d'emploi

DE | Bedienungsanleitung

ES | Manual de usuario

PT | Manual de utilizador

IT | Manuele utente

SV | Bruksanvisning

PL | Instrukcja obsługi

CS | Návod na použití

SK | Návod na použitie

SZ-4135

PARTS DESCRIPTION / ONDERDELENBESCHRIJVING / DESCRIPTION DES PIÈCES / TEILEBESCHREIBUNG / DESCRIPCIÓN DE LAS PIEZAS / DESCRIÇÃO DOS COMPONENTES / DESCRIZIONE DELLE PARTI / BESKRIVNING AV DELAR / OPIS CZĘŚCI / POPIS SOUČÁSTÍ / POPIS SÚČASTÍ

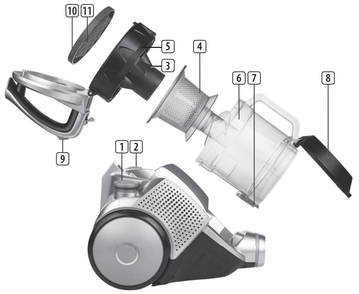

WWW.TRISTAR.EU

Tristar Europe B.V. | Swaardvenstraat 65
5048 AV Tilburg | The Netherlands

EN Instruction manual

SAFETY

- By ignoring the safety instructions the manufacturer cannot be held responsible for the damage.
- If the supply cord is damaged, it must be replaced by the manufacturer, its service agent or similarly qualified persons in order to avoid a hazard.
- Never move the appliance by pulling the cord and make sure the cord cannot become entangled.
- The user must not leave the appliance unattended while it is connected to the supply.
- This appliance is only to be used for household purposes and only for the purpose it is made for.
- This appliance shall not be used by children aged less than 8 years. This appliance can be used by children aged from 8 years and above and persons with reduced physical, sensory or mental capabilities or lack of experience and knowledge if they have been given supervision or instruction concerning use of the appliance in a safe way and understand the hazards involved. Children shall not play with the appliance. Keep the appliance and its cord out of reach of children aged less than 8 years. Cleaning and user maintenance shall not be made by children unless older than 8 and supervised.
- To protect yourself against an electric shock, do not immerse the cord, plug or appliance in the water or any other liquid.
- The plug must be removed from the socket-outlet before cleaning or maintaining the appliance.

This product complies with conformity requirements of the applicable European regulations or directives.

In a double-insulated appliance, two insulation systems are provided instead of an earth wire. No earthing means is provided on a double-insulated appliance, nor should a means for earthing be added to the appliance. Servicing a double-insulated appliance requires extreme care and knowledge of the system, and should only be done by qualified service personnel. The replacement parts for a double-insulated appliance must be identical to the parts they replace. A double-insulated appliance is labelled with the words 'CLASS II' or 'DOUBLE INSULATED". It can also be identified with the double insulation symbol.

The Eurasian Conformity mark (EAC) is a certification mark to indicate products that conform to all technical regulations of the Eurasian Customs Union.

The Green Dot is the registered trademark of Der Grüne Punkt – Duales System Deutschland GmbH and is protected as a trademark worldwide. The logo may only be used by customers of DSD GmbH holding a valid trademark usage contract or by engaged waste management companies within the Federal Republic of Germany. This also applies to reproduction of the logo by third parties in a dictionary, an encyclopaedia or an electronic database containing a reference manual.

Separate collection / Check your local municipal guidelines.

The product and packaging materials are recyclable, subject to extended manufacturer responsibility. Dispose it separately, following the illustrated packaging symbols, for better waste treatment. The Triman logo is valid in France only.

The universal recycling symbol, logo, or icon is an internationally recognized symbol used to designate recyclable materials. The recycling symbol is in the public domain and is not a trademark.

Waste electrical products should not be disposed of with household waste. Please recycle where facilities exist. Check with your local Authority or local store for recycling advice.

PARTS DESCRIPTION

1. On/off switch pedal / Power regulating switch
2. Cord rewind button
3. Filter holder
4. Filter
5. Filter cover
6. Dust compartment
7. Dust compartment dump button
8. Dust compartment cover
9. Dust compartment release button
10. Inlet sponge filter cover
11. Inlet sponge filter
12. HEPA filter

BEFORE THE FIRST USE

- Take the appliance and accessories out the box. Remove the stickers, protective foil or plastic from the device.
- Place the hose in the vacuum cleaner and turn clockwise to secure it (to release the hose, turn it counter clockwise and take it out). Place the other side of the hose into the tube.
- Only use the device if all the filters included the dust compartment are placed properly, a damaged or improperly installed filter or dust compartment may damage the unit.

USE

- Connect the different nozzle tools/floor brush to the tube for different cleaning purposes. The floor brush has two positions, soft/textile surfaces. The combi nozzle is for narrow surfaces.
- Turn on the appliance: Hold the plug and pull out the cord, then insert the plug into the power socket. Make sure that the power supply corresponds to the required power mentioned on the rating label. Press the on/off switch pedal to turn on the power.
- Turn off the appliance: After use, press the on/off switch pedal, the appliance is turned off. Pull the plug out of the power socket, press the cord rewinding pedal, the power cord will be drawn in.
- To move the appliance from room to room, unplug and carry it by using the handle. Never pull the appliance by its cord when moving.

CLEANING AND MAINTENANCE

- The plug must be removed from the power socket before any maintenance or replacement.

Emptying and cleaning the dust compartment

- Press the dust compartment release button and remove the dust compartment from the base.
- Hold the dust compartment over a bin then press the dust compartment dump button to empty out the dust.
- Remove the filter by turning it slightly anticlockwise then gently pulling it out of the dust compartment.
- Wash the filter with soap and water they dry it thoroughly before reinstalling it.
- To reinstall the filter, slide it back into the dust compartment and align the grips at the bottom of the filter then turn the filter clockwise to lock it in place.

Cleaning sponge filter

- Press the dust compartment release button and remove the dust compartment from the base.
- Press the release button on the filter cover and remove the filter cover and the inlet sponge filter.
- Shake the dirt off from the sponge filter, rinse it in warm water and allow it to dry thoroughly before reinstalling.
- Once the sponge filter completely dried, place it back into the sponge filter cover, and place the cover back into the filter.

Cleaning the HEPA Exhaust filter
The HEPA exhaust filter is located on the base of the vacuum cleaner.

1. To remove the HEPA exhaust filter for cleaning, remove the HEPA exhaust filter cover by pushing in the locking tab.
2. Remove the HEPA exhaust filter by sliding it of out of the exhaust filter housing.
3. Shake off the HEPA exhaust filter until the majority of dust has been removed, then wash under clean, warm water and allow to dry thoroughly.
4. Once the HEPA exhaust filter has dried fully, slide it back into the exhaust filter housing and replace the HEPA exhaust filter cover.

ENVIRONMENT

This appliance should not be put into the domestic garbage at the end of its durability, but must be offered at a central point for the recycling of electric and electronic domestic appliances. This symbol on the appliance, instruction manual and packaging puts your attention to this important issue. The materials used in this appliance can be recycled. By recycling of used domestic appliances you contribute an important push to the protection of our environment. Ask your local authorities for information regarding the point of recollection.

Support
You can find all available information and spare parts at www.tristar.eu!

NL Gebruiksaanwijzing

VEILIGHEID

- Als u de veiligheidsinstructies negeert, kan de fabrikant niet verantwoordelijk worden gehouden voor de mogelijke schade.
- Als het netsnoer beschadigd is, moet het worden vervangen door de fabrikant, de onderhoudsmonteur van de fabrikant of door personen met een soortgelijke kwalificatie om gevaar te voorkomen.
- Verplaats het apparaat nooit door aan het snoer te trekken en zorg dat het snoer niet in de war kan raken.
- De gebruiker mag het apparaat niet onbeheerd achterlaten terwijl het op de voeding is aangesloten.
- Dit apparaat is uitsluitend voor huishoudelijk gebruik en voor het doel waar het voor bestemd is.
- Dit apparaat mag niet worden gebruikt door kinderen jonger dan 8 jaar. Dit apparaat kan worden gebruikt door kinderen vanaf 8 jaar en door personen met verminderde lichamelijke, zintuiglijke of geestelijke vermogens of gebrek aan de benodigde ervaring en kennis indien ze onder toezicht staan of instructies krijgen over hoe het apparaat op een veilige manier kan worden gebruikt alsook de gevaren begrijpen die met het gebruik samenhangen. Kinderen mogen niet met het apparaat spelen. Houd het apparaat en het netsnoer buiten bereik van kinderen jonger dan 8 jaar. Laat reiniging en onderhoud niet door kinderen uitvoeren, tenzij ze ouder zijn dan 8 jaar en onder toezicht staan.
- Dompel het snoer, de stekker of het apparaat niet onder in water of andere vloeistoffen om elektrische schokken te voorkomen.
- De stekker moet uit het stopcontact worden verwijderd voor reiniging of onderhoud van het apparaat.

Dit product voldoet aan de conformiteitseisen van de toepasselijke Europese verordeningen of richtlijnen.

Bij een dubbel geïsoleerd apparaat zijn er twee isolatiesystemen in plaats van een aardedraad. Op een dubbel geïsoleerd apparaat is geen aarding aangebracht, en er moet ook geen aarding aan het apparaat worden toegevoegd. Het onderhouden van een dubbel geïsoleerd apparaat vereist uiterste zorgvuldigheid en kennis van het systeem, en mag alleen gedaan worden door gekwalificeerd onderhoudspersoneel. De vervangingsonderdelen voor een dubbel geïsoleerd apparaat moeten identiek zijn aan de onderdelen die ze vervangen. Een apparaat met dubbele isolatie wordt aangeduid met de woorden "CLASS II" of "DOUBLE INSULATED". Het is ook te herkennen aan het dubbele isolatiesymbool.

Het Euraziatische conformiteitsmerk (EAC) is een certificeringsmerk om producten aan te duiden die voldoen aan alle technische voorschriften van de Euraziatische douane-unie.

The Green Dot is het geregistreerde handelsmerk van Der Grüne Punkt - Duales System Deutschland GmbH en is een wereldwijd beschermd handelsmerk. Het logo mag uitsluitend worden gebruikt door klanten van DSD GmbH die in het bezit zijn van een geldig handelsmerkgebruikscontract of door aangewezen afvalverwerkingsbedrijven binnen de Bondsrepubliek Duitsland. Dit geldt ook voor de reproductie van het logo door derden in een woordenboek, een encyclopedie of een elektronische databank met een naslagwerk.

Gescheiden inzameling / Controleer uw gemeentelijke richtlijnen.

Het product en de verpakkingsmaterialen zijn recyclebaar, binnen de grenzen van de uitgebreide verantwoordelijkheid van de fabrikant. Verwijder het gescheiden, volgens de geïllustreerde verpakkingssymbolen, voor een betere afvalverwerking. Het Triman-logo is alleen in Frankrijk geldig.

Het universele recyclingsymbool, -logo of -pictogram is een internationaal erkend symbool dat wordt gebruikt om recyclebare materialen aan te duiden. Het recyclingsymbool behoort tot het publieke domein en is geen handelsmerk.

Afgedankte elektrische producten mogen niet samen met huishoudelijk vuil worden weggegooid. Gelieve te laten recyclen bij de daartoe aangewezen faciliteiten. Neem contact op met uw gemeente of plaatselijke winkel voor advies over recycling.

ONDERDELENBESCHRIJVING

1. Aan/uit-schakelaar pedaal / Vermogensregelschakelaar
2. Snoer-terugspoelknop
3. Filterhouder
4. Filter
5. Filterafdekking
6. Stofcompartiment
7. Stofcompartiment stortknop
8. Deksel stofcompartiment
9. Ontgrendelknop stofcompartiment
10. Inlaat sponsfilterafdekking
11. Inlaat sponsfilter
12. HEPA-filter

VOOR HET EERSTE GEBRUIK

- Haal het apparaat en de accessoires uit de doos. Verwijder de stickers, de beschermfolie of het plastic van het apparaat.
- Sluit de slang aan op de stofzuiger en draai de slang rechtsom om deze te bevestigen. (Draai de slang linksom om deze te verwijderen.) Steek het andere uiteinde van de slang in de buis.
- Gebruik het apparaat alleen als alle filters en het stofcompartiment op de juiste manier zijn geplaatst, een beschadigd of niet goed geplaatste filter of stofcompartiment kunnen beschadigingen aan het apparaat veroorzaken.

GEBRUIK

- Bevestig afhankelijk van het gewenste reinigingsdoel de diverse mondstukken of vloerborstels op de buis. De vloerborstel heeft twee standen: zacht of textiel. Het combimondstuk is bedoeld voor nauwe plekken.
- Het apparaat inschakelen: Houd de stekker vast en trek aan het snoer. Plaats vervolgens de stekker in het stopcontact. Zorg ervoor dat de elektrische voeding overeenkomt met het vereiste vermogen vermeld op het typeplaatje. Druk op het aan/uit-schakelpedaal om de stroom in te schakelen.
- Het apparaat uitschakelen: Druk na gebruik op het aan/uit-schakelpedaal. Het apparaat is uitgeschakeld. Trek de stekker uit het stopcontact. Druk op het snoeropwindpedaal om het netsnoer op te winden.
- Als u het apparaat tussen ruimten wilt verplaatsen, haalt u de stekker uit het stopcontact en draagt u het apparaat bij de handgreep. Trek het apparaat nooit met het snoer naar u toe om het te verplaatsen.

REINIGING EN ONDERHOUD

- Zet het toestel altijd uit en haal de stekker uit het stopcontact voordat u de stofzuiger reinigt of de stofzak vervangt.

Legen en schoonmaken van het stofcompartiment

- Druk op de ontgrendelknop van het stofcompartiment en neem het stofcompartiment uit de basis.
- Houd het stofcompartiment boven een bak en druk dan op de stofcompartiment stortknop om het stof eruit te legen.
- Verwijder het filter door het iets tegen de wijzers van de klok in te draaien en het dan voorzichtig uit het stofcompartiment te trekken.
- Was het filter met water en zeep en droog het goed af voordat u het weer terugplaatst.
- Om het filter terug te plaatsen, schuift u het terug in het stofcompartiment en brengt u de handgrepen aan de onderkant van het filter op één lijn, dan draait u het filter met de wijzers van de klok mee om het op zijn plaats te vergrendelen.

Het sponsfilter reinigen

- Druk op de ontgrendelknop van het stofcompartiment en neem het stofcompartiment uit de basis.
- Druk op de ontgrendelknop van het filterdeksel en verwijder het filterdeksel en het inlaatsponsfilter.
- Schud het vuil van het sponsfilter, spoel het af met warm water en laat het goed drogen voordat u het terugplaatst.
- Zodra het sponsfilter volledig gedroogd is, plaatst u het terug in het sponsfilterdeksel, en plaatst u het deksel terug in het filter.

Het HEPA-uitlaatfilter reinigen
Het HEPA-uitlaatfilter bevindt zich in de voet van de stofzuiger.

1. Om het HEPA-uitlaatfilter te verwijderen voor reiniging, verwijdert u het deksel van het HEPA-uitlaatfilter door het vergrendelingslipje in te drukken.
2. Verwijder het HEPA-uitlaatfilter door het uit het uitlaatfilterhuis te schuiven.
3. Klop het HEPA-uitlaatfilter uit tot het meeste stof verwijderd is, was het dan onder schoon, warm water en laat het goed drogen.
4. Zodra het HEPA-uitlaatfilter volledig gedroogd is, schuift u het terug in de uitlaatfilterbehuizing en plaatst u het deksel van het HEPA-uitlaatfilter terug.

MILIEU

Dit apparaat mag aan het einde van de levensduur niet bij het normale huisafval worden gedeponeerd, maar moet bij een speciaal inzamelpunt voor hergebruik van elektrische en elektronische apparaten worden aangeboden. Het symbool op het apparaat, in de gebruiksaanwijzing en op de verpakking attendeert u hierop. De in het apparaat gebruikte materialen kunnen worden gerecycled. Met het recyclen van gebruikte huishoudelijke apparaten levert u een belangrijke bijdrage aan de bescherming van ons milieu. Informeer bij uw lokale overheid naar het inzamelpunt.

Support
U kunt alle beschikbare informatie en reserveonderdelen vinden op www.tristar.eu!

FR Manuel d'instructions

SÉCURITÉ

- Si vous ignorez les consignes de sécurité, le fabricant ne peut être tenu pour responsable des dommages.
- Si le cordon d'alimentation est endommagé, il doit être remplacé par le fabricant, son réparateur ou des personnes qualifiées afin d'éviter tout risque.
- Ne déplacez jamais l'appareil en tirant sur le cordon et veillez à ce que celui-ci ne s'enroule pas.
- L'utilisateur ne doit pas laisser l'appareil sans surveillance tant qu'il est branché sur l'alimentation électrique.
- Cet appareil est uniquement destiné à des utilisations domestiques et seulement dans le but pour lequel il est fabriqué.
- Cet appareil ne doit pas être utilisé par des enfants de moins de 8 ans. Cet appareil peut être utilisé par des enfants de 8 ans ou plus et des personnes présentant un handicap physique, sensoriel ou mental voire ne disposant pas des connaissances et de l'expérience nécessaires en cas de surveillance ou d'instructions sur l'usage de cet appareil en toute sécurité et de compréhension des risques impliqués. Les enfants ne doivent pas jouer avec l'appareil. Maintenez l'appareil et son cordon d'alimentation hors de portée des enfants de moins de 8 ans. Le nettoyage et la maintenance utilisateur ne doivent pas être confiés à des enfants sauf s'ils ont 8 ans ou plus et sont sous surveillance.
- Afin de vous éviter un choc électrique, n'immergez pas le cordon, la prise ou l'appareil dans de l'eau ou autre liquide.
- La prise doit être enlevé du secteur avant de faire le nettoyage ou l'entretien de l'appareil.

Ce produit est conforme aux exigences de conformité des règlements ou directives européens en vigueur.

Dans un appareil à double isolation, deux systèmes d'isolation sont fournis à la place d'un fil de terre. Aucun dispositif de mise à la terre n'est fourni sur un appareil à double isolation, et aucun dispositif de mise à la terre ne doit être ajouté à l'appareil. La mise en service d'un appareil à double isolation exige une très grande prudence et la connaissance du système, et ne doit donc être effectuée que par un personnel de service qualifié. Les pièces de rechange pour un appareil à double isolation doivent être identiques aux pièces remplacées. Un appareil à double isolation porte la mention "CLASSE II" ou "À DOUBLE ISOLAITON". Il peut même être identifié avec le symbole de double isolation.

La marque de conformité eurasienne (EAC) est une marque de certification destinée à indiquer les produits conformes à toutes les réglementations techniques de l'Union douanière eurasienne.

Le Point vert est une marque déposée de Der Grüne Punkt - Duales System Deutschland GmbH et est une marque déposée dans le monde entier. Le logo ne peut être utilisé que par des clients de DSD GmbH titulaires d'une licence valide d'utilisation de la marque ou par des entreprises engagées dans la gestion des déchets en République Fédérale Allemande. Cela s'applique également à la reproduction du logo par des tiers dans un dictionnaire, une encyclopédie ou une base de données électronique contenant un manuel de référence.

Collecte séparée / Vérifiez les directives de votre municipalité locale.

Le produit et les matériaux d'emballage sont recyclables, sous réserve de la responsabilité étendue du fabricant. Par souci de bon traitement des déchets, mettez-le au rebut séparément, en suivant les symboles d'emballage illustrés. Le logo Triman n'est valable qu'en France.

Le symbole, le logo ou l'icône universel de recyclage est un symbole internationalement reconnu utilisé pour désigner les matériaux recyclables. Le symbole du recyclage relève du domaine public et n'est pas une marque déposée.

Les produits électriques usagés ne doivent pas être jetés avec les ordures ménagères. Veuillez recycler là où les installations sont disponibles. Vérifiez auprès des autorités locales ou du magasin le plus proche pour obtenir des conseils sur le recyclage.

DESCRIPTION DES PIÈCES

1. Pédale d'interrupteur marche/arrêt / Interrupteur de régulation de la puissance
2. Bouton de rembobinage du cordon
3. Support de filtre
4. Filtre
5. Couvercle du filtre
6. Compartiment à poussière
7. Bouton de vidange du compartiment à poussière
8. Couvercle du compartiment à poussière
9. Bouton de libération du compartiment à poussière
10. Couvercle de l'entrée du filtre d'éponge
11. Entrée du filtre d'éponge
12. Filtre HEPA

AVANT LA PREMIÈRE UTILISATION

- Sortez l'appareil et les accessoires hors de la boîte. Retirez les autocollants, le film protecteur ou le plastique de l'appareil.
- Placez le tuyau dans l'aspirateur et tournez-le dans le sens des aiguilles d'une montre pour le fixer (pour le dégager, tournez-le dans le sens inverse des aiguilles d'une montre et retirez-le). Placez l'autre côté du tuyau dans le tube.
- N'utilisez l'appareil que si tous les filtres fournis sont correctement installés dans le compartiment à poussière, car un filtre endommagé ou mal installé dans le compartiment à poussière risquerait d'endommager l'appareil.

UTILISATION

- Raccorder les différentes buses/brosses à plancher au tube pour différents types de nettoyages. La brosse à plancher normale a deux positions, pour les surfaces lisses ou textiles. La buse combinée est conçue pour les surfaces étroites.
- Mettez l'appareil en marche : Tirez le cordon en serrant la fiche puis insérez celle-ci dans la prise secteur. Assurez-vous que l'alimentation électrique correspond à celle requise, mentionnée sur l'autocollant des caractéristiques. Appuyez sur la pédale d'interrupteur de marche/arrêt pour allumer.
- Arrêtez l'appareil : Après utilisation, appuyez sur la pédale marche/arrêt, l'appareil se mettra hors tension. Retirez la prise de la prise murale, appuyez sur la pédale de rembobinage du cordon, celui-ci s'enroulera.
- Pour déplacer l'appareil d'une pièce à l'autre, le débrancher et le transporter au moyen de la poignée. Ne jamais tirer l'appareil par son cordon d'alimentation pour le déplacer.

NETTOYAGE ET ENTRETIEN

- La prise doit être retirée de la prise murale avant chaque entretien ou changement.

Vider et nettoyer le compartiment à poussière

- Appuyez sur le bouton de libération du compartiment à poussière et retirez le compartiment à poussière de la base.
- Tenez le compartiment à poussière au-dessus d'un bac, puis appuyez sur le bouton de vidange du compartiment à poussière pour vider la poussière.
- Retirez le filtre en le tournant légèrement dans le sens inverse des aiguilles d'une montre, puis en le tirant doucement hors du compartiment à poussière.
- Lavez le filtre à l'eau et au savon et séchez-le soigneusement avant de le réinstaller.
- Pour réinstaller le filtre, faites-le glisser dans le compartiment à poussière et alignez les poignées au bas du filtre, puis tournez le filtre dans le sens des aiguilles d'une montre pour le verrouiller.

Nettoyage du filtre éponge

- Appuyez sur le bouton de libération du compartiment à poussière et retirez le compartiment à poussière de la base.
- Appuyez sur le bouton de déverrouillage du couvercle du filtre et retirez le couvercle du filtre et le filtre éponge d'entrée.
- Secouez la saleté du filtre éponge, rincez-le à l'eau chaude et laissez-le sécher complètement avant de le réinstaller.
- Une fois que le filtre éponge est complètement sec, remettez-le dans son couvercle, et remettez le couvercle dans le filtre.

Nettoyage du filtre d'évacuation HEPA
Le filtre d'évacuation HEPA est situé à la base de l'aspirateur.

1. Pour retirer le filtre d'évacuation HEPA afin de le nettoyer, retirez le couvercle du filtre d'évacuation HEPA en poussant la languette de verrouillage.
2. Retirez le filtre d'évacuation HEPA en le faisant glisser hors du boîtier du filtre d'évacuation.
3. Secouez le filtre d'extraction HEPA jusqu'à ce que la majorité de la poussière ait été éliminée, puis lavez-le sous l'eau propre et chaude et laissez-le sécher complètement.
4. Une fois que le filtre d'évacuation HEPA est complètement sec, remettez-le en place dans le boîtier du filtre d'évacuation et replacez le couvercle du filtre d'évacuation HEPA.

ENVIRONNEMENT

Cet appareil ne doit pas être jeté avec les déchets ménagers à la fin de sa durée de vie, il doit être remis à un centre de recyclage pour les appareils électriques et électroniques. Ce symbole sur l'appareil, le manuel d'utilisation et l'emballage attire votre attention sur un point important. Les matériaux utilisés dans cet appareil sont recyclables. En recyclant vos appareils, vous contribuez de manière significative à la protection de notre environnement. Renseignez-vous auprès des autorités locales pour connaître les centres de collecte des déchets.

Support
Vous retrouvez toutes les informations et pièces de rechange sur www.tristar.eu !

DE Bedienungsanleitung

SICHERHEIT

- Beim Ignorieren der Sicherheitshinweise kann der Hersteller nicht für Schäden haftbar gemacht werden.
- Ist das Netzkabel beschädigt, muss es vom Hersteller, dem Kundendienst oder ähnlich qualifizierten Personen ersetzt werden, um Gefahren zu vermeiden.
- Bewegen Sie das Gerät niemals durch Ziehen am Kabel, und stellen Sie sicher, dass sich das Kabel nicht verwickeln kann.
- Das Gerät darf nicht unbeaufsichtigt sein, wenn es eingesteckt ist.
- Dieses Gerät darf nur für den Haushaltsgebrauch und nur für den Zweck benutzt werden, für den es hergestellt wurde.
- Dieses Gerät darf nicht von Kindern unter 8 Jahren verwendet werden. Dieses Gerät darf von Kindern ab 8 Jahren und von Personen mit eingeschränkten körperlichen, sensorischen oder geistigen Fähigkeiten oder einem Mangel an Erfahrung und Kenntnissen verwendet werden, sofern diese Personen beaufsichtigt oder über den sicheren Gebrauch des Geräts unterrichtet wurden und die damit verbundenen Gefahren verstanden haben. Kinder dürfen mit dem Gerät nicht spielen. Halten Sie das Gerät und sein Anschlusskabel außerhalb der Reichweite von Kindern unter 8 Jahren. Reinigungs- und Wartungsarbeiten dürfen nicht

von Kindern vorgenommen werden, es sei denn, sie sind älter als 8 und werden beaufsichtigt.
- Tauchen Sie das Kabel, den Stecker oder das Gerät nicht in Wasser oder andere Flüssigkeiten, um einen elektrischen Schlag zu vermeiden.
- Vor der Reinigung oder Wartung des Geräts muss der Stecker aus der Steckdose gezogen werden.

Dieses Produkt erfüllt die Konformitätsanforderungen der geltenden europäischen Verordnungen oder Richtlinien.

Bei einem doppelt isolierten Gerät sind anstelle eines Erdleiters zwei Isoliersysteme vorgesehen. An einem doppelt isolierten Gerät ist keine Erdungsvorrichtung vorgesehen, noch sollte eine solche am Gerät angeschlossen werden. Die Wartung eines doppelt isolierten Geräts erfordert äußerste Sorgfalt und Kenntnis des Systems und sollte nur von qualifiziertem Wartungspersonal durchgeführt werden. Die Ersatzteile für ein doppelt isoliertes Gerät müssen identisch mit den Teilen sein, die sie ersetzen. Ein doppelt isoliertes Gerät ist mit den Worten „CLASS II“ oder „DOUBLE INSULATED“ gekennzeichnet. Es ist auch am Symbol der doppelten Isolierung erkennbar.

Das Eurasische Konformitätszeichen (EAC) ist ein Zertifizierungszeichen zur Kennzeichnung von Produkten, die allen technischen Vorschriften der Eurasischen Zollunion entsprechen.

Der Grüne Punkt ist das eingetragene Markenzeichen der „Der Grüne Punkt – Duales System Deutschland GmbH“ und ist weltweit als Marke geschützt. Das Logo darf nur von Kunden der DSD GmbH, welche über einen gültigen Markennutzungsvertrag verfügen, oder von beauftragten Entsorgungsunternehmen innerhalb der Bundesrepublik Deutschland genutzt werden. Dies gilt auch für die Darstellung des Logos durch Dritte in einem Wörterbuch, einer Enzyklopädie oder einer elektronischen Datenbank, welche ein Nachschlagewerk enthält.

Getrennte Sammlung/ Prüfen Sie die lokalen Richtlinien in Ihrer Gemeinde.

Das Produkt und die Verpackungsmaterialien sind recycelbar und unterliegen der erweiterten Herstellerverantwortung. Entsorgen Sie es separat und folgen Sie den auf der Verpackung abgebildeten Symbolen für eine bessere Abfallbehandlung. Das Triman-Logo ist nur in Frankreich gültig.

Das universelle Recycling-Symbol, -Logo oder -Zeichen ist ein international anerkanntes Symbol zur Kennzeichnung von recycelbaren Materialien. Das Recycling-Symbol ist gemeinfrei und kein Markenzeichen.

Elektro-Altgeräte sollten nicht mit dem Hausmüll entsorgt werden. Bitte recyceln Sie diese nur in den dafür vorgesehenen Einrichtungen. Erkundigen Sie sich bei Ihrer örtlichen Behörde oder Ihrem örtlichen Händler nach Recyclingmöglichkeiten.

TEILEBESCHREIBUNG
1. Ein/Aus-Schalter-Pedal / Leistungsregulierungsschalter
2. Taste zum Aufrollen der Schnur
3. Filterhalterung
4. Filter
5. Filterabdeckung
6. Staubfach
7. Taste zum Entleeren des Staubfachs
8. Abdeckung des Staubfachs
9. Taste zum Entriegeln des Staubfachs
10. Abdeckung des Einlass-Schwammfilters
11. Einlass-Schwammfilter
12. HEPA-Filter

VOR DER ERSTEN INBETRIEBNAHME
- Nehmen Sie das Gerät und das Zubehör aus der Verpackung. Entfernen Sie sämtliche Aufkleber, Schutzfolien und Transportsicherungen vom Gerät.
- Stecken Sie den Schlauch in den Staubsauger und drehen Sie ihn im Uhrzeigersinn, um ihn zu sichern (drehen Sie ihn gegen den Uhrzeigersinn, um ihn abzunehmen). Stecken Sie die andere Seite des Schlauchs in das Rohr.
- Das Gerät nur in Betrieb nehmen, wenn alle Filter einschließlich Staubkammer richtig positioniert sind, ein kaputter oder falsch installierter Filter oder Staubkammer kann das Gerät beschädigen.

GEBRAUCH
- Bringen Sie je nach Reinigungszweck eine der verschiedenen Düsen oder Bodenbürsten am Saugrohr an. Die Bodenbüste hat zwei Stellungen: weich/Textilflächen. Die Kombidüse ist für schmale Flächen.
- Schalten Sie das Gerät ein: Halten Sie den Stecker fest und ziehen Sie das Kabel heraus. Stecken Sie dann den Stecker in die Steckdose. Achten Sie darauf, dass die Stromversorgung mit der auf dem Typenschild aufgeführten Angabe übereinstimmt. Drücken Sie auf den Ein-/Aus-Fußschalter, um das Gerät einzuschalten.
- Schalten Sie das Gerät aus: Drücken Sie nach der Verwendung den Ein/Aus Pedal-Schalter. Das Gerät ist jetzt ausgeschaltet. Ziehen Sie den Stecker aus der Steckdose, drücken Sie das Pedal für die Kabelaufwicklung, so dass das Kabel eingezogen wird.
- Um das Gerät von Raum zu Raum zu bewegen, trennen Sie es von der Stromversorgung ab und tragen es am Griff. Ziehen Sie das Gerät nicht am Kabel weiter.

REINIGUNG UND PFLEGE

- Der Stecker muss vor jeder Wartung und jedem Ersetzen von Teilen aus der Steckdose gezogen werden.

Entleeren und Reinigen des Staubfachs

- Drücken Sie die Entriegelungstaste für das Staubfach und nehmen Sie das Staubfach aus dem Sockel.
- Halten Sie das Staubfach über einen Mülleimer und drücken Sie dann die Taste zum Entleeren des Staubfachs, um den Staub zu entleeren.
- Entfernen Sie den Filter, indem Sie ihn leicht gegen den Uhrzeigersinn drehen und dann vorsichtig aus dem Staubfach herausziehen.
- Waschen Sie den Filter mit Wasser und Seife und trocknen Sie ihn gründlich, bevor Sie ihn wieder einbauen.
- Um den Filter wieder einzusetzen, schieben Sie ihn zurück in das Staubfach und richten Sie die Griffe an der Unterseite des Filters aus. Drehen Sie dann den Filter im Uhrzeigersinn, um ihn zu verriegeln.

Reinigung des Schwammfilters

- Drücken Sie die Entriegelungstaste für das Staubfach und nehmen Sie das Staubfach aus dem Sockel.
- Drücken Sie die Entriegelungstaste auf der Filterabdeckung und entfernen Sie die Filterabdeckung und den Einlassschwammfilter.
- Schütteln Sie den Schmutz vom Schwammfilter ab, spülen Sie ihn in warmem Wasser ab und lassen Sie ihn gründlich trocknen, bevor Sie ihn wieder einsetzen.
- Sobald der Schwammfilter vollständig getrocknet ist, setzen Sie ihn wieder in die Schwammfilterabdeckung ein, und setzen Sie die Abdeckung wieder in den Filter.

Reinigung des HEPA-Abluftfilters
Der HEPA-Abluftfilter befindet sich auf dem Sockel des Staubsaugers.

1. Um den HEPA- Abluftfilter zum Reinigen zu entfernen, entfernen Sie die Abdeckung des HEPA- Abluftfilters, indem Sie die Verriegelungslasche hineindrücken.
2. Entfernen Sie den HEPA-Abluftfilter, indem Sie ihn aus dem Abluftfiltergehäuse schieben.
3. Schütteln Sie den HEPA-Abluftfilter ab, bis der größte Teil des Staubs entfernt ist, waschen Sie ihn dann unter sauberem warmem Wasser und lassen Sie ihn gründlich trocknen.
4. Sobald der HEPA-Abluftfilter vollständig getrocknet ist, schieben Sie ihn zurück in das Abluftfiltergehäuse und bringen Sie die HEPA-Abluftfilterabdeckung wieder an.

UMWELT

Dieses Gerät darf am Ende seiner Lebenszeit nicht im Hausmüll entsorgt werden, sondern muss an einer Sammelstelle für das Recyceln von elektrischen und elektronischen Haushaltsgeräten abgegeben werden. Das Symbol auf dem Gerät, in der Bedienungsanleitung und auf der Verpackung macht Sie auf dieses wichtige Thema aufmerksam. Die in diesem Gerät verwendeten Materialien können recycelt werden. Durch das Recyceln gebrauchter Haushaltsgeräte leisten Sie einen wichtigen Beitrag zum Umweltschutz. Fragen Sie Ihre örtliche Behörde nach Informationen über eine Sammelstelle.

Support
Sämtliche verfügbaren Informationen und Ersatzteile finden Sie unter www.tristar.eu!

ES Manual de instrucciones

SEGURIDAD
- Si ignora las instrucciones de seguridad, eximirá al fabricante de toda responsabilidad por posibles daños.
- Si el cable de alimentación está dañado, corresponde al fabricante, al representante o a una persona de cualificación similar su reemplazo para evitar peligros.
- Nunca mueva el aparato tirando del cable y asegúrese de que no se pueda enredar con el cable.
- El usuario no debe dejar el aparato sin supervisión mientras esté conectado a la red eléctrica.
- Este aparato se debe utilizar únicamente para el uso doméstico y sólo para las funciones para las que se ha diseñado.
- Este aparato no debe ser utilizado por niños menores de 8 años. Este aparato puede ser utilizado por niños a partir de los 8 años y por personas con capacidades físicas, sensoriales o mentales reducidas, o que no tengan experiencia ni conocimientos, si son supervisados o instruidos en el uso del aparato de forma segura y entienden los riesgos implicados. Los niños no pueden jugar con el aparato. Mantenga el aparato y el cable fuera del alcance de los niños menores de 8 años. Los niños no podrán realizar la limpieza ni el mantenimiento reservado al usuario a menos que tengan más de 8 años y cuenten con supervisión.
- Para protegerse contra una descarga eléctrica, no sumerja el cable, el enchufe ni el aparato en el agua o cualquier otro líquido.
- El enchufe se debe retirar de la toma de corriente antes de limpiar y de realizar el mantenimiento del aparato.

El producto cumple los requisitos de conformidad de las regulaciones o directivas europeas aplicables.

En un dispositivo con doble aislamiento, se facilitan dos sistemas de aislamiento en vez de un cable de tierra. No se facilita un medio de puesta a tierra en un equipo con doble aislamiento, ni se debería añadir dicho medio al equipo. Hacer el mantenimiento de un equipo con doble aislamiento exige un cuidado extremo y conocer el sistema, solo deben hacerlo los expertos. Las piezas de repuesto para un equipo con aislamiento doble deben ser idénticas a las piezas que se sustituyen. Un equipo con doble aislamiento se marca con las palabras "CLASS II" o "DOUBLE INSULATED". También se puede identificar por el símbolo del aislamiento doble.

La marca de conformidad euroasiática (EAC, por sus siglas en inglés) es una marca de certificación para indicar los productos que cumplen con todas las normas técnicas de la Unión Aduanera Euroasiática.

The Green Dot es la marca registrada de Der Grüne Punkt – Duales System Deutschland GmbH y está protegida como marca comercial en todo el mundo. El logotipo solo puede usarse por clientes de DSD GmbH con un contrato válido para uso de la marca comercial, o por empresas participantes de gestión de residuos en la República Federal de Alemania. Esto también se aplica para la reproducción del logo por terceros en un diccionario, enciclopedia o base electrónica de datos que incluya un manual de referencia.

Colección individual / Revise sus directrices municipales locales.

El producto y los materiales de embalaje son reciclables y están sujetos a una garantía extendida del fabricante. Elimínelos por separado y respetando los símbolos mostrados en el embalaje, para facilitar la gestión de residuos. El logo de Triman solo es válido en Francia.

El símbolo, logo o icono universal de reciclaje es un símbolo reconocido en todo el mundo y usado para designar materiales reciclables. Este símbolo de reciclaje es de dominio público y no es una marca comercial.

Los productos eléctricos viejos no deben eliminarse con la basura doméstica. Recíclelos en instalaciones al efecto. Si necesita ayuda en temas de reciclaje, consulte a las autoridades o comercios locales.

DESCRIPCIÓN DE LOS COMPONENTES
1. Pedal de encendido o apagado/Interruptor de regulación de potencia
2. Botón de recogida del cable
3. Portafiltro
4. Filtro
5. Tapa del filtro
6. Compartimento para el polvo
7. Botón de vaciado del compartimento para el polvo
8. Tapa del compartimento para el polvo
9. Botón de liberación del compartimento para el polvo
10. Tapa del filtro de esponja de entrada
11. Filtro de esponja de entrada
12. Filtro HEPA

ANTES DEL PRIMER USO
- Saque el aparato y los accesorios de la caja. Quite los adhesivos, la lámina protectora o el plástico del dispositivo.
- Coloque el tubo flexible en el aspirador y gírelo en el sentido de las agujas del reloj para fijarlo (para liberarlo, gírelo en el sentido contrario a las agujas del reloj y extráigalo). Coloque el otro lado del tubo flexible en el tubo.
- Utilice solo el aparato si todos los filtros incluido el compartimento del polvo están colocados correctamente, un filtro instalado incorrectamente o dañado o el compartimento del polvo pueden dañar la unidad.

USO
- Conecte las distintas boquillas/cepillo para el suelo al tubo según los distintos fines de limpieza. El cepillo para el suelo tiene dos posiciones para superficies suaves o textiles. La boquilla combo es para superficies estrechas.
- Encienda el aparato: Sujete el enchufe y tire del cable; posteriormente, inserte el enchufe en la toma de corriente. Asegúrese de que la potencia de la fuente de alimentación corresponda con la mencionada en la etiqueta de características. Pulse el pedal de encendido/apagado para encender la alimentación.
- Apague el aparato: Después del uso, pulse el pedal de encendido/ apagado y el aparato se apagará. Saque el enchufe de la toma, pulse el pedal de cable y el cable de alimentación entrará en el aparato.
- Para mover el aparato de una habitación a otra, desenchúfelo y llévelo por el asa. Nunca mueva el aparato estirándolo por el cable.

LIMPIEZA Y MANTENIMIENTO

- Debe desconectarse el enchufe de la toma de corriente antes de realizar cualquier mantenimiento o cambio.

Vaciado y limpieza del compartimento para el polvo

- Pulse el botón de liberación del compartimento para el polvo y extraiga el compartimento de la base.
- Sostenga el compartimento para el polvo sobre el cubo de la basura y pulse el botón de vaciado del compartimento para el polvo con el fin de vaciarlo.
- Retire el filtro girándolo ligeramente en sentido contrario a las agujas del reloj y tirando de él con cuidado para extraerlo del compartimento para el polvo.
- Lave el filtro con agua y jabón y séquelo bien antes de volver a colocarlo.
- Para colocar el filtro de nuevo, deslícelo en el compartimento para el polvo y alinee los enganches en la parte inferior del filtro; a continuación, gire el filtro en el sentido de las agujas del reloj para fijarlo en su sitio.

Limpieza del filtro de esponja

- Pulse el botón de liberación del compartimento para el polvo y extraiga el compartimento de la base.
- Pulse el botón de liberación de la tapa del filtro y retire la tapa y el filtro de esponja de entrada.
- Sacuda el filtro de esponja para quitar la suciedad, aclárelo con agua tibia y déjelo secar bien antes de volver a colocarlo.
- Una vez que el filtro de esponja se haya secado por completo, colóquelo de nuevo en la tapa del filtro y vuelva a colocar la tapa del filtro.

Limpieza del filtro de escape HEPA
El filtro de escape HEPA se encuentra en la base del aspirador.

1. Para retirar el filtro de escape HEPA para su limpieza, retire la tapa del filtro empujando la pestaña de bloqueo.
2. Retire el filtro de escape HEPA deslizándolo fuera de la carcasa del filtro de escape.
3. Sacuda el filtro de escape HEPA hasta que se haya eliminado la mayor parte del polvo, luego lávelo con agua limpia y tibia y déjelo secar completamente.
4. Una vez que el filtro de escape HEPA se haya secado completamente, vuelva a introducirlo en la carcasa del filtro de escape y coloque la tapa del filtro de escape HEPA.

MEDIO AMBIENTE

Este aparato no debe desecharse con la basura doméstica al final de su vida útil, sino que se debe entregar en un punto de recogida para el reciclaje de aparatos eléctricos y electrónicos. Este símbolo en el aparato, manual de instrucciones y embalaje quiere atraer su atención sobre esta importante cuestión. Los materiales utilizados en este aparato se pueden reciclar. Mediante el reciclaje de electrodomésticos, usted contribuye a fomentar la protección del medioambiente. Solicite más información sobre los puntos de recogida a las autoridades locales.

Soporte
Puede encontrar toda la información y recambios en www.tristar.eu!

PT Manual de Instruções

SEGURANÇA
- O fabricante não pode ser responsabilizado por quaisquer danos se você ignorar as instruções de segurança.
- Se o cabo de alimentação estiver danificado, deve ser substituído pelo fabricante, o seu representante de assistência técnica ou alguém com qualificações semelhantes para evitar perigos.
- Nunca desloque o aparelho puxando pelo cabo e certifique-se de que este nunca fica preso.
- O utilizador não deve abandonar o aparelho enquanto este estiver ligado à alimentação.
- Este aparelho destina-se apenas a utilização doméstica e para os fins para os quais foi concebido.
- Este aparelho não deve ser utilizado por crianças com idades compreendidas entre menos de 8 anos. Este aparelho pode ser utilizado por crianças com mais de 8 anos e por pessoas com capacidades físicas, sensoriais ou mentais reduzidas, assim como com falta de experiência e conhecimentos, caso sejam supervisionadas ou instruídas sobre como utilizar o aparelho de modo seguro e compreendam os riscos envolvidos. As crianças não devem brincar com o aparelho. Mantenha o aparelho e respetivo cabo fora do alcance de crianças com idade inferior a 8 anos. A limpeza e manutenção não devem ser realizadas por crianças a não ser que tenham mais de 8 anos e sejam supervisionadas.
- Para se proteger contra choques elétricos, não mergulhe o cabo, a ficha nem o aparelho em água ou qualquer outro líquido.
- A ficha tem de ser removida da tomada antes de proceder à limpeza ou manutenção do aparelho.

Este produto cumpre os requisitos de conformidade dos regulamentos ou diretivas europeias aplicáveis.

Num aparelho com duplo isolamento, são fornecidos dois sistemas de isolamento em vez de uma ligação à terra. Não são fornecidos quaisquer meios de ligação à terra num aparelho com duplo isolamento nem deverá ser adicionado ao aparelho um meio de ligação à terra. A manutenção de um aparelho com duplo isolamento exige extremo cuidado e conhecimento do sistema, devendo ser efetuada exclusivamente por pessoal qualificado da assistência. As peças sobresselentes de um aparelho com duplo isolamento têm de ser idênticas às peças que estão a substituir. Um aparelho com duplo isolamento tem um rótulo com a inscrição: "CLASSE II" ou "DUPLO ISOLAMENTO". Também pode ser identificado através do símbolo de duplo isolamento.

A marca de conformidade da Eurásia (EAC) é uma marca de certificação para indicar produtos que estão em conformidade com todos os regulamentos técnicos da União Aduaneira da Eurásia.

The Green Dot é uma marca comercial registada da Der Grüne Punkt – Duales System Deutschland GmbH e é uma marca comercial protegida em todo o mundo. O logótipo só poderá ser usado pelos clientes da DSD GmbH que detenham um contrato de marca comercial válido ou por empresas envolvidas na gestão de resíduos, no território da República Federal da Alemanha. Isto também se aplica à reprodução do logótipo por terceiros num dicionário, enciclopédia ou base de dados eletrónica que contenha um manual de referência.

Recolha separada/Consulte as diretrizes da sua autarquia local.

Os materiais do produto e da embalagem são recicláveis e estão sujeitos à responsabilidade alargada do fabricante. Elimine-os em separado, seguindo os símbolos ilustrados na embalagem, para um tratamento de resíduos mais correto. O logótipo Triman apenas é válido em França.

O símbolo, logótipo ou ícone universal de reciclagem é um símbolo internacionalmente reconhecido que é usado para designar materiais recicláveis. O símbolo de reciclagem é do domínio público e não é uma marca comercial.

Os resíduos de produtos elétricos não devem ser eliminados juntamente com os resíduos domésticos. Recicle-os nos centros competentes existentes. Para aconselhamento sobre reciclagem, consulte as autoridades locais ou o revendedor local.

DESCRIÇÃO DAS PEÇAS
1. Interruptor de ligar/desligar / Interruptor de regulação da potência
2. Botão de enrolamento do cabo
3. Suporte do filtro
4. Filtro
5. Tampa do filtro
6. Compartimento do pó
7. Botão de descarga do compartimento do pó
8. Tampa do compartimento do pó
9. Botão de libertação do compartimento do pó
10. Tampa de filtro com esponja de entrada
11. Filtro com esponja de entrada
12. Filtro HEPA

ANTES DA PRIMEIRA UTILIZAÇÃO
- Retire o aparelho e os acessórios da caixa. Retire os autocolantes, a película ou plástico de proteção do aparelho.
- Coloque a mangueira no aspirador e rode no sentido horário para prender (para libertar a mangueira, rode no sentido anti-horário e retire). Encaixe a outra extremidade da mangueira no tubo.
- Utilize o aparelho apenas se os filtros incluídos no compartimento para o pó estiverem colocados corretamente, pois um compartimento para o pó ou um filtro instalado incorrectamente ou danificado pode danificar a unidade.

UTILIZAÇÃO
- Encaixe as diferentes ferramentas de bocal/escova para o chão no tubo, de acordo com as necessidades de limpeza. A escova para o chão tem duas posições, para superfícies suaves/têxteis. O bocal combinado destina-se a superfícies estreitas.
- Ligue o aparelho: Segure a ficha e puxe o cabo, de seguida insira a ficha na tomada eléctrica. Certifique-se de que a corrente eléctrica corresponde à corrente mencionada na placa de identificação. Prima o pedal de ligar/desligar para ligar a alimentação.
- Desligar o aparelho: Depois de utilizar, carregue no pedal ligar/desligar para desligar o aparelho. Retire a ficha da tomada e carregue no pedal de enrolamento para que o cabo seja puxado para dentro do aparelho.
- Para deslocar o aparelho entre divisões, desligue-o da tomada e transporte-o utilizando a pega. Nunca puxe o aparelho pelo cabo de alimentação para o deslocar.

LIMPEZA E MANUTENÇÃO

- A ficha tem de ser retirada da tomada antes de quaisquer actividades de manutenção ou substituição de peças.

Esvaziamento e limpeza do compartimento do pó

- Premir o botão de libertação do compartimento do pó e remover o compartimento do pó da base.
- Segurar o compartimento do pó sobre um caixote do lixo e depois premir o botão de despejo do compartimento do pó para esvaziar o pó.
- Retirar o filtro rodando-o ligeiramente no sentido anti-horário e depois puxando-o suavemente para fora do compartimento do pó.
- Lavar o filtro com sabão e água, secá-lo bem antes de o reinstalarem.
- Para reinstalar o filtro, deslizá-lo de volta para o compartimento do pó e alinhar as pegas no fundo do filtro, depois rodar o filtro no sentido dos ponteiros do relógio para o bloquear no seu lugar.

Limpeza do filtro de esponja

- Prima o botão de libertação do compartimento do pó e remova o compartimento do pó da base.
- Prima o botão de libertação na tampa do filtro e remova a tampa do filtro e o filtro de esponja de admissão.
- Sacuda a sujidade do filtro de esponja, enxague-o em água morna e deixe-o secar bem antes de o reinstalar.
- Uma vez que o filtro de esponja esteja completamente seco, coloque-o novamente na tampa do filtro de esponja, e coloque a tampa de volta no filtro.

Limpeza do filtro de exaustão HEPA
O filtro de exaustão HEPA situa-se na base do aspirador.

1. Para remover o filtro de exaustão HEPA para limpeza, remova a tampa do mesmo pressionando a aba de bloqueio.
2. Remova o filtro de exaustão HEPA deslizando-o para fora do alojamento do filtro de exaustão.
3. Sacuda o filtro de exaustão HEPA até a maior parte da sujidade ter sido removida e, em seguida, lave sob água limpa e morna e deixe secar bem.
4. Quando o filtro de exaustão HEPA estiver totalmente seco, deslize-o novamente para dentro do alojamento do filtro de exaustão e substitua a tampa do filtro de exaustão HEPA.

AMBIENTE

Este aparelho não deve ser depositado no lixo doméstico no fim da sua vida útil, mas deve ser entregue num ponto central de reciclagem de aparelhos domésticos elétricos e eletrónicos. Este símbolo indicado no aparelho, no manual de instruções e na embalagem chama a sua atenção para a importância desta questão. Os materiais utilizados neste aparelho podem ser reciclados. Ao reciclar aparelhos domésticos usados, está a contribuir de forma significativa para a proteção do nosso ambiente. Solicite às autoridades locais informações relativas aos pontos de recolha.

Assistência
Encontra todas as informações e peças de substituição disponíveis em www.tristar.eu!

IT Istruzioni per l'uso

SICUREZZA
- Il produttore non è responsabile di eventuali danni e lesioni conseguenti la mancata osservanza delle istruzioni di sicurezza.
- Se il cavo di alimentazione è danneggiato, deve essere sostituito dal produttore, da un addetto all'assistenza o da personale con qualifiche analoghe per evitare rischi.
- Non spostare mai l'apparecchio tirandolo per il cavo e controllare che il cavo non possa rimanere impigliato.
- L'utente non deve lasciare l'apparecchio incustodito mentre è collegato alla rete elettrica.
- Questo apparecchio è destinato a un uso esclusivamente domestico e deve essere utilizzato soltanto per gli scopi previsti.
- L'apparecchio non deve essere utilizzato da bambini di età inferiore agli 8 anni. L'apparecchio può essere utilizzato da bambini di almeno 8 anni e da persone con ridotte capacità fisiche, sensoriali o mentali oppure senza la necessaria pratica ed esperienza sotto la supervisione di un adulto o dopo aver ricevuto adeguate istruzioni sull'uso in sicurezza dell'apparecchio e aver compreso i possibili rischi. I bambini non devono giocare con l'apparecchio. Mantenere l'apparecchio e il relativo cavo fuori dalla portata dei bambini di età inferiore agli 8 anni. I bambini non devono eseguire interventi di manutenzione e pulizia almeno che non abbiano più di 8 anni e non siano controllati.
- Per proteggersi dalle scosse elettriche, non immergere il cavo, la spina o l'apparecchio nell'acqua né in qualsiasi altro liquido.
- Prima di pulire o effettuare interventi di manutenzione sull'apparecchio, rimuovere la spina dalla presa a parete.

Questo prodotto è conforme alle prescrizioni applicabili contenute nelle normative o direttive europee.

In un apparecchio con doppio isolamento, al posto del cavo di terra sono previsti due sistemi di isolamento Gli apparecchi con doppio isolamento non possiedono collegamento a terra e non devono esservi collegati nemmeno successivamente. La manutenzione di un apparecchio con doppio isolamento richiede estrema attenzione e conoscenza del sistema e deve essere effettuata unicamente da personale qualificato. Le parti di ricambio di un apparecchio con doppio isolamento devono essere identiche a quelle che sostituiscono. Un apparecchio con doppio isolamento riporta la dicitura "CLASSE II" o "DOPPIO ISOLAMENTO". Può inoltre essere identificato con il simbolo del doppio isolamento.

Il Marchio di Conformità Eurasiatica (EAC) è un marchio di certificazione per i prodotti conformi a tutti i regolamenti tecnici dell'Unione Doganale Eurasiatica.

The Green Dot è un marchio registrato di Der Grüne Punkt – Duales System Deutschland GmbH ed è protetto come marchio in tutto il mondo. Il logo può essere utilizzato unicamente dai clienti di DSD GmbH titolari di un valido contratto di utilizzo del marchio o da società di gestione dei rifiuti impegnate all'interno della Repubblica Federale di Germania. Quanto sopra si applica anche alla riproduzione del logo da parte di terzi in un dizionario, un'enciclopedia o una banca dati elettronica contenente un manuale di riferimento.

Racolta differenziata dei rifiuti / Controlla le linee guida del tuo commune

Il prodotto e i materiali di imballaggio sono riciclabili, a condizione che la responsabilità del produttore sia estesa. Smaltirli separatamente, seguendo i simboli di imballaggio illustrati, per un ottimale trattamento dei rifiuti. Il logo Triman è valido solo in Francia.

Il simbolo, il logo o l'icona del riciclaggio universale è un emblema riconosciuto a livello internazionale utilizzato per designare i materiali riciclabili. Il simbolo del riciclaggio è di dominio pubblico e non è un marchio.

I rifiuti elettrici non vanno smaltiti insieme ai rifiuti domestici. Provvedere al riciclo dove esistono strutture. Effettuare la verifica presso l'autorità locale o il negozio in loco per ottenere consigli sul riciclaggio.

DESCRIZIONE DELLE PARTI
1. Pedale dell'interruttore on/off / Interruttore di regolazione della potenza
2. Pulsante di riavvolgimento del cavo
3. Portafiltro
4. Filtro
5. Coperchio del filtro
6. Vano polvere
7. Pulsante di scarico del vano polvere
8. Coperchio del vano polvere
9. Pulsante di sblocco del vano polvere
10. Coperchio del filtro interno in spugna
11. Filtro interno in spugna
12. Filtro HEPA

PRIMA DEL PRIMO UTILIZZO
- Estrarre apparecchio e accessori dall'imballaggio. Rimuovere adesivi, pellicola protettiva o plastica dall'apparecchio.
- Collegare il tubo flessibile all'aspirapolvere e ruotarlo in senso orario per fissarlo (per sganciare il tubo flessibile, ruotarlo in senso antiorario ed estrarlo). Inserire l'altro lato del tubo flessibile nel tubo.
- Utilizzare l'apparecchio soltanto se tutti i filtri, compreso il vano polvere, sono collocati correttamente. Un filtro o un vano polvere danneggiato o montato in modo non correttlo possono danneggiare l'apparecchio.

USO
- Collegare le bocchette o la spazzola per pavimenti al tubo in base alla superficie da pulire. La spazzola per pavimenti ha due posizioni per superfici delicate o tessuti. La bocchetta combi è indicata per superfici strette.
- Accendere l'apparecchio: Afferrare la spina ed estrarre il cavo, quindi inserire la spina nella presa a parete. Verificare che la tensione di alimentazione corrisponda al valore indicato sull'etichetta nominale. Premere il pedale di accensione/spegnimento per attivare l'alimentazione.
- Spegnere l'apparecchio: Dopo l'uso premere il pedale interruttore on/off, l'apparecchio si spegne. Tirare la spina dalla presa, premere il pedale per il riavvolgimento del cavo, Il cavo rientra.
- Per spostare l'apparecchio da una stanza all'altra, scollegare la spina e trasportarlo tenendolo per la maniglia. Non spostare mai l'apparecchio tirandolo per il cavo.

PULIZIA E MANUTENZIONE

- Prima di qualsiasi tipo di manutenzione oppure di sostituzione la spina deve essere tolta dalla presa.

Svuotamento e pulizia del vano polvere

- Premere il pulsante di sblocco del vano polvere e rimuovere il vano polvere dalla base.
- Tenere il vano polvere sopra un cestino e premere il pulsante di scarico del vano polvere per svuotare la polvere.
- Rimuovere il filtro ruotandolo leggermente in senso antiorario ed estraendolo delicatamente dal vano polvere.
- Lavare il filtro con acqua e sapone e asciugarlo accuratamente prima di reinstallarlo.
- Per reinstallare il filtro, farlo scorrere nuovamente nel vano polvere e allineare le prese sul fondo del filtro, quindi ruotare il filtro in senso orario per bloccarlo in posizione.

Filtro per pulizia in spugna

- Premere il pulsante di sblocco del vano polvere e rimuovere il vano polvere dalla base.
- Premere il pulsante di rilascio sul coperchio del filtro e rimuovere il coperchio del filtro e il filtro interno in spugna.
- Scuotere per rimuovere le impurità dal filtro in spugna, sciacquarlo in acqua calda e lasciarlo asciugare completamente prima di reinstallarlo.
- Una volta che il filtro in spugna è completamente asciutto, reinserirlo nel coperchio del filtro in spugna e riposizionare il coperchio nel filtro.

Pulizia del filtro di scarico HEPA
Il filtro di scarico HEPA si trova sulla base dell'aspirapolvere.

1. Per rimuovere il filtro di scarico HEPA per la pulizia, rimuovere il coperchio del filtro di scarico HEPA spingendo la linguetta di bloccaggio.
2. Rimuovere il filtro di scarico HEPA facendolo scorrere fuori dall'alloggiamento del filtro di scarico.
3. Scuotere il filtro di scarico HEPA fino a rimuovere la maggior parte della polvere, quindi lavare sotto acqua tiepida e pulita e lasciare asciugare completamente.
4. Una volta che il filtro di scarico HEPA si è asciugato completamente, reinserirlo nell'alloggiamento del filtro di scarico e riposizionare il coperchio del filtro di scarico HEPA.

AMBIENTE

Questo apparecchio non deve essere posto tra i rifiuti domestici alla fine del suo ciclo di vita, ma deve essere smaltito in un centro di riciclaggio per dispositivi elettrici ed elettronici domestici. Questo simbolo sull'apparecchio, il manuale di istruzioni e la confezione sottolineano tale importante questione. I materiali usati in questo apparecchio possono essere riciclati. Riciclando gli apparecchi domestici è possibile contribuire alla protezione dell'ambiente. Contattare le autorità locali per informazioni in merito ai punti di raccolta.

TRISTAR

EN | Instruction manual

NL | Gebruiksaanwijzing

FR | Mode d'emploi

DE | Bedienungsanleitung

ES | Manual de usuario

PT | Manual de utilizador

IT | Manuele utente

SV | Bruksanvisning

PL | Instrukcja obsługi

CS | Návod na použití

SK | Návod na použitie

SZ-4135

PARTS DESCRIPTION / ONDERDELENBESCHRIJVING / DESCRIPTION DES PIÈCES / TEILEBESCHREIBUNG / DESCRIPCIÓN DE LAS PIEZAS / DESCRIÇÃO DOS COMPONENTES / DESCRIZIONE DELLE PARTI / BESKRIVNING AV DELAR / OPIS CZĘŚCI / POPIS SOUČÁSTI / POPIS SÚČASTÍ

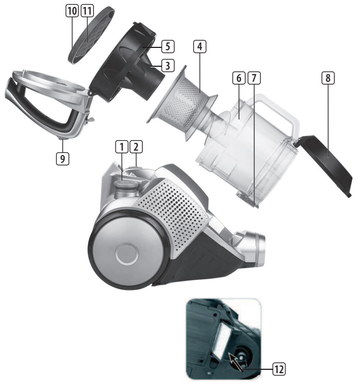

WWW.TRISTAR.EU

Tristar Europe B.V. | Swaardvenstraat 65
5048 AV Tilburg | The Netherlands

Assistenza
Tutte le informazioni e le parti di ricambio sono disponibili sul sito www.tristar.eu!

CS Návod k použití

BEZPEČNOST

- Při ignorování bezpečnostních pokynů nemůže být výrobce odpovědný za případná poškození.
- Pokud je napájecí kabel poškozen, musí být vyměněn výrobcem, jeho servisním zástupcem nebo podobně kvalifikovanou osobou, aby se předešlo možným rizikům.
- Nikdy spotřebič nepřenášejte tažením za přívodní šňůru a ujistěte se, že se kabel nemůže zamotat.
- Uživatel nesmí nechat spotřebič bez dozoru, pokud je připojen k napájení.
- Tento spotřebič lze použít pouze v domácnosti za účelem, pro který byl vyroben.
- Tento spotřebič nesmí používat děti mladších 8 let. Tento spotřebič mohou osoby starší 8 let a lidé se sníženými fyzickými, smyslovými nebo mentálními schopnostmi či nedostatkem zkušeností a znalostí používat, pouze pokud jsou pod dohledem nebo dostali instrukce týkající se bezpečného použití přístroje a rozumí možným rizikům. Děti si nesmí hrát se spotřebičem. Udržujte spotřebič a kabel mimo dosahu dětí mladších 8 let. Čištění a údržbu nemohou vykonávat děti, které jsou mladší 8 let a bez dozoru.
- Abyste se ochránili před elektrickým výbojem, neponořujte napájecí kabel, zástrčku či spotřebič do vody či jiné tekutiny.
- Před čištěním a údržbou přístroje musí být zástrčka odpojena ze sítě.

Tento výrobek splňuje požadavky na shodu s platnými evropskými předpisy nebo směrnicemi.

Dvojitě izolované spotřebiče jsou namísto zemnicím vodičem vybaveny dvěma izolačními systémy. U dvojitě izolovaných spotřebičů není uzemnění, ani se k nim žádné nepřipojuje. Servis dvojitě izolovaných spotřebičů vyžaduje mimořádnou péči a znalost systému a měl by jej provádět pouze kvalifikovaný servisní personál. Náhradní díly pro dvojitě izolované spotřebiče musí být totožné jako díly, které nahrazují. Dvojitě izolované spotřebiče nesou označení „CLASS II" nebo „DOUBLE INSULATED". Mohou být označeny také symbolem dvojité izolace.

Euroasijská značka shody (EAC) je certifikační značka označující výrobky, které splňují všechny technické předpisy Euroasijské celní unie.

Zelená tečka je registrovaná ochranná známka Der Grüne Punkt – Duales System Deutschland GmbH a je celosvětově chráněna jako ochranná známka. Logo mohou používat pouze zákaznící společnosti DSD GmbH, kteří mají platnou smlouvu o používání ochranné známky, nebo společnosti zabývající se nakládáním s odpady na území Spolkové republiky Německo. Platí to i pro reprodukci loga třetími stranami ve slovnících, encyklopediích nebo elektronických databázích obsahujících referenční příručku.

Separovaný sběr / Ověřte si pokyny místních orgánů.

V rámci rozšířené zodpovědnosti výrobce lze produkt i obalové materiály recyklovat. V zájmu efektivnějšího nakládání s odpadem je likvidujte zvlášť podle symbolů na balení. Logo Triman platí pouze ve Francii.

Univerzální symbol recyklace, logo nebo ikona je mezinárodně uznávaný symbol používaný k označení recyklovatelných materiálů. Symbol recyklace je veřejně dostupný a není ochrannou známkou.

Elektroodpad by se neměl likvidovat společně s domovním odpadem. Máte-li k tomu možnost, třiďte prosím odpad. Informace o recyklaci získáte na místním úřadě nebo v místním obchodě.

POPIS SOUČÁSTÍ

1. Pedál pro zapnutí / vypnutí / Spínač regulace výkonu
2. Tlačítko pro navíjení kabelu
3. Držák filtru
4. Filtr
5. Kryt filtru
6. Nádoba na prach
7. Tlačítko pro vysypání nádoby na prach
8. Kryt nádoby na prach
9. Tlačítko pro uvolnění nádoby na prach
10. Kryt vstupního molitanového filtru
11. Vstupní molitanový filtr
12. HEPA filtr

PŘED PRVNÍM POUŽITÍM

- Spotřebič a příslušenství vyjměte z krabice. Ze spotřebiče odstraňte nálepky, ochrannou fólii nebo plast.
- Hadici vysavače nasaďte a zajistěte ji otočením po směru hodinových ručiček (pro uvolnění hadici otočte proti směru hodinových ručiček a vytáhněte ji). Opačný konec hadice nasaďte na trubku.
- Přístroj používejte pouze, pokud jsou do zásobníku na prach řádným způsobem vloženy všechny filtry. Poškozený nebo nesprávně vložený filtr nebo zásobník na prach může způsobit poškození přístroje.

POUŽITÍ

- V závislosti na konkrétním typu čištění nasaďte na hadici požadovanou hubici/kartáč na podlahu. Kartáč na podlahu má dvě polohy, pro měkké nebo textilní povrchy. Kombinovaná hubice se používá pro úzké prostory.
- Spotřebič zapněte: Podržte zástrčku a vytáhněte kabel, následně zástrčku vsuňte do síťové zásuvky. Zkontrolujte, zda napájecí napětí odpovídá požadovanému napětí uvedenému na štítku spotřebiče. Pro zapnutí stiskněte vypínací pedál.
- Vypněte přístroj: Po použití stiskněte tlačítko zap/vyp a přístroj se vypne. Vytáhněte zástrčku ze zásuvky, stiskněte tlačítko navíjení šňůry a šňůra bude vtažena do přístroje.
- Při přesunu z jedné místnosti do druhé doporučujeme vysavač odpojit ze sítě a přenést za rukojeť. Při pohybu nikdy spotřebič netahejte za kabel.

ČIŠTĚNÍ A ÚDRŽBA

- Před jakoukoliv výměnou nebo údržbou musí být vytažena zástrčka ze zásuvky.

Vyprazdňování a čištění nádoby na prach

- Stiskněte tlačítko pro uvolnění nádoby na prach a vyjměte nádobu na prach ze základny.
- Podržte nádobu na prach nad odpadkovým košem a poté stiskněte tlačítko nádoby na prach pro její vyprázdnění.
- Vyjměte filtr mírným pootočením proti směru hodinových ručiček a poté ho opatrně vytáhněte z nádoby na prach.
- Před opětovným vložením filtr omyjte vodou a mýdlem a důkladně jej osušte.
- Pro opětovné vložení filtru jej zasuňte zpět do nádoby na prach a vyrovnejte úchyty ve spodní části filtru, poté pootočte filtrem ve směru hodinových ručiček, abyste jej zafixovali ve správné poloze.

Čištění molitanového filtru

- Stiskněte tlačítko pro uvolnění nádoby na prach a vyjměte nádobu na prach ze základny.
- Stiskněte uvolňovací tlačítko na krytu filtru a sejměte kryt filtru a vstupní molitanový filtr.
- Před opětovným vložením vytřepejte nečistoty z molitanového filtru, opláchněte jej v teplé vodě a nechte důkladně vyschnout.
- Jakmile molitanový filtr zcela vyschne, vložte jej zpět do krytu molitanového filtru a poté vložte kryt zpět do držáku molitanového filtru.

Čištění výstupního molitanového filtru
Výstupní filtr HEPA je umístěn na základně vysavače.

1. Chcete-li výstupní HEPA filtr vyjmout za účelem čištění, sejměte kryt výstupního HEPA filtru zatlačením na pojistku.
2. Vyjměte výstupní HEPA filtr jeho vysunutím z krytu výstupního filtru.
3. Vytřepejte výfukový HEPA filtr, dokud se z něj neodstraní většina prachu, poté jej omyjte pod čistou teplou vodou a nechte důkladně vyschnout.
4. Po úplném vysušení výstupního HEPA filtru jej zasuňte zpět do pouzdra výstupního filtru a nasaďte kryt výstupního HEPA filtru.

PROSTŘEDÍ

Tento spotřebič by neměl být po ukončení životnosti vyhazován do domovního odpadu, ale musí být dovezen na centrální sběrné místo k recyklaci elektroniky a domácích elektrických spotřebičů. Symbol na spotřebiči, návod k obsluze a obal vás na tento důležitý problém upozorňuje. Materiály použité v tomto spotřebiči jsou recyklovatelné. Recyklací použitých domácích spotřebičů významně přispějete k ochraně životního prostředí. Na informace vztahující se ke sběrnému místu se zeptejte na místním obecním úřadě.

Podpora
Všechny dostupné informace a náhradní díly naleznete na adrese www.tristar.eu!

PL Instrukcje użytkowania

BEZPIECZEŃSTWO

- Producent nie ponosi odpowiedzialności za uszkodzenia w przypadku nieprzestrzegania instrukcji bezpieczeństwa.
- W przypadku uszkodzenia kabla zasilania, aby uniknąć zagrożenia, musi on być wymieniony przez producenta, jego agenta serwisowego lub osoby o podobnych kwalifikacjach.
- Nie wolno przesuwać urządzenia, ciągnąć za przewód ani dopuszczać do zaplątania kabla.
- Urządzenia nie należy pozostawiać bez nadzoru, kiedy jest podłączone do zasilania.
- Urządzenie przeznaczone jest tylko do eksploatacji w gospodarstwie domowym, w sposób zgodny z jego przeznaczeniem.
- Dzieci poniżej 8 roku życia nie mogą używać tego urządzenia. Z urządzenia mogą korzystać dzieci w wieku od 8 lat oraz osoby o ograniczonych możliwościach fizycznych, sensorycznych i psychicznych bądź nieposiadające odpowiedniej wiedzy i doświadczenia, pod warunkiem, że są nadzorowane lub otrzymały instrukcje dotyczące bezpiecznego używania urządzenia, a także rozumieją związane z tym zagrożenia. Dzieciom nie wolno bawić się urządzeniem. Urządzenie oraz dołączony do niego kabel należy przechowywać poza zasięgiem dzieci, które nie ukończyły 8 lat. Czyszczenia i konserwacji nie powinny wykonywać dzieci chyba, że ukończyły 8 lat i znajdują się pod nadzorem osoby dorosłej.
- Aby uniknąć porażenia prądem elektrycznym, nie należy zanurzać przewodu, wtyczki ani urządzenia w wodzie bądź w innej cieczy.
- Przed przeprowadzeniem czyszczenia lub konserwacji urządzenia należy odłączyć wtyczkę od gniazda elektrycznego.

Ten produkt spełnia wymagania zgodności z odpowiednimi europejskimi przepisami lub dyrektywami.

W urządzeniach z podwójną izolacją zamiast przewodu uziemiającego stosuje się dwa systemy izolacji. W urządzeniach z podwójną izolacją nie ma uziemienia, nie należy też dodawać uziemienia do urządzenia. Serwisowanie urządzenia z podwójną izolacją wymaga szczególnej ostrożności oraz znajomości systemu i powinno być wykonywane wyłącznie przez wykwalifikowany personel serwisowy. Części zamienne do urządzeń z podwójną izolacją muszą być identyczne z częściami, które zastępują. Urządzenie z podwójną izolacją jest oznaczone słowami „KLASA II" lub „PODWÓJNA IZOLACJA". Można je również rozpoznać po symbolu podwójnej izolacji.

Euroazjatycki znak zgodności (EAC) to znak certyfikacyjny wskazujący produkty, które spełniają wymagania techniczne Eurazjatyckiej Unii Celnej.

Zielony Punkt jest zastrzeżonym znakiem towarowym firmy Der Grüne Punkt - Duales System Deutschland GmbH i jest chroniony jako znak towarowy na całym świecie. Logo może być używane wyłącznie przez klientów DSD GmbH posiadających ważną umowę o korzystaniu ze znaku towarowego lub przez zaangażowane firmy zajmujące się gospodarką odpadami na terenie Republiki Federalnej Niemiec. Dotyczy to również reprodukcji logo przez osoby trzecie w słowniku, encyklopedii lub elektronicznej bazie danych zawierającej podręcznik.

Oddzielna utylizacja / Sprawdź przepisy lokalne.

Produkt i materiały opakowaniowe nadają się do recyklingu, pod warunkiem rozszerzenia odpowiedzialności producenta. Wyrzucaj je oddzielnie, stosując się do przedstawionych symboli na opakowaniu, aby lepiej przetwarzać odpady. Logo Triman obowiązuje tylko we Francji.

Uniwersalny symbol, logo lub ikona recyklingu to uznawany na całym świecie symbol stosowany do oznaczania materiałów nadających się do recyklingu. Symbol recyklingu jest dostępny w domenie publicznej i nie jest znakiem towarowym.

Zużytych produktów elektrycznych nie należy wyrzucać razem z odpadami domowymi. Oddawaj odpady do recyklingu w odpowiednich zakładach utylizacji odpadów. Aby uzyskać informacje dotyczące recyklingu, skontaktuj się z lokalnym urzędem lub sklepem.

OPIS CZĘŚCI

1. Pedał włącznika/wyłącznika / Przełącznik regulacji mocy
2. Przycisk zwijania przewodu
3. Uchwyt filtra
4. Filtr
5. Pokrywa filtra
6. Pojemnik na kurz
7. Przycisk opróżniania pojemnika na kurz
8. Pokrywa pojemnika na kurz
9. Przycisk opróżniania pojemnika na kurz
10. Pokrywa wlotowego filtra gąbkowego
11. Wlotowy filtr gąbkowy
12. Filtr HEPA

PRZED PIERWSZYM UŻYCIEM

- Urządzenie i akcesoria należy wyjąć z pudełka. Usuń z urządzenia naklejki, folię ochronną lub elementy plastikowe.
- Włożyć wąż do odkurzacza i przekręcić go w prawo, aby go zamocować; aby odłączyć, przekręcić wąż w lewo i wyjąć. Włożyć drugą końcówkę węża ssącego do rury.
- Z urządzenia należy korzystać tylko wtedy, gdy wszystkie filtry, w tym pojemnik na kurz, zostały prawidłowo zamocowane; uszkodzony albo nieprawidłowo zamocowany filtr lub pojemnik na kurz mogą uszkodzić urządzenie.

UŻYTKOWANIE

- Zależnie od potrzeb, do rury można przymocować różne typy końcówek lub szczotkę do podłogi. Szczotka do podłogi ma dwie funkcje – do powierzchni miękkich/do tkanin. Ssawka wielofunkcyjna jest przeznaczona do wąskich powierzchni.
- Włączyć urządzenie: Trzymając w dłoni wtyczkę, rozwinąć kabel, a następnie umieścić wtyczkę w gnieździe elektrycznym. Należy upewnić się, czy napięcie źródła zasilania odpowiada wartości podanej na tabliczce znamionowej. Nacisnąć wyłącznik nożny, aby włączyć urządzenie.
- Wyłączyć urządzenie: Po zakończeniu odkurzania, wcisnąć pedał z włącznikiem - urządzenie zostanie wyłączone. Wyjąć wtyczkę z gniazdka. Wcisnąć pedał zwijania przewodu – przewód zostanie wciągnięty do obudowy.
- Aby przenieść urządzenie do innego pokoju, odłącz je od gniazdka i przenieś, trzymając za uchwyt. Przenosząc urządzenie, nigdy nie ciągnij go za przewód.

CZYSZCZENIE I KONSERWACJA

- Przed przystąpieniem do czynności konserwacyjnych lub wymiany, należy wyjąć wtyczkę z gniazdka.

Opróżnianie i czyszczenie pojemnika na kurz

- Nacisnąć przycisk zwalniający pojemnik na kurz i wyjąć pojemnik na kurz z podstawy.
- Przytrzymać pojemnik na kurz nad koszem na śmieci, a następnie nacisnąć przycisk opróżniania pojemnika na kurz, aby usunąć kurz.
- Wyjąć filtr, obracając go lekko w kierunku przeciwnym do ruchu wskazówek zegara, a następnie delikatnie wyciągając go z pojemnika na kurz.
- Umyć filtr wodą z mydłem i dokładnie wysuszyć przed ponownym zamontowaniem.
- Aby ponownie zainstalować filtr, należy wsunąć go z powrotem do pojemnika na kurz i dopasować uchwyty na dole filtra, a następnie obrócić filtr zgodnie z ruchem wskazówek zegara, aby go zablokować.

Wymiana filtra gąbkowego

- Nacisnąć przycisk zwalniający pojemnik na kurz i wyjąć pojemnik na kurz z podstawy.
- Nacisnąć przycisk zwalniający na pokrywie filtra i zdjąć pokrywę filtra oraz wlotowy filtr gąbkowy.
- Oczyścić filtr gąbkowy strzepując zanieczyszczenia, wypłukać filtr w ciepłej wodzie i pozostawić do całkowitego wyschnięcia przed ponownym zamontowaniem.
- Gdy filtr gąbkowy całkowicie wyschnie, umieścić go z powrotem w pokrywie filtra, a pokrywę umieścić z powrotem w filtrze.

Czyszczenie filtra wylotowego HEPA
Filtr wylotowy HEPA jest umieszczony w podstawie odkurzacza.

1. Aby wyjąć filtr wylotowy HEPA do czyszczenia, zdjąć pokrywę filtra wylotowego HEPA, wciskając element blokujący.
2. Wyjąć filtr wylotowy HEPA, wysuwając go z obudowy filtra wylotowego.
3. Potrząsnąć filtrem wylotowym HEPA, aż większość kurzu zostanie usunięta, a następnie umyć go pod czystą, ciepłą wodą i pozostawić do całkowitego wyschnięcia.
4. Gdy filtr wylotowy HEPA całkowicie wyschnie, wsunąć go z powrotem do obudowy filtra i założyć pokrywę filtra wylotowego HEPA.

ŚRODOWISKO

Po zakończeniu eksploatacji urządzenia nie należy wyrzucać go wraz z odpadami domowymi. Urządzenie to powinno zostać zutylizowane w centralnym punkcie recyklingu domowych urządzeń elektrycznych i elektronicznych. Ten symbol znajdujący się na urządzeniu, w instrukcjach użytkowania i na opakowaniu oznacza ważne kwestie, na które należy zwrócić uwagę. Materiały, z których wytworzono to urządzenie, nadają się do przetworzenia. Recykling zużytych urządzeń gospodarstwa domowego jest znaczącym wkładem użytkownika w ochronę środowiska. Należy skontaktować się z władzami lokalnymi, aby uzyskać informacje dotyczące punktów zbiórki odpadów.
Zużyty sprzęt może mieć szkodliwy wpływ na środowisko i zdrowie ludzi z uwagi na potencjalną zawartość niebezpiecznych substancji, mieszanin oraz części składowych. Gospodarstwo domowe spełnia ważną rolę w przyczynianiu się do ponownego użycia i odzysku surowców wtórnych, w tym recyklingu zużytego sprzętu. Na tym etapie kształtuje się postawy, które wpływają na zachowanie wspólnego dobra jakim jest czyste środowisko naturalne.

Wsparcie
Wszelkie informacje i części zamienne można znaleźć stronie www.tristar.eu.

SV Instruktionshandbok

SÄKERHET

- Om dessa säkerhetsanvisningar ignoreras kan inget ansvar utkrävas av tillverkaren för eventuella skador som uppkommer.
- Om nätsladden är skadad måste den bytas ut av tillverkaren, dess servicerepresentant eller liknande kvalificerade personer för att undvika fara.
- Flytta aldrig apparaten genom att dra den i sladden och se till att sladden inte kan trassla in sig.
- Användaren får inte lämna apparaten obevakad när den är ansluten till elnätet.
- Denna apparat får endast användas för hushållsändamål och endast för det syfte den är konstruerad för.
- Apparaten ska inte användas av barn som är yngre än 8 år. Apparaten kan användas av barn från och med 8 års ålder och av personer med ett fysiskt, sensoriskt eller mentalt handikapp eller brist på erfarenhet och kunskap om de övervakas eller instrueras om hur apparaten ska användas på ett säkert sätt och förstår de risker som kan uppkomma. Barn får inte leka med apparaten. Håll apparaten och nätkabeln utom räckhåll för barn som är yngre än 8 år. Rengöring och underhåll får inte utföras av barn såvida de inte är äldre än 8 år och övervakas.
- För att undvika elektriska stötar ska du aldrig sänka ned sladden, kontakten eller apparaten i vatten eller någon annan vätska.
- Kontakten måste avlägsnas från vägguttaget före rengöring eller underhåll av apparaten.

Denna produkt uppfyller kraven på överensstämmelse i tillämpliga europeiska förordningar eller direktiv.

I en dubbelisolerad apparat finns det två isoleringssystem istället för en jordad ledning. Inga ledningar är jordade på en dubbelisolerad apparat och det är förbjudet att installera en jordad ledning på apparaten. Service av en dubbelisolerad apparat kräver extrem försiktighet och kunskap om systemet, och får endast utföras av behörig servicepersonal. Reservdelar till en dubbelisolerad apparat måste vara identiska med de delar de ersätter. en dubbelisolerad apparat är märkt med orden 'CLASS II' eller 'DOUBLE INSULATED". Den kan också identifieras med den dubbla isoleringssymbolen.

Det eurasiska överensstämmelsemärket (EAC) är ett certifieringsmärke för att ange produkter som överensstämmer med alla tekniska föreskrifter i Eurasiska tullunionen.

Den gröna punkten är ett registrerat varumärke som tillhör Der Grüne Punkt - Duales System Deutschland GmbH och är skyddat som varumärke över hela världen. Logotypen får endast användas av kunder hos DSD GmbH som har ett giltigt avtal om användning av varumärket eller av anlitade avfallshanteringsföretag i Förbundsrepubliken Tyskland. Detta gäller även om tredje part återger logotypen i en ordbok, en uppslagsbok eller en elektronisk database som innehåller en referensmanual.

Separat insamling / Kontrollera dina lokala kommunala riktlinjer.

Produkten och förpackningsmaterialet är återvinningsbart och är kopplat till ett utökat tillverkaransvar. Kassera den separat och följ de illustrerade förpackningssymbolerna för bättre avfallshantering. Triman-logotypen är endast giltig i Frankrike.

Den universella återvinningssymbolen, logotypen eller ikonen är en internationellt erkänd symbol som används för att beteckna återvinningsbara material. Återvinningssymbolen används offentligt och är inte ett varumärke.

Elektriska avfallsprodukter får inte slängas med hushållsavfallet. Återvinn där det finns anläggningar för det ändamålet. Kontakta din lokala myndighet eller butik för att få råd om återvinning.

BESKRIVNING AV DELAR

1. På/av-fotknapp/Strömreglage
2. Knapp för sladdvinda
3. Filterhållare
4. Filter
5. Filterhölje
6. Dammbehållare
7. Knapp för tömning av dammbehållare
8. Hölje för dammbehållare
9. Knapp för frigöring av dammbehållare
10. Hölje för insugets svampfilter
11. Svampfilter för insug
12. HEPA-filter

FÖRE FÖRSTA ANVÄNDNING

- Ta ut apparaten och tillbehören ur lådan. Avlägsna klistermärken, skyddsfolie och plast från apparaten.
- Sätt i slangen i dammsugaren och vrid den medurs för att sätta fast den. (Ta bort slangen genom att vrida moturs och dra ut.) Sätt fast andra änden av slangen i röret.
- Använd endast enheten om alla medföljande filter i dammbehållaren är korrekt ditsatta. Ett skadat eller felinstallerat filter eller dammbehållare kan skada enheten.

ANVÄNDNING

- Anslut de olika munstycksredskapen/golvborsten till röret för olika rengöringsområden. Golvborsten har två lägen, mjuka/textilia ytor. Kombimunstycket är för smala områden.
- Slå på apparaten: Håll i kontakten och dra ut sladden. Sätt sedan kontakten i vägguttaget. Se till att strömförsörjningen stämmer överens med apparatens märkspänning. Tryck på på/av-strömbrytarpedalen för att starta.
- Slå av apparaten: Efter användning, tryck på på/av-strömbrytarpedalen så att apparaten stängs av. Dra ut kontakten ur vägguttaget, tryck på sladdindragningspedalen så att nätsladden dras in.
- För att flytta apparaten från rum till rum, dra ur kontakten och bär den med hjälp av handtaget. Dra aldrig apparaten med hjälp av sladden.

RENGÖRING OCH UNDERHÅLL

- Kontakten måste vara utdragen ur vägguttaget innan något underhåll eller byten görs.

Tömning och rengöring av dammbehållaren

- Tryck på knappen som lossar dambehållaren och lyft av dammbehållaren från basen.
- Håll dammbehållaren över en soptunna och tryck sedan på knappen som öppnar dammbehållaren och släpp ut dammet.
- Ta ur filtret genom att vrida det något motsols och dra sedan ur det försiktigt ur dammbehållaren.
- Tvätta filtret med vatten och såpa och torka det sedan grundligt innan det sätts tillbaka.
- När filtret ska sättas tillbaka, skjut tillbaka det i dammbehållaren och anpassa handtagen längst ner på filtret och vrid sedan filtret medsols tills det låses på plats.

Rengöring av svampfiltret

- Tryck på knappen som lossar dambehållaren och lyft av dammbehållaren från basen.
- Tryck på knappen som lossar filterhöljet och ta bort filterhöljet och svampfiltret på intaget.
- Skaka av skräpet från svampfiltret, skölj det i varmt vatten och låt det torka ordentligt innan det sätts tillbaka.
- När svampfiltret torkat helt, sätt tillbaka det i svampfilterhöljet och sätt tillbaka filtret i hållaren.

Rengöring av HEPA avgasfilter
HEPA avgasfilter sitter på basen till dammsugaren.

1. För att ta bort HEPA avgasfiltret för rengöring, ta bort HEPA avgasfilter genom att trycka på låsfliken.
2. Ta bort HEPA avgasfilter genom att skjuta ut det ur höljet till avgasfiltret.
3. Skaka av HEPA avgasfilter tills det mesta av skräpet är borta, tvätta det i rent varmt vatten och låt det torka ordentligt.
4. När HEPA avgasfilter har torkat helt, skjut tillbaka det i filterhöljet och sätt tillbaka höljet till HEPA avgasfilter.

OMGIVNING

Denna apparat ska ej slängas bland vanligt hushållsavfall när den slutat fungera. Den ska slängas vid en återvinningsstation för elektriskt och elektroniskt hushållsavfall. Denna symbol på apparaten, bruksanvisningen och förpackningen gör dig uppmärksam på detta. Materialen som används i denna apparat kan återvinnas. Genom att återvinna hushållsapparater gör du en viktig insats för att skydda vår miljö. Fråga de lokala myndigheterna var det finns insamlingsställen.

Support
Du hittar all tillgänglig information och reservdelar på www.tristar.eu!

SK Používateľská príručka

BEZPEČNOSŤ

- V prípade ignorovania týchto bezpečnostných pokynov sa výrobca vzdáva akejkoľvek zodpovednosti za vzniknutú škodu.
- Ak je napájací kábel poškodený, musí ho vymeniť výrobca, jeho servisný technik alebo podobné kvalifikované osoby, aby sa zamedzilo nebezpečenstvu.
- Zariadenie nikdy nepremiestňujte za kábel a dbajte na to, aby sa kábel nestočil.
- Používateľ nesmie nechať spotrebič bez dozoru, keď je pripojený k napájaniu.
- Tento spotrebič sa smie používať iba na špecifikované účely v domácom prostredí.
- Tento spotrebič nesmejú používať deti mladších ako 8 rokov. Tento spotrebič smejú detí staršie ako 8 rokov a osoby, ktoré majú znížené fyzické, senzorické alebo duševné schopnosti, alebo osoby bez patričných skúseností a/alebo znalostí používať, iba pokiaľ na nich dozerá osoba zodpovedná za ich bezpečnosť alebo ak ich táto osoba vopred poučí o bezpečnej obsluhe spotrebiča a príslušných rizikách. Deti sa nesmú hrať so spotrebičom. Spotrebič a napájací kábel uchovávajte mimo dosahu detí mladších ako 8 rokov. Čistenie a údržbu nesmú vykonávať deti, ktoré sú mladšie ako 8 rokov a bez dozoru.
- Napájací kábel, zástrčku ani spotrebič neponárajte do vody ani do žiadnej inej kvapaliny, aby sa predišlo úrazu elektrickým prúdom.
- Pred čistením alebo vykonávaním údržby prístroja musí byť prípojka vytiahnutá z elektrickej zásuvky.

Tento výrobok spĺňa požiadavky zhody podľa platných európskych predpisov alebo smerníc.

V spotrebiči s dvojitou izoláciou sú namiesto uzemňovacieho vodiča dva izolačné systémy. Na spotrebiči s dvojitou izoláciou sa nenachádzajú žiadne uzemňovacie prostriedky ani sa k nemu uzemňovacie prostriedky nesmú pridávať. Servis spotrebiča s dvojitou izoláciou vyžaduje mimoriadnu opatrnosť a znalosť systému a smie ho vykonávať len kvalifikovaný servisný personál. Náhradné diely pre spotrebič s dvojitou izoláciou musia byť identické s dielmi, ktoré nahrádzajú. Spotrebič s dvojitou izoláciou je označený slovami „CLASS II“ (Trieda II) alebo „DOUBLE INSULATED“ (Dvojito izolované). Možno ho identifikovať aj pomocou symbolu dvojitej izolácie.

Euroázijská značka zhody (EAC) je značka certifikácie používaná na označenie výrobkov, ktoré spĺňajú všetky technické predpisy Euroázijskej colnej únie.

The Green Dot je registrovanou obchodnou značkou Der Grüne Punkt – Duales System Deutschland GmbH a ako obchodná značka je celosvetovo chránená. Toto logo smú používať výlučne zákazníci spoločnosti DSD GmbH, ktorí majú platnú zmluvu o používaní ochrannej známky, alebo spoločnosti zaoberajúce zaoberajú sa odpadovým hospodárstvom v rámci Spolkovej republiky Nemecko. To platí aj pre reprodukciu loga tretími stranami v slovníku, encyklopédii alebo elektronickej databáze, ktorá obsahuje referenčnú príručku.

Separovaný zber / Overte si pokyny vydané miestnou samosprávou.

Výrobok a obalové materiály sú recyklovateľné pod podmienkou rozšírenej zodpovednosti výrobcu. V záujme lepšieho spracovania odpadu ho zlikvidujte oddelene podľa znázornených symbolov na obale. Logo Triman platí len vo Francúzsku.

Symbol univerzálnej recyklácie, logo alebo ikona je medzinárodne uznávaným symbolom, ktorý sa používa na označenie recyklovateľných materiálov. Symbol recyklácie spadá do verejnej oblasti a nie je ochrannou známkou.

Odpad z elektrických výrobkov sa nesmie likvidovať spolu s odpadom z domácností. Recyklujte, prosím, v príslušných zariadeniach. Informácie o recyklácii sú dostupné na miestnom úrade alebo v miestnej predajni.

POPIS KOMPONENTOV

1. Pedál na zapnutie/vypnutie / Spínač nastavenia výkonu
2. Tlačidlo navíjania šnúry
3. Držiak filtra
4. Filter
5. Kryt filtra
6. Prachová priehradka
7. Tlačidlo na vysypanie prachovej priehradky
8. Kryt prachovej priehradky
9. Tlačidlo na uvoľnenie prachovej priehradky
10. Kryt vstupného penového filtra
11. Vstupný penový filter
12. HEPA filter

PRED PRVÝM POUŽITÍM

- Spotrebič a príslušenstvo vyberte z obalu. Zo spotrebiča odstráňte nálepky, ochrannú fóliu alebo plastové vrecko.
- Hadicu založte do vysávača a otočte ju v smere hodinových ručičiek, aby sa zaistila na svojom mieste (pre uvoľnenie hadice ju otočte proti smeru hodinových ručičiek a vytiahnite ju). Opačný koniec hadice nasaďte do trubky.
- Spotrebič používajte, iba ak sú do zásobníka na prach osadené riadnym spôsobom všetky filtre. Poškodený alebo nesprávne nasadený filter alebo zásobník na prach môžu prístroj poškodiť.

POUŽÍVANIE

- Na trubicu nasaďte rôzne hubice/kefu na podlahu podľa konkrétneho účelu čistenia. Kefa na podlahu má dve polohy – na mäkké alebo textilné povrchy. Kombinovaná hubica je určená pre úzke priestory.
- Spotrebič zapnite: Podržte zástrčku a kábel vytiahnite. Potom zástrčku vsuňte do sieťovej zásuvky. Skontrolujte, či napájacie napätie súhlasí s vyžadovaným napätím uvedeným na štítku spotrebiča. Na zapnutie napájania stlačte vypínací pedál.
- Vypnite zariadenie: Po použití, stlačte pedálový spínač zapnuté/vypnuté, zariadenie sa vypne. Vytiahnite kábel/šnúru z el. zásuvky, stlačte pedál navíjania kábla, šnúry, šnúra el. kábla sa stiahne dovnútra.
- Pri presune z jednej miestnosti do druhej musíte spotrebič odpojiť a preniesť ho držaním za rukoväť. Pri pohybe nikdy neťahajte spotrebič za kábel.

ČISTENIE A ÚDRŽBA

- Prípojka musí byť odstránená z el. zásuvky a prípojky el. energie pred akoukoľvek údržbou alebo výmenou.

Vyprázdnenie a vyčistenie priehradky na prach

- Stlačte tlačidlo na uvoľnenie priehradky na prach a priehradku vyberte zo základne.
- Priehradku na prach podržte nad odpadkovým košom a potom stlačte tlačidlo na vyprázdnenie priehradky, čím sa prach vyprázdni.
- Filter vyberte jemným pootočením proti smeru hodinových ručičiek a potom ho z prachovej priehradky opatrne vytiahnite.
- Pred opätovnou montážou filter umyte vodou a mydlom a dôkladne ho vysušte.
- Ak chcete filter znovu nainštalovať, zasuňte ho späť do prachovej priehradky a zarovnajte úchyty v spodnej časti filtra. Následne filtrom pootočte v smere hodinových ručičiek, aby sa zaistil na svojom mieste.

Čistenie penového filtra

- Stlačte tlačidlo na uvoľnenie priehradky na prach a priehradku vyberte zo základne.
- Stlačte tlačidlo pre uvoľnenie na kryte filtra a vyberte kryt filtra a vstupný penový filter.
- Pred opätovnou inštaláciou hubicového filtra z neho vytrepte nečistoty, opláchnite ho v teplej vode a nechajte dôkladne vyschnúť.
- Keď penový filter úplne vyschne, vložte ho späť do krytu penového filtra a kryt vložte späť do držiaka filtra.

Čistenie odsávacieho HEPA filtra

Odsávací HEPA filter sa nachádza na základni vysávača.

1. Ak chcete vybrať odsávací filter HEPA z dôvodu jeho čistenia, zatlačením poistky odstráňte kryt odsávacieho HEPA filtra.
2. Odsávací HEPA filter vyberte jeho vysunutím z priečinka odsávacieho filtra.
3. Odsávacím HEPA filterom traste až dovtedy, kým sa neodstráni väčšina prachu, následne ho umyte pod čistou teplou vodou a nechajte dôkladne ho vyschnúť.
4. Po úplnom vysušení odsávacieho HEPA filtra ho zasuňte späť do priečinku odsávacieho filtra a nasaďte kryt odsávacieho HEPA filtra.

ŽIVOTNÉ PROSTREDIE

Tento spotrebič nesmie byť na konci životnosti likvidovaný spolu s komunálnym odpadom, ale musí sa zlikvidovať v recyklačnom stredisku určenom pre elektrické a elektronické spotrebiče. Tento symbol na spotrebiči, v návode na obsluhu a na obale upozorňuje na túto dôležitú skutočnosť. Materiály použité v tomto spotrebiči je možné recyklovať. Recykláciou použitých domácich spotrebičov výraznou mierou prispievate k ochrane životného prostredia. Informácie o zberných miestach vám poskytnú miestne úrady.

Podpora

Všetky dostupné informácie a náhradné diely nájdete na www.tristar.eu!